목 차

MODEL : 4TNV98-RNQH
PC NO : NPC-4991

항목NO 항목명칭

엔진부

1. 실린더블록
2. 기어케이스
3. 마운팅플랜지&오일팬
4. 실린더헤드&본네트
5. 흡기매니폴드
6. 배기매니폴드&소음기
7. 캠축&구동기어
8. 크랭크축&피스턴
9. 유압펌프
10. 밸런서
11. 윤활장치
12. 냉각장치
13. 연료분사펌프
14. 가버너
15. 연료분사밸브
16. 연료파이프
17. 시동모터
18. 발전기
19. 콤프레셔취부

항목NO 항목명칭

목 차

MODEL : 4TNV98T-RAQH,RNQH
PC NO : NPC-4992

항목NO 항목명칭

엔진부

1. 실린더블록
2. 기어케이스
3. 마운팅플랜지&오일팬
4. 실린더헤드&본네트
5. 흡기매니폴드
6. 배기매니폴드&소음기
7. 터빈
8. 캠축&구동기어
9. 크랭크축&피스턴
10. 유압펌프
11. 밸런서
12. 윤활장치
13. 윤활파이프
14. 냉각장치
15. 연료분사펌프
16. 가버너
17. 연료분사밸브
18. 연료파이프
19. 시동모터
20. 발전기
21. 콤프레셔취부

항목NO 항목명칭

목 차

MODEL : EG765,775,782-KPQ
PC NO : NPC-4990

항목NO 항목명칭

엔진컨트롤부

1. 엔진부속1
2. 엔진부속1
3. 엔진부속2
4. 엔진부속2
5. 악셀센서
6. 발악셀(캐빈바닥
7. 발악셀(본체
8. 배기파이프
9. 연료탱크
10. 탱크프레임
11. 브리더(본체
12. 브리더(캐빈
13. 프리클리너

앞차축부

14. 프론트브래킷
15. 프론트웨이트
16. 센터핀
17. 아암
18. 타이로드
19. 링기어
20. 차동기어
21. 구동축
22. 앞1축
23. 앞차축케이스
24. 브리더
25. 앞기어케이스
26. 앞2축
27. 앞스핀들

항목NO 항목명칭

28. 축커버
29. 앞휠타이어
30. 허브볼트
31. 조향칼럼(캐빈
32. 조향칼럼(본체
33. 조향휠
34. PST실린더
35. PST밸브
36. PST배관1
37. PST배관2

트랜스미션부

38. 클러치하우징
39. 연결볼트
40. 댐퍼디스크
41. 클러치링크(본체
42. 클러치링크(캐빈바닥
43. 미션케이스
44. 센터플레이트
45. 메인밸브
46. PTO밸브
47. 지지판
48. 주축
49. 클러치축
50. 모터축
51. 카운터축
52. 감속축
53. PTO클러치
54. PTO구동축
55. PTO축

목 차

MODEL : EG765,775,782-KPQ
PC NO : NPC-4990

항목NO 항목명칭

56. PTO축커버
57. PTO축가드
58. 시프터레버(캐빈바닥
59. 시프터레버(본체
60. 전후진레버(캐빈
61. 전후진레버(본체
62. 부변속시프트
63. 부변속레버(본체
64. 부변속레버(캐빈바닥
65. PTO시프트
66. 그라운드PTO레버
67. 전륜구동
68. HST
69. HST컨트롤

뒷차축부

70. 차동링기어
71. 차동기어
72. 차동캐리어
73. 뒤차축하우징
74. 차동고정
75. 차동고정페달
76. 파이널피니언
77. 파이널기어
78. 뒤차축
79. 뒤휠타이어
80. 허브볼트
81. 브레이크
82. 페달
83. 브레이크링크(본체

항목NO 항목명칭

84. 브레이크링크(캐빈바닥

유압컨트롤부

85. 유압펌프
86. 유압밸브케이스
87. 외장실린더
88. 리프트크랭크
89. 컨트롤
90. 스톱볼트
91. 밸브헤드
92. 안전밸브
93. 3련SCV(커플러
94. 3련SCV
95. 3SCV조작(본체
96. 3SCV조작(캐빈바닥
97. 유압조작(캐빈바닥
98. 드래프트&오토
99. 유압배관A
100. 유압배관B
101. 유압필터
102. 오일쿨러

전장품부

103. 배선(공통A
104. 배선(공통B
105. 배선B
106. 배선F
107. 배선C
108. 배선D
109. 배선(바닥

목 차

MODEL : EG765,775,782-KPQ
PC NO : NPC-4990

항목NO 항목명칭

110. 배선(캐빈
111. 배터리
112. 커플러스테이
113. 스위치(캐빈바닥
114. 스위치(본체
115. 스위치(배속
116. 스위치(캐빈
117. 램프(본체
118. 램프(캐빈바닥
119. 미터
120. 혼
121. 백부져

의장품부

122. 프론트프레임
123. 본네트
124. 본네트시일
125. 프론트그릴
126. 대시보드
127. 레버가이드(캐빈
128. 연장팬더
129. 발판서포트
130. 의자
131. 명판1
132. 명판2
133. 명판(안전

히치부

134. 톱링크
135. 리프트링크

항목NO 항목명칭

136. 리프트실린더
137. 하부링크
138. 드로바판
139. 드로바히치
140. 스윙
141. 유압호스
142. 스윙센서
143. 컨트롤박스
144. 센서

캐빈부

145. 캐빈프레임(캐빈
146. 캐빈프레임(본체
147. 출입문
148. 옆문
149. 앞유리
150. 옆유리
151. 뒷문
152. 내장
153. 캐빈시일(본체
154. 캐빈시시일(캐빈
155. 지붕
156. 백밀러
157. 램프
158. 캐빈스위치
159. 앞와이퍼(캐빈
160. 앞와이퍼(본체
161. 뒤와이퍼
162. 라디오카세트
163. 에어컨1

목 차

항목NO 항목명칭

164. 에어컨(본체
165. 에어컨(캐빈
166. 에어컨유니트
167. 에어컨덕트
168. 명판(캐빈

표준부속

169. 사용설명서
부품번호찾기

항목NO 항목명칭

Fig.1. 실린더블록

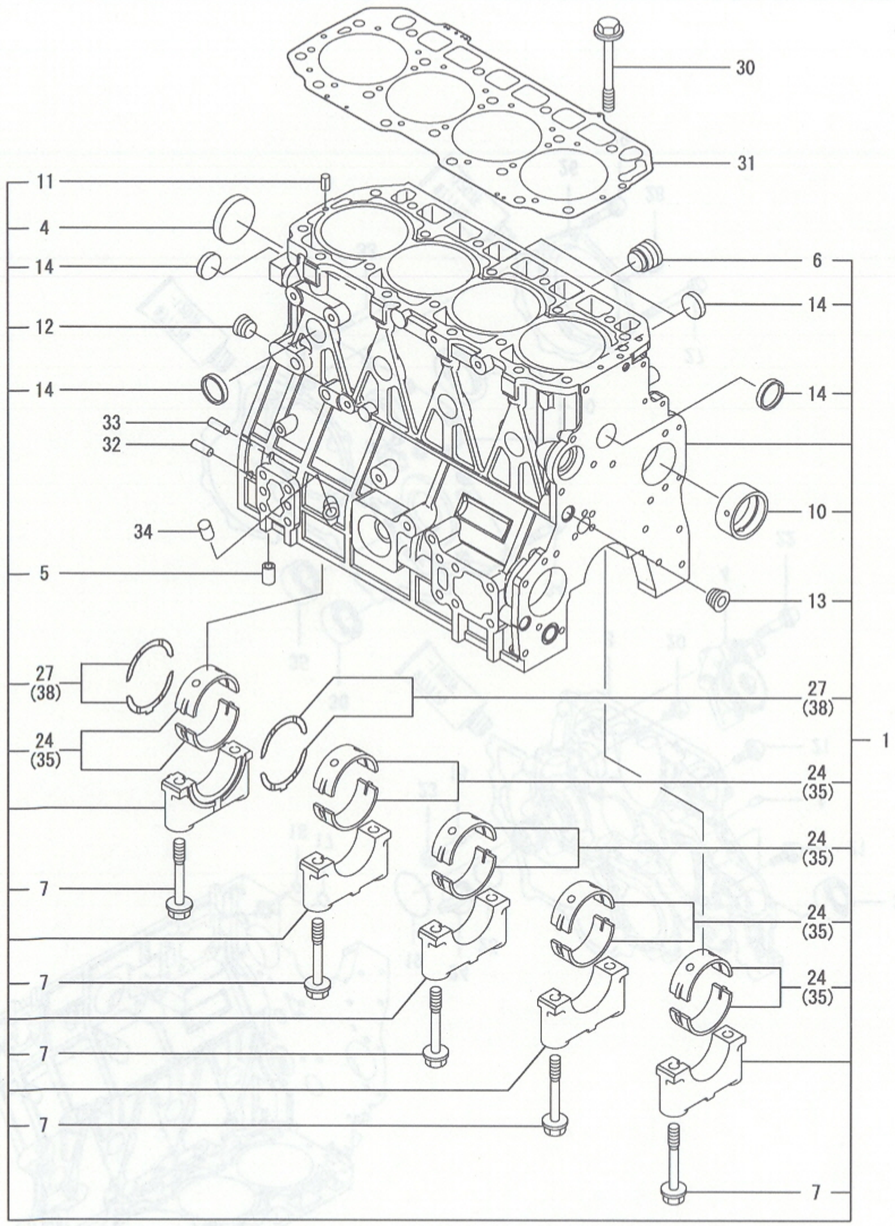

비고
(1) 언더사이즈(U.S=0.25)부푸임.
(2) 오버사이즈(O.S=0.25)부품임.
(3) 보호용품임
(주) 엔진부「실시호기」는 항목 NO.4의
기체명판 호기임.

1. 실린더블록

(A)=4TNV98-RNQH
(B)=
(C)=
(D)=
(E)=
(F)=

NO.	레벨	부품번호	부품명	수량 (A)	(B)	(C)	(D)	(E)	(F)	I	R
1	1	729963-01560	실린더블록조합	1							
4	2	129900-01250	접시형플러그 55	1							
5	2	129956-01710	노크파이프 L=25	1							
6	2	171051-01921	플러그 NPTF1	1							
7	2	129900-02020	볼트(메탈캡	10							
10	2	129900-02410	캠부시	1							
11	2	22351-060012	스프링핀 6X12	2							
12	2	23876-030000	나사플러그 3/8	1							
13	2	23876-030000	나사플러그 3/8	1							
14	2	27241-300000	플러그 30	8							
24	2	729900-02801	메인메탈(표준보용품	5							3
27	2	129900-02931	쓰러쓰트메탈조합	2							
30	1	129900-01200	헤드볼트	18							
31	1	129907-01331	헤드개스킷	1							
32	1	129100-01580	평행핀 8X16	2							
33	1	129100-01580	평행핀 8X16	2							
34	1	119309-01810	식입플러그(검유구	1							
35	1	129900-02341	메인메탈 US=0.25	5							1
38	1	129900-02941	쓰러쓰트메탈 O.S=0.25	2							2

N: 구 ←○ ×→ 신 Q: 구 ←× ○→ 신 R: 구 ←○ ○→ 신 S: 구 ←× ×→ 신 W:추가 Z:폐지 F:세트변경 K:수량변경

(C)Copy Rights YANMAR CO.,LTD and YANMAR AGRICULTURAL EQUIPMENT CO.,LTD.

Fig.2. 기어케이스

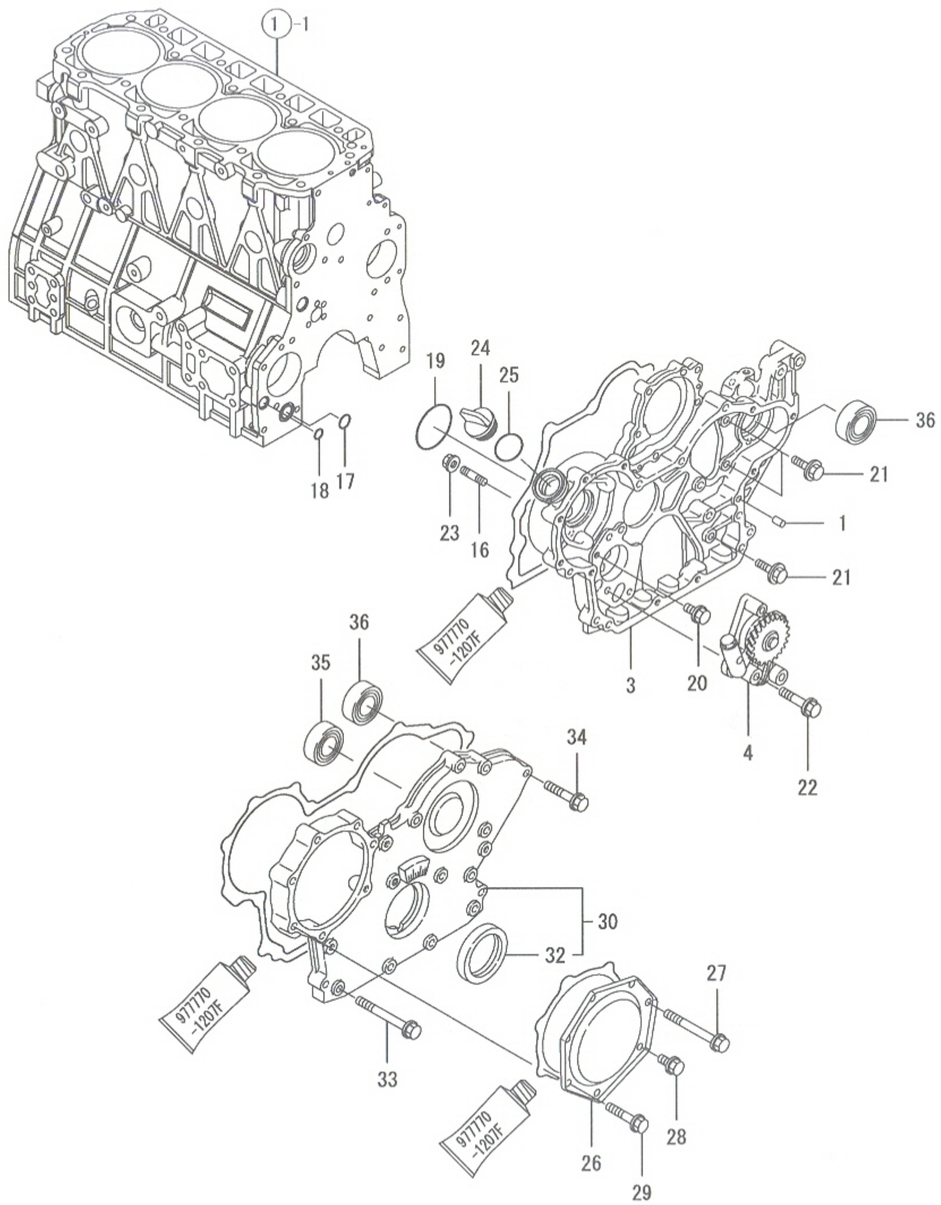

비고
(주) 엔진부「실시호기」는 항목 NO.4의
기체명판 호기임.

2. 기어케이스

(A)=4TNV98-RNQH
(B)=
(C)=
(D)=
(E)=
(F)=

NO.	레벨	부품번호	부품명	수량 (A)	(B)	(C)	(D)	(E)	(F)	I R
1	1	129100-01580	평행핀 8×16	4						
3	1	129940-01500	기어케이스	1						
4	1	129956-32001	LO펌프조합	1						
16	1	26216-100302	심음볼트 10×30	4						
17	1	129900-32030	O링 P20	1						
18	1	129900-32040	O링 P14	1						
19	1	24351-030750	O링 3075	1						
20	1	26106-080162	플랜지볼트 8X 16	1						
21	1	26106-080202	플랜지볼트 8X 20	3						
22	1	26106-080452	플랜지볼트 8X 45	3						
23	1	26306-100002	플랜지너트 10	4						
24	1	124160-01751	커버(보유구	1						
25	1	24311-000320	O링 1A P-32.0	1						
26	1	129900-01740	커버(FI-P타이밍	1						
27	1	129001-91810	플랜지볼트 M8X70	1						
28	1	26106-080162	플랜지볼트 8 X 16	1						
29	1	26106-080402	플랜지볼트 8 X 40	5						
30	1	729906-01550	기어케이스커버조합	1						
32	2	129916-01800	오일시일	1						
33	1	129001-91810	플랜지볼트 M8X70	6						
34	1	26106-080402	플랜지볼트 8 X 40	5						
35	1	129900-14140	베어링 6205	1						
36	1	129900-26250	베어링 6206C3	2						

N: 구 → 신　Q: 구 → 신　R: 구 → 신　S: 구 → 신　W:추가　Z: 폐지　F: 세트변경　K: 수량변경

(C)Copy Rights YANMAR CO.,LTD and YANMAR AGRICULTURAL EQUIPMENT CO.,LTD.

Fig.3. 마운팅플랜지&오일팬

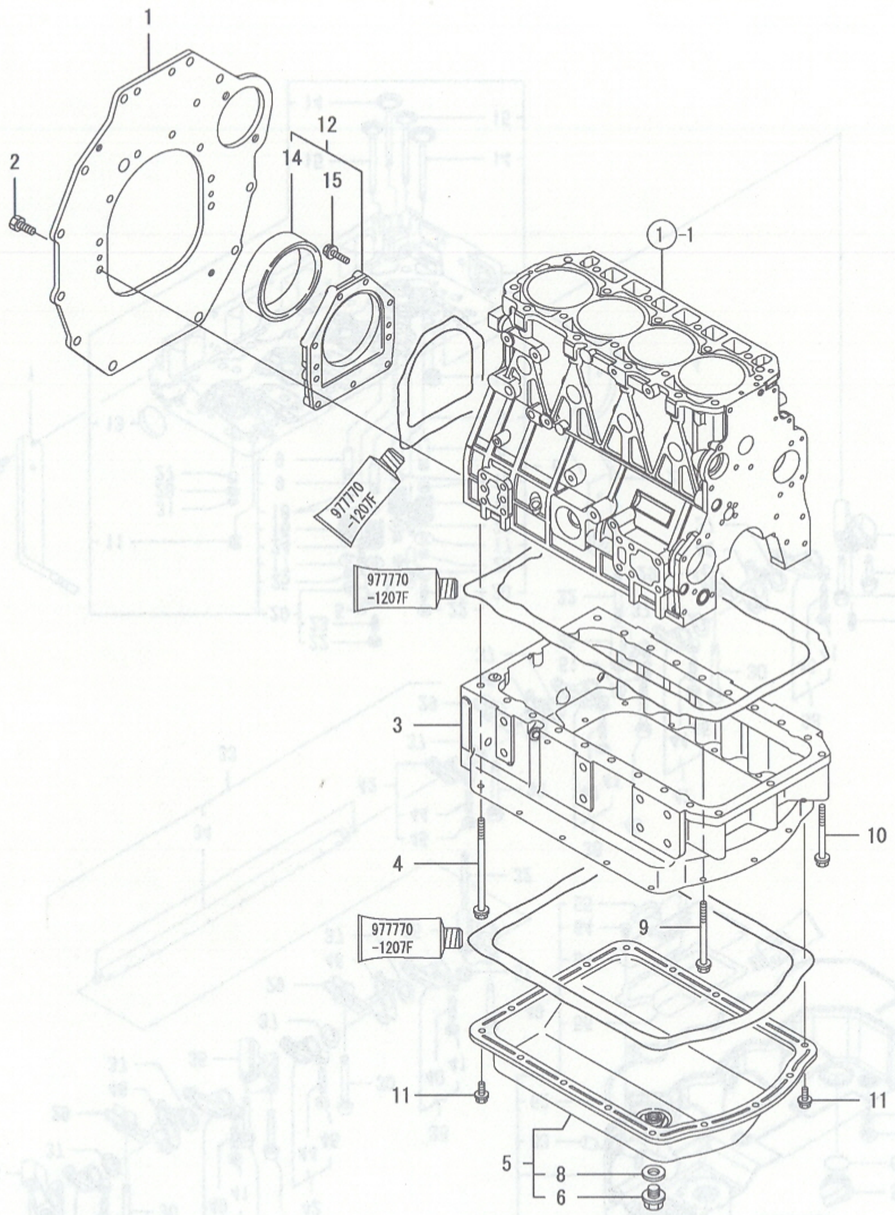

비고
(주) 엔진부「실시호기」는 항목 NO.4의
기체명판 호기임.

3. 마운팅플랜지&오일팬

(A)=4TNV98-RNQH
(B)=
(C)=
(D)=
(E)=
(F)=

NO.	레벨	부품번호	부품명	수량 (A)	(B)	(C)	(D)	(E)	(F)	I R
1	1	129972-01600	마운팅플랜지	1						
2	1	26116-100202	볼트 10 X 20	9						
3	1	129972-01700	오일팬	1						
4	1	129972-01731	볼트 (M8X150	1						
5	1	129956-01740	오일팬커버조합	1						
6	2	105425-01690	플러그 M16	1						
8	2	22190-160002	시일와셔(소니트릴 16	1						
9	1	129693-44310	취부볼트(CFW쿨러	16						
10	1	129001-91841	플랜지볼트 8X 85	3						
11	1	26106-080122	플랜지볼트 8X 12	16						
12	1	129956-01640	오일시일케이스조합	1						
14	2	124411-01780	오일시일 HTC95,115,12	1						
15	1	26106-080302	플랜지볼트 8X 30	9						

N: 구 ←○— ×→ 신 Q: 구 ←×— ○→ 신 R: 구 ←○— ○→ 신 S: 구 ←×— ×→ 신 W:추가 Z:폐지 F:세트변경 K:수량변경

(C)Copy Rights YANMAR CO.,LTD and YANMAR AGRICULTURAL EQUIPMENT CO.,LTD.

Fig.4. 실린더헤드&본네트

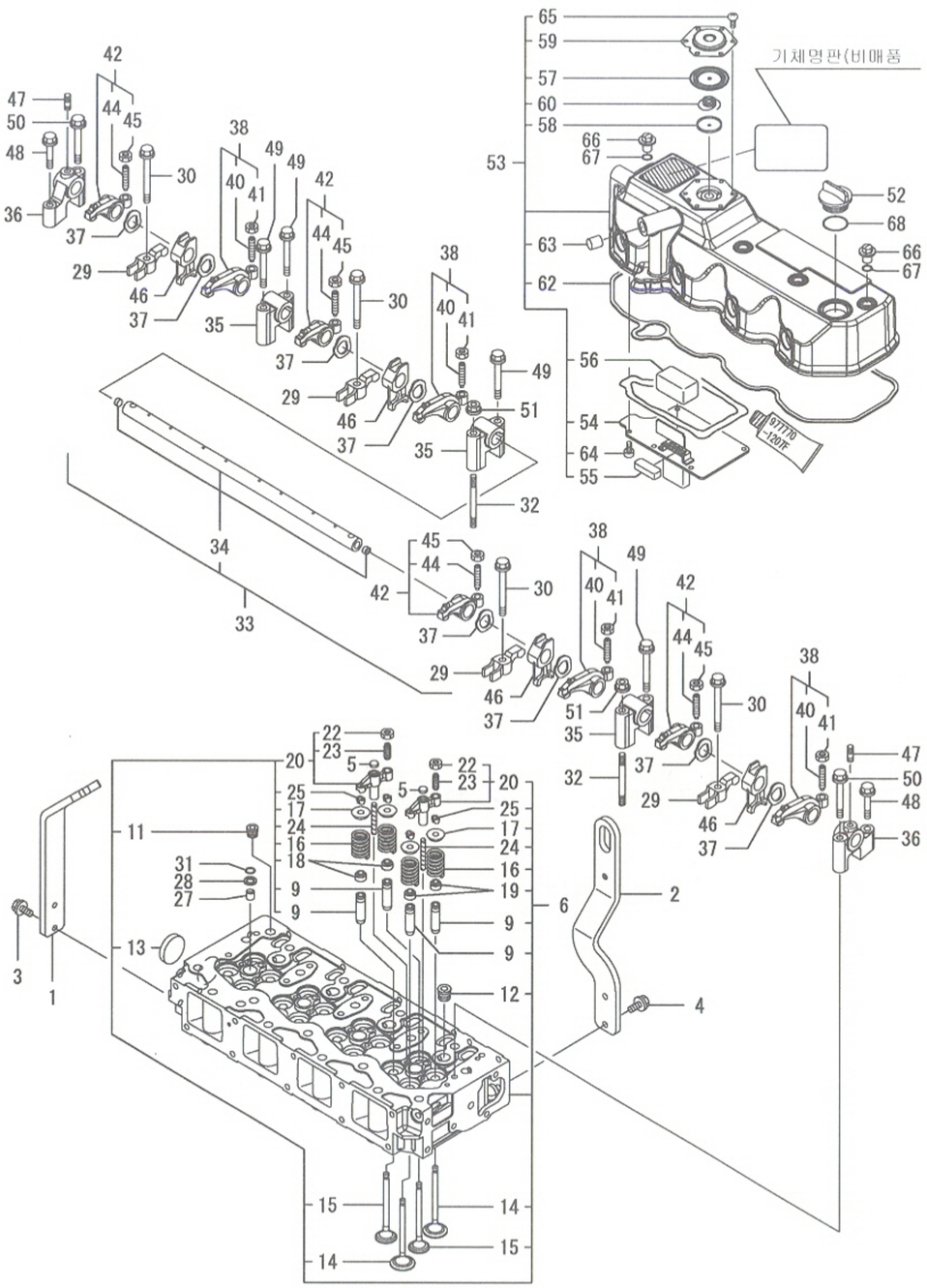

비고
(주) 엔진부「실시호기」는 항목 NO.4의
기체명판 호기임.

4. 실린더헤드&본네트

(A)=4TNV98-RNQH
(B)=
(C)=
(D)=
(E)=
(F)=

NO.	레벨	부품번호	부품명	수량 (A)	(B)	(C)	(D)	(E)	(F)	I	R
1	1	129956-07911	행거(플라이휠쪽	1							
2	1	129972-07920	행거(베기구쪽	1							
3	1	26106-080202	플랜지볼트 8X 20	2							
4	1	26106-080202	플랜지볼트 8X 20	2							
5	1	123907-11550	시트(밸브브릿지	8							
6	1	129907-11700	실린더헤드조합	1							
9	2	129907-11800	밸브가이드(보용품	16							1
11	2	23876-020000	나사플러그 PT1/4	1							
12	2	23876-030000	나사플러그 PT3/8	4							
13	2	27241-400000	플러그 40	1							
14	2	129907-11100	밸브(흡기	8							
15	2	129907-11110	밸브(배기	8							
16	2	129907-11120	밸브스프링	16							
17	2	119620-11180	밸브스프링잡이	16							
18	2	119803-11340	밸브스템시일	8							
19	2	124160-11340	밸브스템시일	8							
20	2	129907-11510	밸브브릿지조합	8							
22	3	129150-11750	너트 M8XP1.0	8							
23	3	123907-11830	조정나사(밸브브릿지	8							
24	2	123907-11820	브릿지가이드	8							
25	2	27310-070001	코터조합	16							
27	1	119802-11870	보호구(노즐	4							
28	1	119625-11880	노즐시트	4							
29	1	129907-11910	노즐잡이	4							
30	1	129907-11950	플랜지볼트 8×75	4							
31	1	24311-000120	O링 1A P 12.0	4							
32	1	119593-11301	심음볼트 8X80	2							
33	1	129907-11341	로커아암서포트조합	1							
34	2	129907-11250	로커아암축	1							
35	2	129907-11260	로커아암서포트 A	3							
36	2	129907-11270	로커아암서포트 B	2							
37	2	123907-11280	파형와셔(로커아암축	8							
38	2	129907-11650	흡기로커아암 KIT	4							
40	3	129150-11230	조정나사(밸브간극	4							
41	3	129150-11750	너트 M8XP1.0	4							
42	2	129907-11660	흡기로커아암 KIT	4							
44	3	129150-11230	조정나사(밸브간극	4							
45	3	129150-11750	너트 M8XP1.0	4							
46	2	129907-11920	받침대(노즐	4							
47	2	26226-080222	심음볼트(2D 8X 22	2							
48	1	26106-080402	플랜지볼트 8X 40	2							
49	1	26106-080602	플랜지볼트 8X 60	4							
50	1	26106-080602	플랜지볼트 8X 60	2							
51	1	26306-080002	플랜지너트	2							
52	1	124160-01751	커버(보유구	1							
53	1	129907-11321	본네트조합	1							
54	2	129907-03011	배플플레이트	1							
55	2	129907-03061	배플	1							
56	2	129907-03070	배플	1							
57	2	123907-03100	다이어프렘(브리더	1							
58	2	123907-03110	센터플레이트	1							

N: 구 ⟷ 신 Q: 구 ⟷ 신 R: 구 ⟷ 신 S: 구 ⟷ 신 W:추가 Z:폐지 F:세트변경 K:수량변경

++ CONTINUE ++

(C)Copy Rights YANMAR CO.,LTD and YANMAR AGRICULTURAL EQUIPMENT CO.,LTD.

NPC-4991

Fig.4. 실린더헤드&본네트

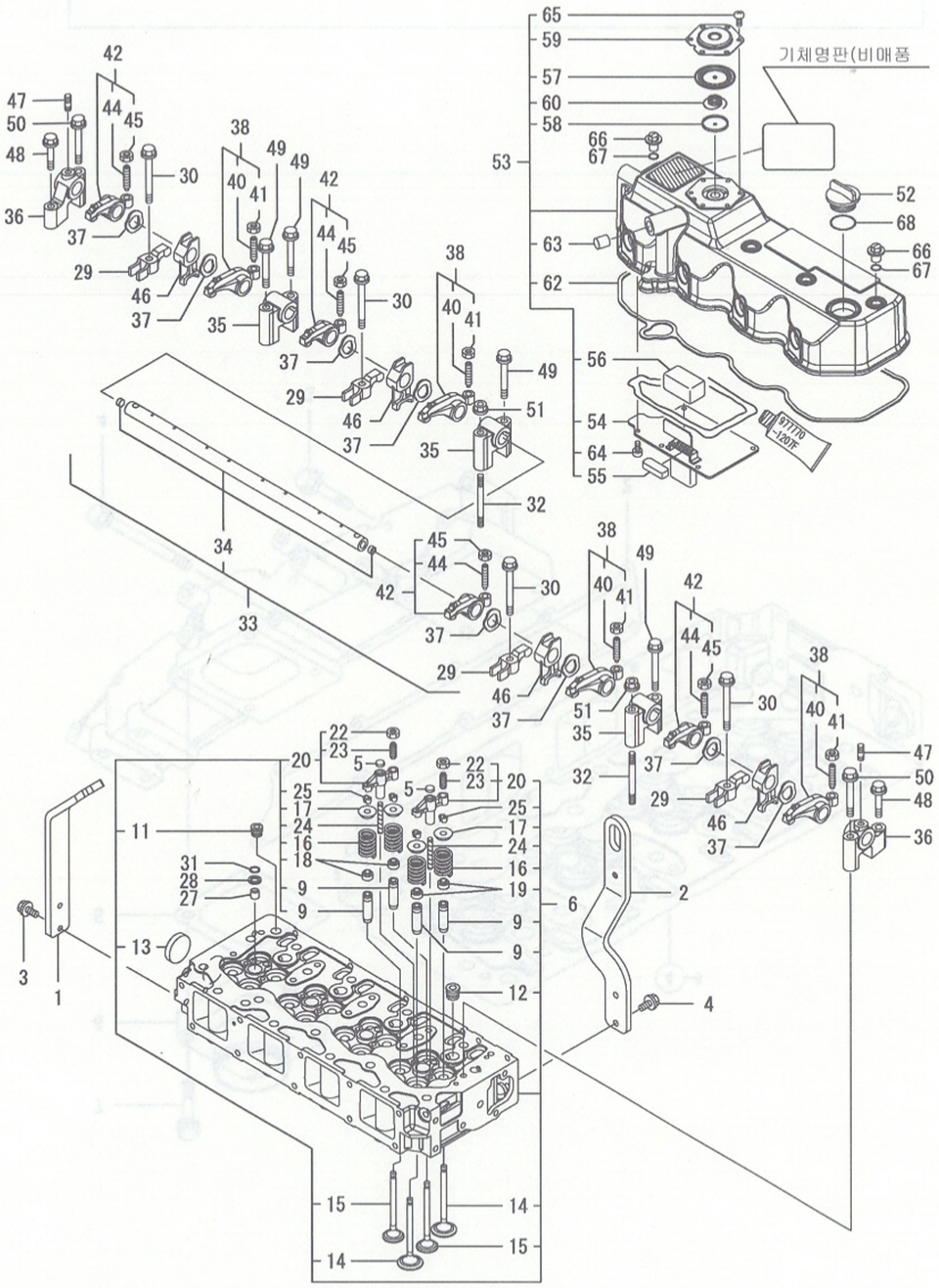

비고
(주) 엔진부「실시호기」는 항목 NO.4의
기체명판 호기임.

NPC-4991 4. 실린더헤드&본네트

(A)=4TNV98-RNQH (D)=
(B)= (E)=
(C)= (F)=

NO.	레벨	부품번호	부품명	수량 (A)	(B)	(C)	(D)	(E)	(F)	I	R
59	2	123907-03120	커버(브리더	1							
60	2	123907-03140	스프링(다이어프렘	1							
62	2	129933-11310	패킹(본네트	1							
63	2	119640-61400	플러그	1							
64	2	22857-500100	태핑나사 5X10	6							
65	2	22857-500100	태핑나사 5X10	6							
66	1	124160-11360	손잡이	4							
67	1	24311-000120	O링 1A P 12.0	4							
68	1	24311-000320	O링 1A P-32.0	1							

N: 구 ⟷ 신 Q: 구 ⟷ 신 R: 구 ⟷ 신 S: 구 ⟷ 신 W:추가 Z: 폐지 F: 세트변경 K:수량변경

(C)Copy Rights YANMAR CO.,LTD and YANMAR AGRICULTURAL EQUIPMENT CO.,LTD.

Fig.5. 흡기매니폴드

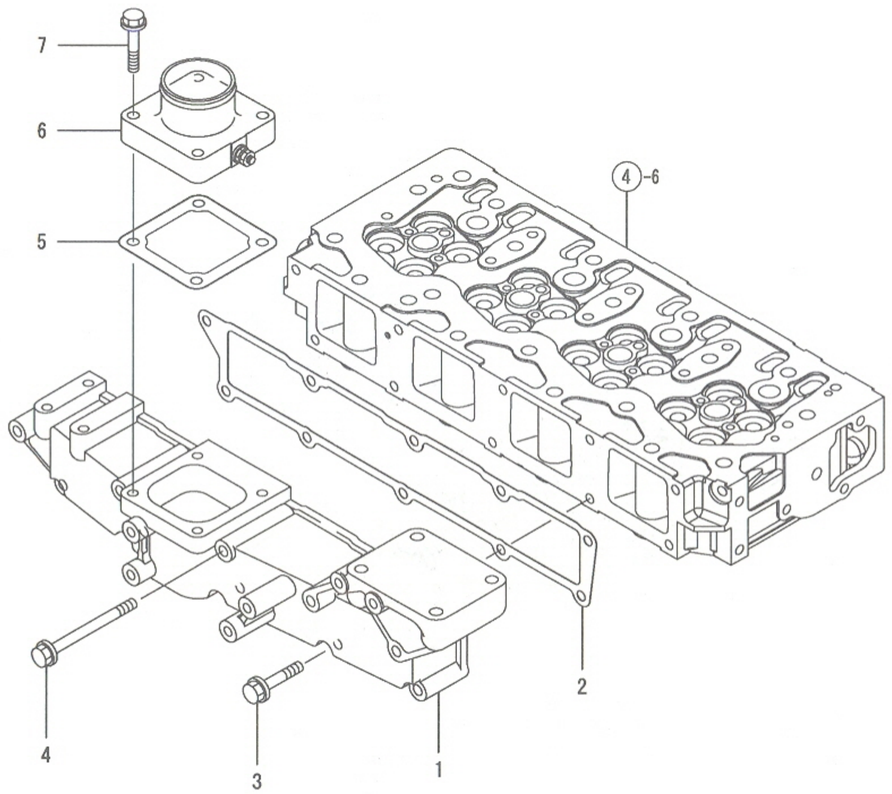

비고
(주) 엔진부「실시호기」는 항목 NO.4의
기체명판 호기임.

5. 흡기매니폴드

(A)=4TNV98-RNQH
(B)=
(C)=
(D)=
(E)=
(F)=

NO.	레벨	부품면호	부품명	수량 (A)	(B)	(C)	(D)	(E)	(F)	I R
1	1	129906-12100	매니폴드(흡기	1						
2	1	129907-12110	패킹(흡기매니폴드	1						
3	1	26106-080552	플랜지볼트 8X 55	5						
4	1	26106-080852	플랜지볼트 8X 85	5						
5	1	121850-77021	패킹(에어히터	1						
6	1	129915-77051	에어히터	1						
7	1	26106-080352	플랜지볼트 8X 35	4						

N: 구 ←O→ 신 Q: 구 ←X→ 신 R: 구 ←O→ 신 S: 구 ←X→ 신 W:추가 Z:폐지 F:세트변경 K:수량변경

(C)Copy Rights YANMAR CO.,LTD and YANMAR AGRICULTURAL EQUIPMENT CO.,LTD.

Fig.6. 배기매니폴드&소음기

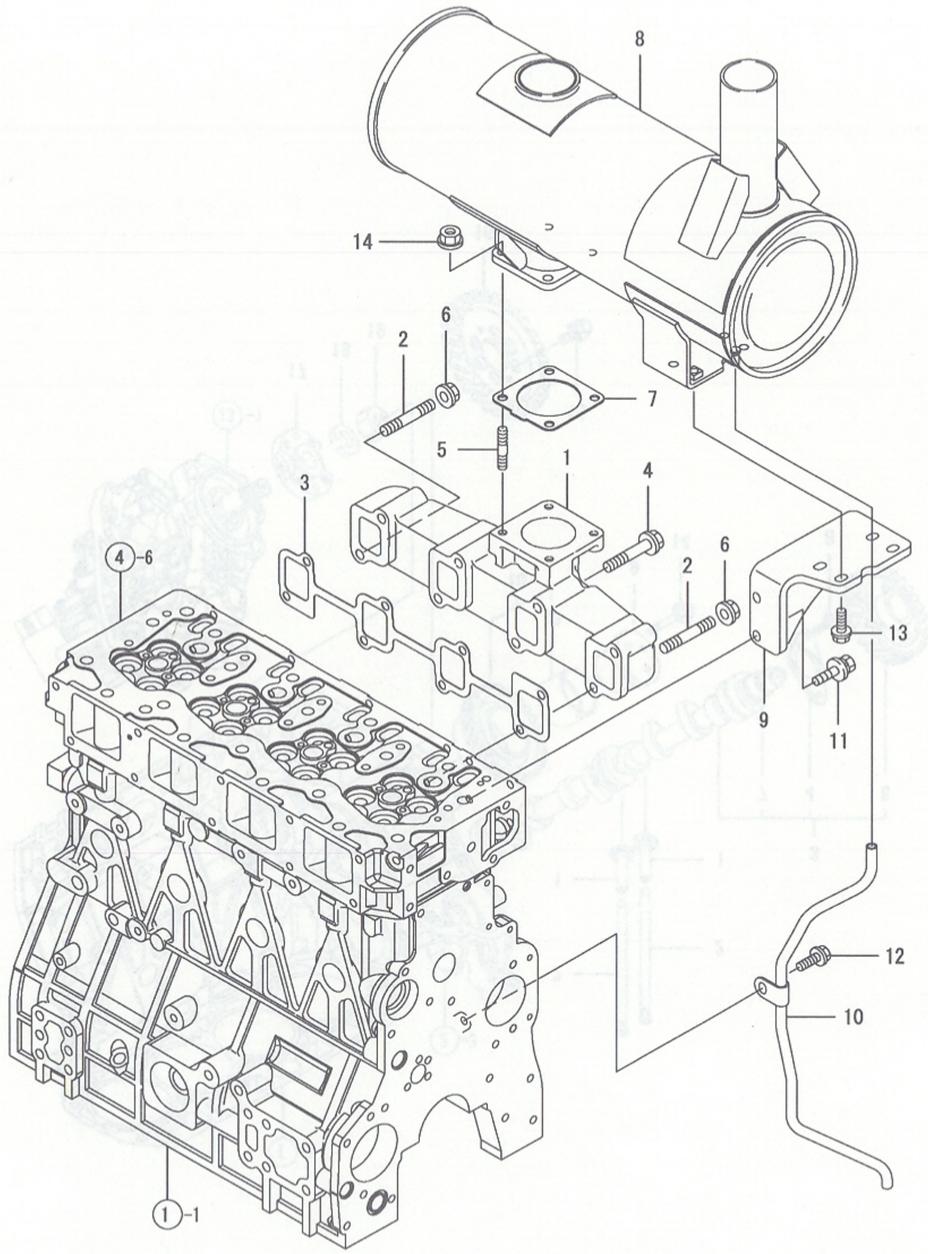

비고
(주) 엔진부「실시호기」는 항목 NO.4의
기체명판 호기임.

6. 배기매니폴드&소음기

(A)=4TNV98-RNQH
(B)=
(C)=
(D)=
(E)=
(F)=

NO.	레벨	부품번호	부품명	수량 (A)	(B)	(C)	(D)	(E)	(F)	I	R
1	1	129900-13200	배기매니폴드	1							
2	1	129263-13210	심음볼트 8×90	2							
3	1	129900-13251	패킹(배기매니폴드	1							
4	1	123900-13630	플랜지볼트 8X80	6							
5	1	119131-18320	심음볼트 8X 22	4							
6	1	26306-080002	플랜지너트 8	2							
7	1	129930-13201	개스킷(소음기	1							
8	1	129963-13500	소음기	1							
9	1	129972-13651	스테이(소음기	1							
10	1	129972-13951	물빼기파이프(소음기	1							
11	1	26014-080222	볼트(PS 8X 22	2							
12	1	26106-080102	플랜지볼트 8X 10	1							
13	1	26106-080252	플랜지볼트 8X 25	4							
14	1	26306-080002	플랜지너트(UBS 8	4							

N: 구 ↔ 신 Q: 구 ↔ 신 R: 구 ↔ 신 S: 구 ↔ 신 W:추가 Z:폐지 F:세트변경 K:수량변경

(C)Copy Rights YANMAR CO.,LTD and YANMAR AGRICULTURAL EQUIPMENT CO.,LTD.

NPC-4991

Fig.7. 캠축&구동기어

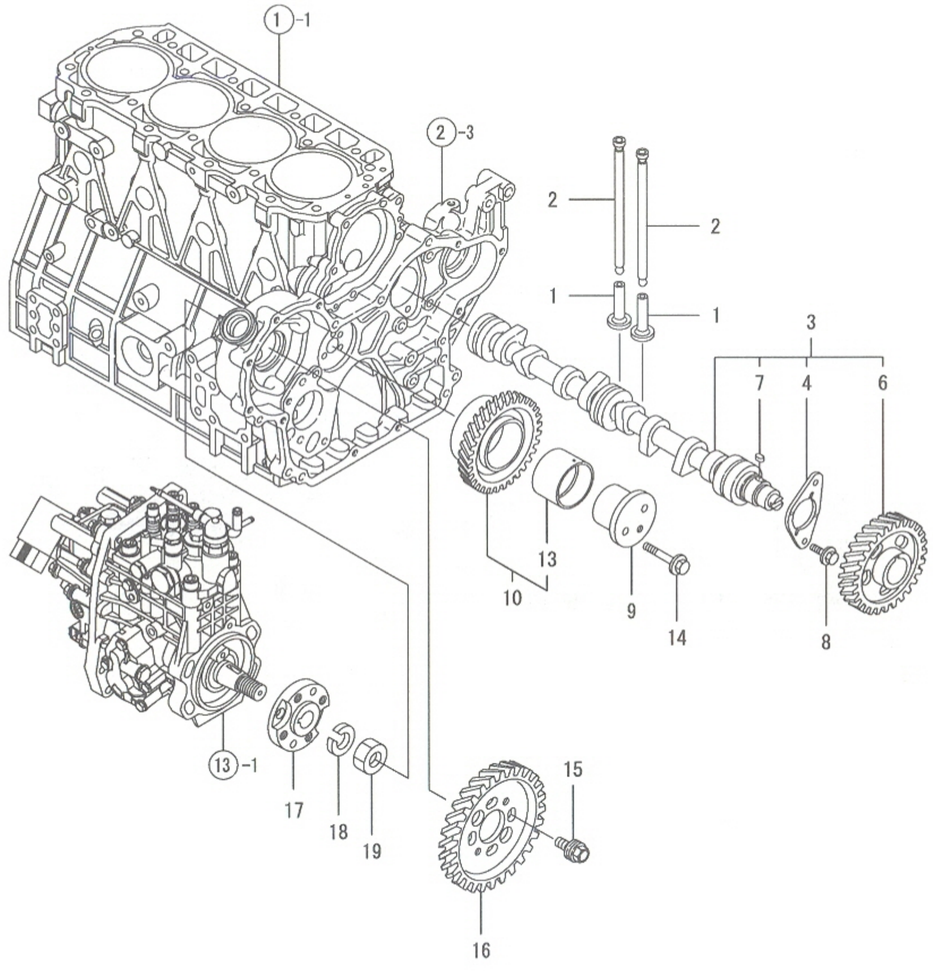

비고
(주) 엔진부「실시호기」는 항목 NO.4의
기체명판 호기임.

(A)=4TNV98-RNQH
(B)=
(C)=
(D)=
(E)=
(F)=

NO.	레벨	부품번호	부품명	수량 (A)	(B)	(C)	(D)	(E)	(F)	I	R
1	1	129150-14200	태핏	8							
2	1	129907-14400	푸시로드	8							
3	1	129907-14581	캠축조합	1							
4	2	129150-02450	쓰러쓰트메탈(캠	1							
6	2	129900-14100	캠기어(범용	1							
7	2	22512-070140	키이 7X 14	1							
8	1	26106-080162	플랜지볼트 8X 16	2							
9	1	123900-25060	축(아이들기어	1							
10	1	129900-25100	아이들기어조합	1							
13	2	129150-25920	부시(보용품	1							1
14	1	26106-080552	플랜지너트 8X 55	3							
15	1	129953-25300	볼트(FI-P기어	4							
16	1	129907-25900	기어(FI-P	1							
17	1	158563-51150	플랜지(FIC고정	1							
18	1	22217-180000	스프링와셔 18	1							
19	1	26776-180002	고정너트(세목 18	1							

N: 구 → 신 Q: 구 → 신 R: 구 → 신 S: 구 → 신 W:추가 Z: 폐지 F: 세트변경 K: 수량변경

(C)Copy Rights YANMAR CO.,LTD and YANMAR AGRICULTURAL EQUIPMENT CO.,LTD.

NPC-4991

Fig.8. 크랭크축&피스턴

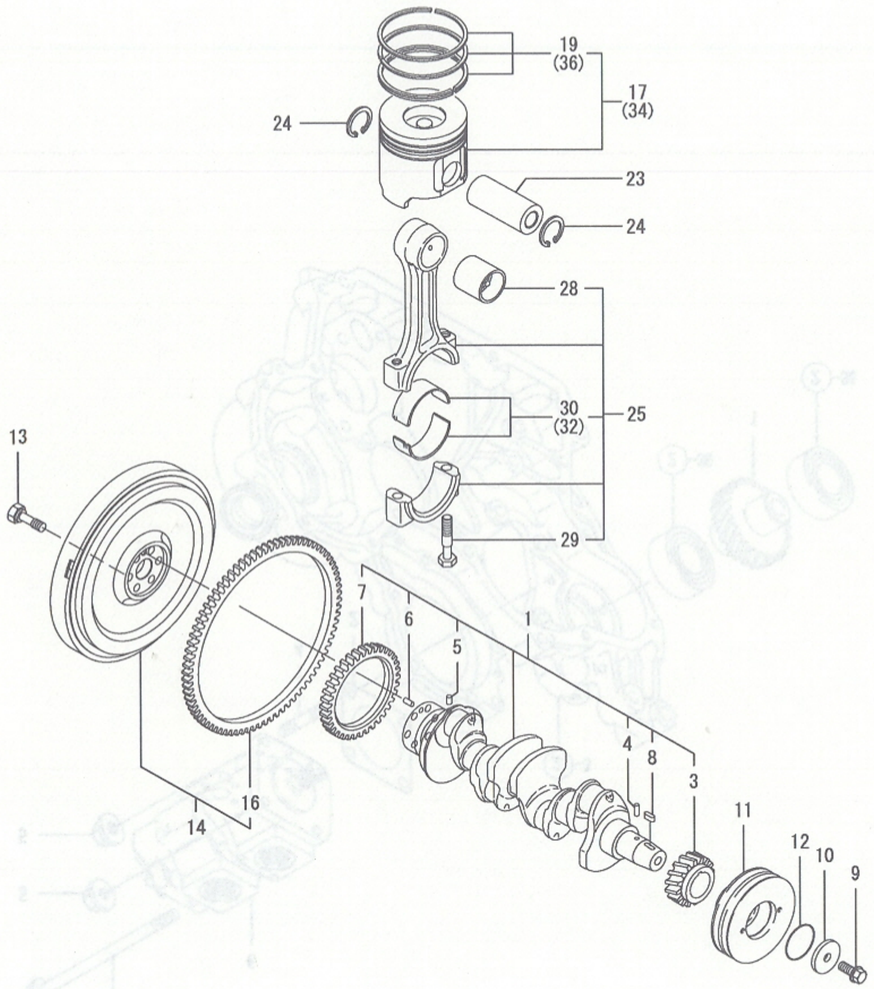

비고
(1) 보용품임.
(2) 언더사이즈(U.S=0.25)부푸임.
(3) 오버사이즈(O.S=0.25)부품임.
(주) 엔진부「실시호기」는 항목 NO.4의 기체명판 호기임.

(A)=4TNV98-RNQH
(B)=
(C)=
(D)=
(E)=
(F)=

NO.	레벨	부품번호	부품명	수량 (A)	(B)	(C)	(D)	(E)	(F)	I R
1	1	129956-21000	크랭크축조합	1						
3	2	129900-21200	크랭크기어	1						
4	2	121850-21290	평행핀(크랭크기어	1						
5	2	121850-21290	평행핀(크랭크기어	1						
6	2	121850-21920	평행핀 10X22	1						
7	2	129956-28321	밸런스구동기어	1						
8	2	22512-070140	키이 7X 14	1						
9	1	129916-21610	볼트(V풀리	1						
10	1	129960-21640	와셔	1						
11	1	129972-21660	V풀리(크랭크축	1						
12	1	24341-000530	O링 S 53.0	1						
13	1	121850-21130	볼트(플라이휠	6						
14	1	129972-21580	플라이휠조합	1						
16	2	129900-21600	링기어	1						
17	1	129963-22080	피스턴(18.5조합	4						
19	2	129907-22050	링조합	4						
23	1	120130-22301	피스턴핀	4						
24	1	22252-000300	스냅링(구멍 30	8						
25	1	129900-23001	연접봉조합	4						
28	2	129900-23911	피스턴핀메탈	4						1
29	2	129900-23200	연접봉볼트	8						
30	2	129900-23601	크랭크핀메탈	4						
32	1	129900-23611	크랭크핀메탈 U.S=0.25	4						2
34	1	729963-22900	피스턴조합 O.S=0.25	4						3
36	2	729907-22950	피스턴링세트 O.S=0.25	4						3

N: 구 ⟷ 신 Q: 구 ⟷ 신 R: 구 ⟷ 신 S: 구 ⟷ 신 W:추가 Z: 폐지 F: 세트변경 K: 수량변경

(C)Copy Rights YANMAR CO.,LTD and YANMAR AGRICULTURAL EQUIPMENT CO.,LTD.

Fig.9. 유압펌프

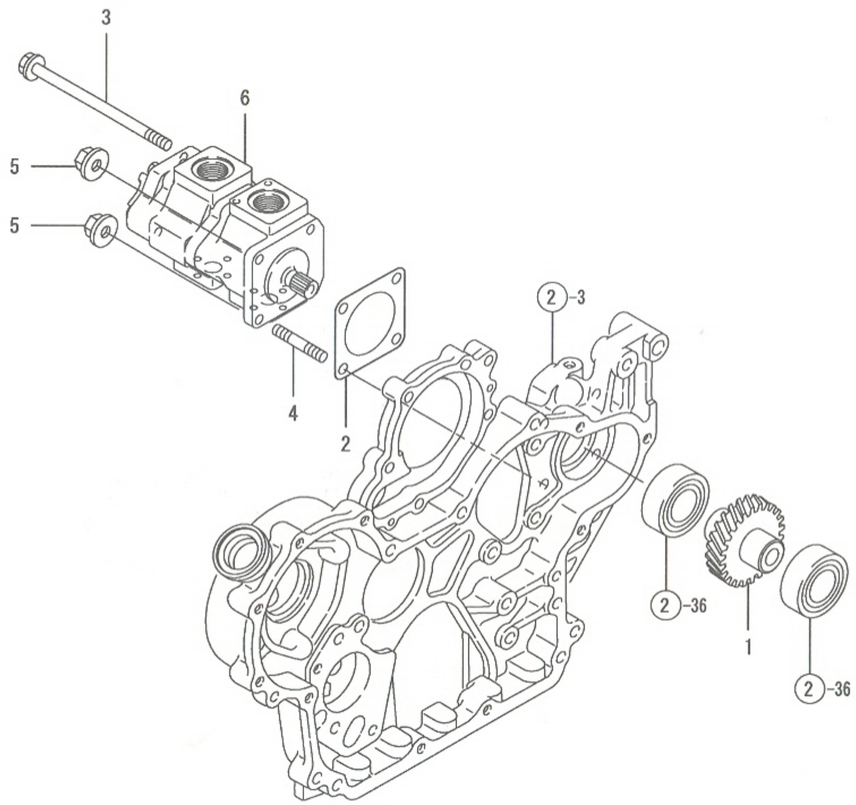

비고
(주) 엔진부「실시호기」는 항목 NO.4의
기체명판 호기임.

9. 유압펌프

(A)=4TNV98-RNQH
(B)=
(C)=
(D)=
(E)=
(F)=

NO.	레벨	부품번호	부품명	수량 (A)	(B)	(C)	(D)	(E)	(F)	I	R
1	1	129956-26010	유압펌프기어	1							
2	1	124240-01883	패킹(유압펌프	1							
3	1	129956-26220	볼트 8×170	2							
4	1	26216-080202	심음볼트 8X 20	2							
5	1	26306-080002	플랜지너트 8	2							
6	1	1A7450-41110	유압펌프 PWF2-D-16×11AK	1							

N: 구 신 Q: 구 신 R: 구 신 S: 구 신 W:추가 Z: 폐지 F: 세트변경 K: 수량변경

(C)Copy Rights YANMAR CO.,LTD and YANMAR AGRICULTURAL EQUIPMENT CO.,LTD.

NPC-4991

Fig.10. 밸런서

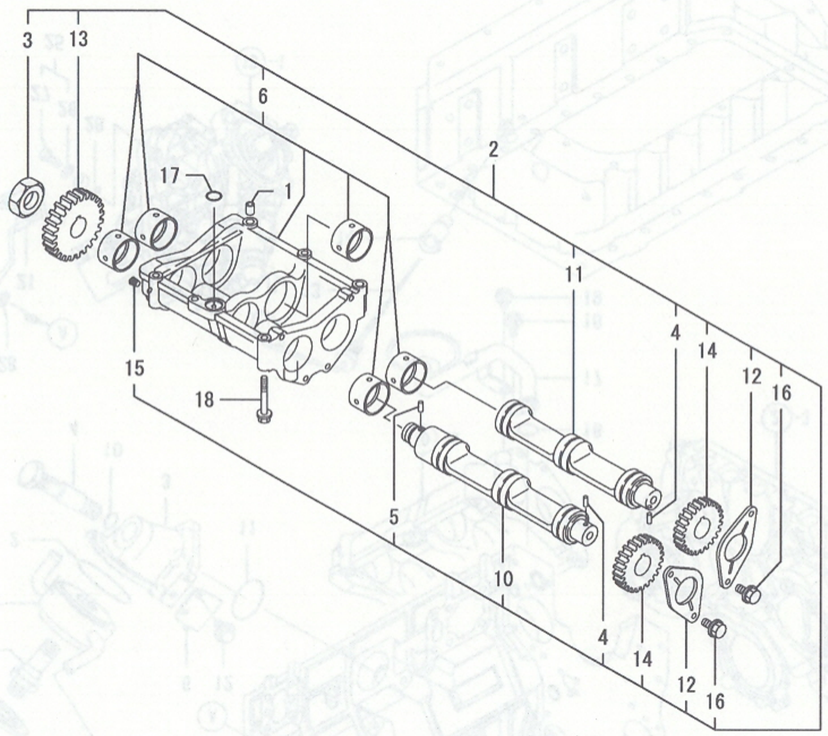

비고
(주) 엔진부「실시호기」는 항목 NO.4의
기체명판 호기임.

(A)=4TNV98-RNQH
(B)=
(C)=
(D)=
(E)=
(F)=

NO.	레벨	부품번호	부품명	수량 (A)	(B)	(C)	(D)	(E)	(F)	I R
1	1	129795-01960	노크파이프	2						
2	1	129956-28009	밸런서조합	1						
3	2	128610-14120	앤드너트	1						
4	2	121850-21290	평행핀(크랭크기어	2						
5	2	121850-21290	평행핀(크랭크기어	1						
6	2	129956-28019	밸런서케이스조합	1						
10	2	129956-28101	밸런서축(A	1						
11	2	129956-28111	밸런서축(B	1						
12	2	129956-28180	쓰러쓰트판(밸런스	2						
13	2	129956-28332	밸런서피동기어	1						
14	2	129956-28341	밸런서기어	2						
15	2	23876-005000	나사플러그 PT1/16	1						
16	2	26106-080162	플랜지볼트 8X 16	4						
17	1	24311-000200	O링 1A P-20.0	1						
18	1	26106-080602	플랜지볼트 8X 60	6						

N: 구 ←○→ 신 Q: 구 ←×→ 신 R: 구 ←○→ 신 S: 구 ←×→ 신 W:추가 Z: 폐지 F: 세트변경 K: 수량변경

(C)Copy Rights YANMAR CO.,LTD and YANMAR AGRICULTURAL EQUIPMENT CO.,LTD.

Fig.11. 윤활장치

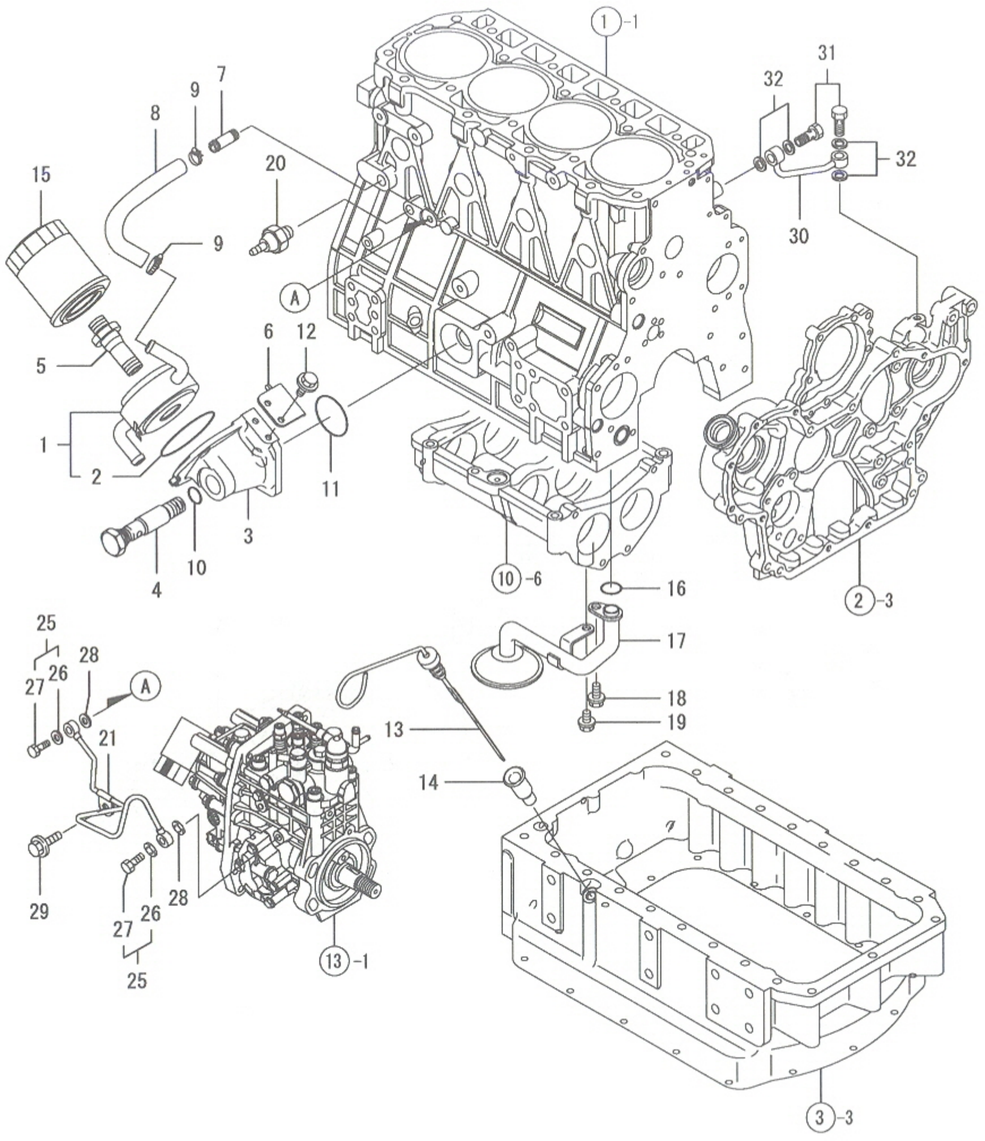

비고
(주) 엔진부「실시호기」는 항목 NO.4의
기체명판 호기임.

11. 윤활장치

(A)=4TNV98-RNQH (D)=
(B)= (E)=
(C)= (F)=

NO.	레벨	부품번호	부품명	수량 (A)	(B)	(C)	(D)	(E)	(F)	I R
1	1	129956-33011	오일쿨러조합	1						
2	2	129957-33050	O링	1						
3	1	129956-33101	브래킷(오일쿨러	1						
4	1	129956-33110	볼트(오일쿨러	1						
5	1	129956-33120	센터볼트(오일쿨러	1						
6	1	129972-33140	회전방지(브래킷	1						
7	1	129122-44480	죠인트 PT1/4	1						
8	1	129956-49172	냉각호스(LO쿨러IN	1						
9	1	23000-022000	호스클립 22	2						
10	1	24314-000200	O링 P 20.0	1						
11	1	24321-000600	O링 G 60.0	1						
12	1	26106-060142	플랜지볼트 6 X 14	2						
13	1	129972-34800	검유봉	1						
14	1	119860-34810	검유봉가이드	1						
15	1	119005-35160	LO필터 80X100L	1						
16	1	129900-32030	O링 P20	1						
17	1	129956-35000	오일흡입관조합	1						
18	1	26106-080142	플랜지볼트 8X 14	1						
19	1	26106-080202	플랜지볼트 8X 20	1						
20	1	114250-39450	유압스위치(0.5KG	1						
21	1	129963-39060	윤활호스조합	1						
25	1	129005-59830	커플링볼트조합 8	2						
26	2	22190-080002	시일와셔(소 8	2						
27	2	23857-030000	커플링볼트 3	2						
28	1	22190-080002	시일와셔(소 8	2						
29	1	26106-080122	플랜지볼트 8X 12	1						
30	1	129930-39050	오일파이프(유압펌프	1						
31	1	105010-39140	커플링볼트	2						
32	1	22190-080002	시일와셔(소 8	4						

N: 구 ⟷ 신 Q: 구 ⟷ 신 R: 구 ⟷ 신 S: 구 ⟷ 신 W:추가 Z: 폐지 F: 세트변경 K: 수량변경

(C)Copy Rights YANMAR CO.,LTD and YANMAR AGRICULTURAL EQUIPMENT CO.,LTD.

Fig.12. 냉각장치

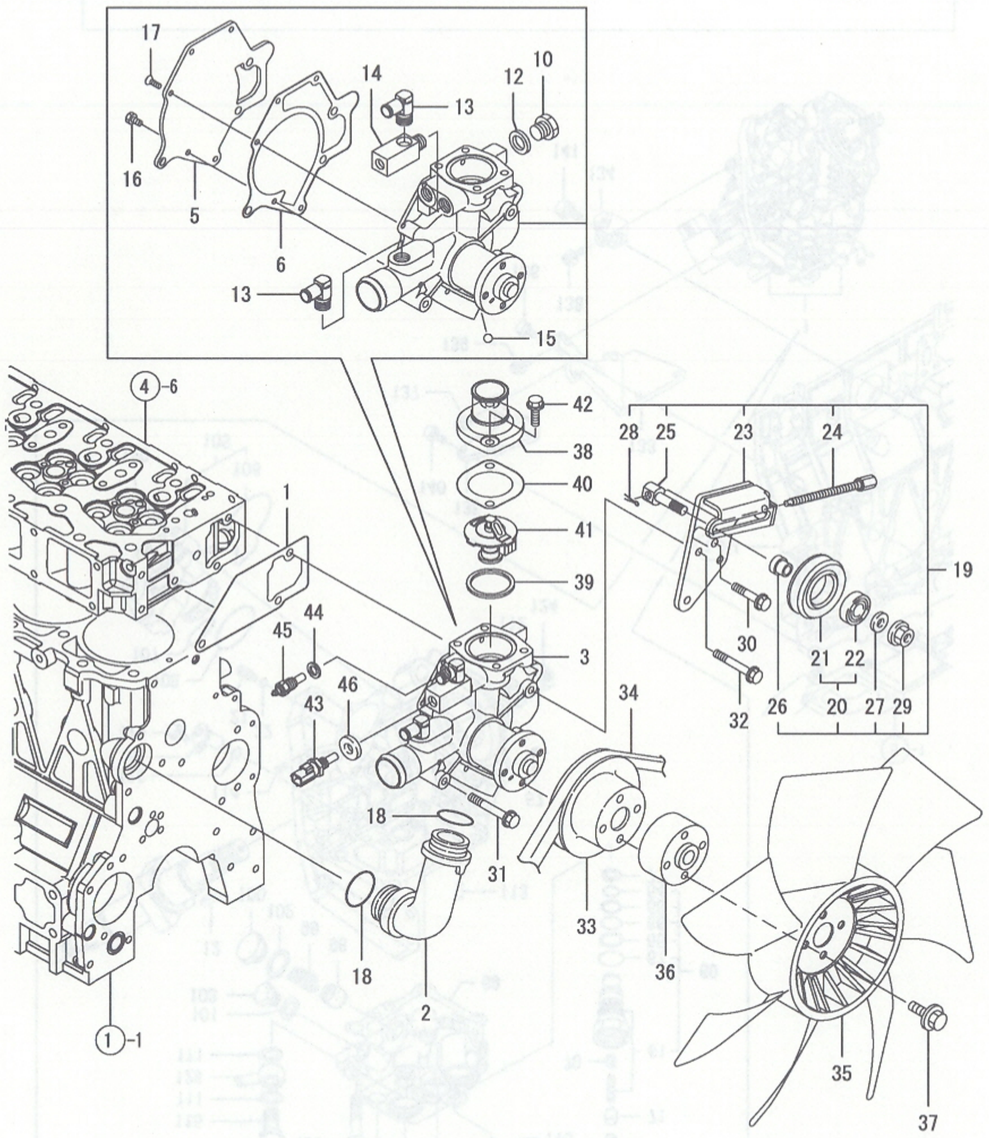

비고
(주) 엔진부「실시호기」는 항목 NO.4의
기체명판 호기임.

12. 냉각장치

(A)=4TNV98-RNQH (D)=
(B)= (E)=
(C)= (F)=

NO.	레벨	부품번호	부품명	수량 (A)	(B)	(C)	(D)	(E)	(F)	I	R
1	1	129900-42061	패킹(냉각수펌프	1							
2	1	129900-42070	냉각수호스	1							
3	1	129972-42100	냉각수펌프(HI	1							
5	2	129900-42161	커버	1							
6	2	129900-42170	개스킷	1							
10	2	121450-42450	플러그 M16	1							
12	2	124465-44950	패킹 16	1							
13	2	119852-49300	엘보 R3/8	2							
14	2	129972-49350	죠인트(냉각수센서	1							
15	2	24190-080001	강구 1/ 4	1							
16	2	26116-060162	볼트 6 X 16	2							
17	2	26577-060142	접시소나사(+홈 6 X 14	3							
18	1	129900-42140	O링 P36	2							
19	1	129972-96951	텐션장치조합	1							
20	2	129457-96200	텐션풀리조합	1							
21	3	129457-96230	텐션풀리	1							
22	3	24104-062024	베어링 6202UU	1							
23	2	129972-96961	텐션브래킷	1							
24	2	129972-96971	조정볼트	1							
25	2	129972-96980	텐션풀리볼트	1							
26	2	129054-96990	스페이셔	1							
27	2	22137-100000	평와셔 10	1							
28	2	22411-160120	할핀 1.6 X 12	1							
29	2	26306-100002	플랜지너트 10	1							
30	1	26106-080402	플랜지볼트 8 X 40	1							
31	1	26106-080552	플랜지볼트 8 X 55	1							
32	1	26106-080602	플랜지볼트 8 X 60	2							
33	1	129900-42461	V풀리(냉각수펌프	1							
34	1	129972-42280	V벨트 A47.0	1							
35	1	129907-44740	냉각팬 430X7	1							
36	1	119005-44761	스페이셔	1							
37	1	26106-080452	플랜지볼트 8X 45	4							
38	1	129981-49531	커버(써머스탯	1							
39	1	121850-49550	패킹(써머스탯	1							
40	1	129900-49560	패킹(써머스탯커버	1							
41	1	121850-49800	써머스탯	1							
42	1	26106-080252	플랜지볼트 8 X 25	2							
43	1	119254-44910	수온센서(에코	1							
44	1	129150-49360	패킹 10	1							
45	1	129242-49450	수온센서	1							
46	1	22190-120002	시일와셔(소 12	1							

N: 구 신 Q: 구 신 R: 구 신 S: 구 신 W:추가 Z: 폐지 F: 세트변경 K: 수량변경

(C)Copy Rights YANMAR CO.,LTD and YANMAR AGRICULTURAL EQUIPMENT CO.,LTD.

Fig.13. 연료분사펌프

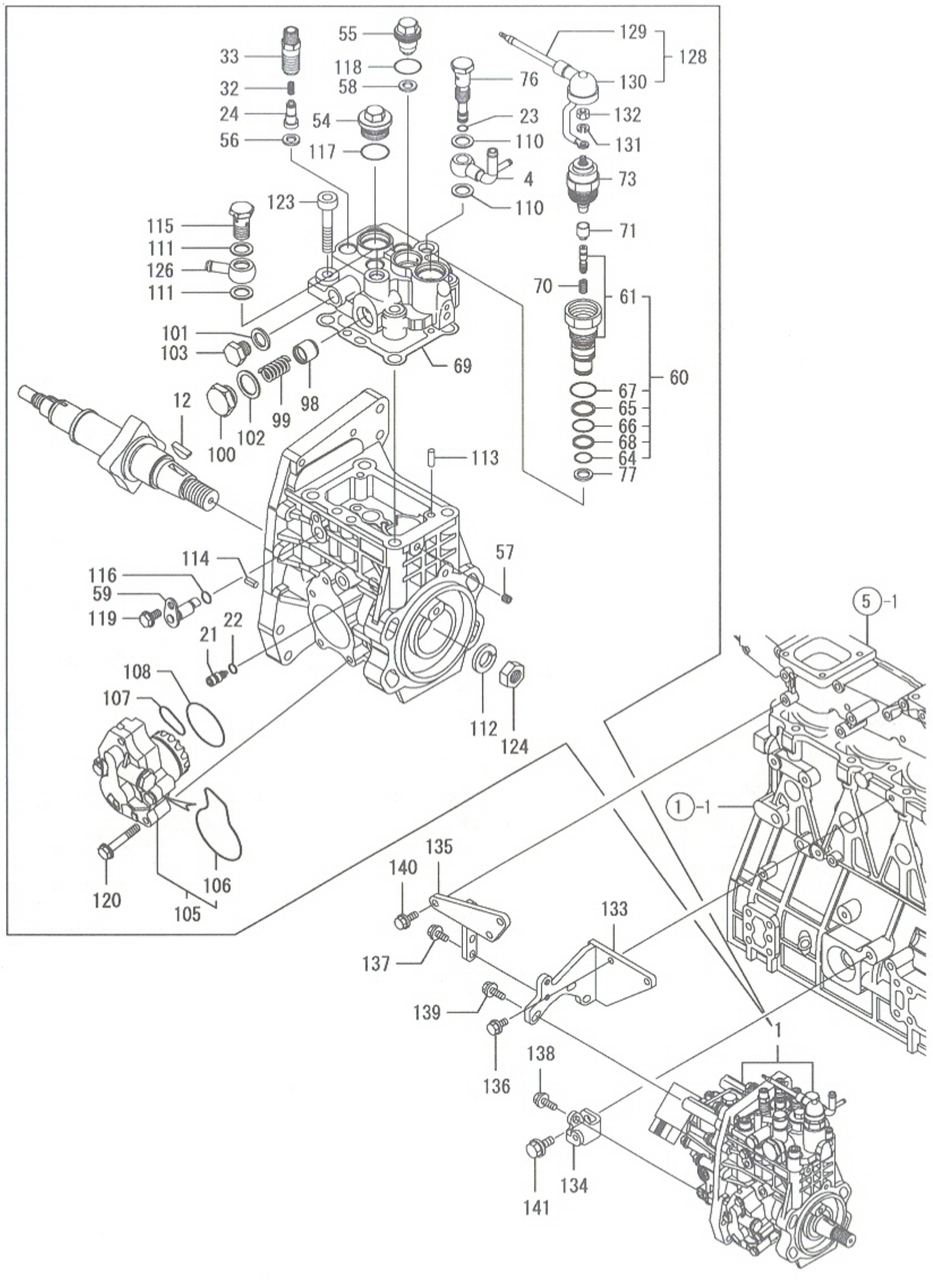

비고
(1) 가버너조합(FIG.14)는 연료분사펌프조합 (REF.NO.1)에 포함됨.
(주) 엔진부「실시호기」는 항목 NO.4의 기체명판 호기임.

13. 연료분사펌프

(A)=4TNV98-RNQH (D)=
(B)= (E)=
(C)= (F)=

NO.	레벨	부품번호	부품명	수량 (A)	(B)	(C)	(D)	(E)	(F)	I R
1	1	729963-51320	연료분사펌프조합	1						1
4	2	158552-51670	죠인트	1						
12	2	144626-51090	키이 5X19	1						
21	2	158600-51270	스토퍼	1						
22	2	158563-51281	O링	1						
23	2	158563-51281	O링	1						
24	2	129509-51300	분배밸브조합	4						
32	2	158563-51330	스프링	4						
33	2	129928-51340	홀더	4						
54	2	158601-51550	플러그	1						
55	2	129907-51560	플러그	1						
56	2	158552-51570	패킹(플러그	4						
57	2	158557-51570	플러그	1						
58	2	129906-51580	패킹	1						
59	2	158552-51580	리프트	1						
60	2	129657-51590	타이머세트	1						
61	3	129657-51600	타이머조합	1						
64	3	158553-51670	O링 1011	1						
65	3	119802-51680	백업링	1						
66	3	119802-51690	O 링	1						
67	3	24356-010200	패킹 1020	1						
68	3	24372-000150	백업링 T2 P 15	1						
69	2	158560-51600	헤드패킹	1						
70	2	119852-51630	타이머스프링	1						
71	2	119852-51640	타이머캡	1						
73	2	119852-51650	솔레노이드밸브	1						
76	2	158601-51650	죠인트	1						
77	2	158553-51680	타이머패킹	1						
98	2	158601-51770	피스턴	1						
99	2	158552-51781	댐퍼조합	1						
100	2	158601-51790	플러그	1						
101	2	22190-120002	시일와셔 12	1						
102	2	22190-180002	시일와셔 18	1						
103	2	23887-120002	육각플러그 12	1						
105	2	158552-52100	피드펌프조합	1						
106	3	158552-52500	O링(피드펌프	1						
107	2	158552-52310	O링	1						
108	2	158552-52400	O링 4E S42	1						
110	2	22190-120002	시일와셔 12	2						
111	2	22190-120002	시일와셔 12	2						
112	2	22217-180000	스프링와셔 18	1						
113	2	22312-050140	평행핀 5X14	2						
114	2	22351-050010	스프링핀 5X10	2						
115	2	23857-060000	죠인트볼트 6	1						
116	2	24311-000070	O링 1A P-7.0	1						
117	2	24356-010200	패킹 1020	1						
118	2	24356-020210	O 링	1						
119	2	26106-060102	플랜지볼트 6X 10	1						
120	2	26106-060352	플랜지볼트 6X 35	4						
123	2	26450-100452	플랜지볼트 10X 45	4						
124	2	26776-180002	고정너트 M8	1						

N: 구 ⇄ 신 Q: 구 ⇄ 신 R: 구 ⇄ 신 S: 구 ⇄ 신 W:추가 Z:폐지 F:세트변경 K:수량변경

++ CONTINUE ++

(C)Copy Rights YANMAR CO.,LTD and YANMAR AGRICULTURAL EQUIPMENT CO.,LTD.

Fig.13. 연료분사펌프

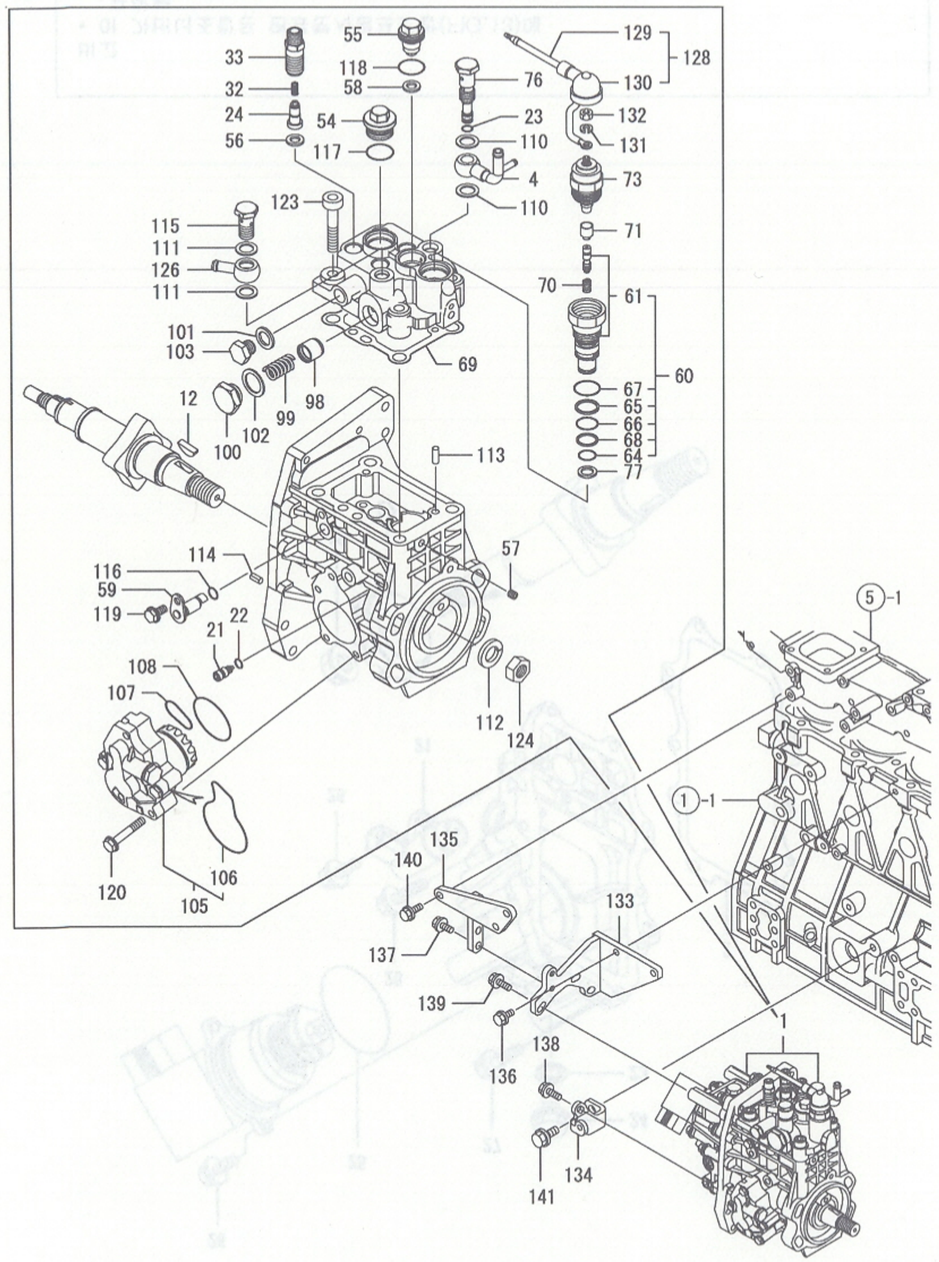

비고
(1) 가버너조합(FIG.14)는 연료분사펌프조합 (REF.NO.1)에 포함됨.
(주) 엔진부「실시호기」는 항목 NO.4의 기체명판 호기임.

13. 연료분사펌프

(A)=4TNV98-RNQH
(B)=
(C)=
(D)=
(E)=
(F)=

NO.	레벨	부품번호	부품명	수량 (A)	(B)	(C)	(D)	(E)	(F)	I	R
126	2	129916-59020	파이프죠인트 12	1							
128	2	129263-77951	배선조합	1							
129	3	129263-77930	배선(CSD	1							
130	3	129263-77941	고무캡	1							
131	2	22217-050000	스프링와셔 5	1							
132	2	26716-050002	너트 5	1							
133	1	129974-01950	떨림방지 MP4 상	1							
134	1	129906-01960	떨림방지 MP4 하	1							
135	1	129974-01970	서포트(떨림방지-상	1							
136	1	26106-080202	플랜지볼트 8 X 20	2							
137	1	26106-080202	플랜지볼트 8 X 20	2							
138	1	26106-080222	플랜지볼트 8 X 22	1							
139	1	26106-080252	플랜지볼트 8 X 25	3							
140	1	26106-080252	플랜지볼트 8 X 25	3							
141	1	26106-100202	플랜지볼트 10 X 20	1							

N: 구 ⟷ 신 Q: 구 ⟷ 신 R: 구 ⟷ 신 S: 구 ⟷ 신 W:추가 Z:폐지 F:세트변경 K:수량변경

(C)Copy Rights YANMAR CO.,LTD and YANMAR AGRICULTURAL EQUIPMENT CO.,LTD.

Fig.14. 가버너

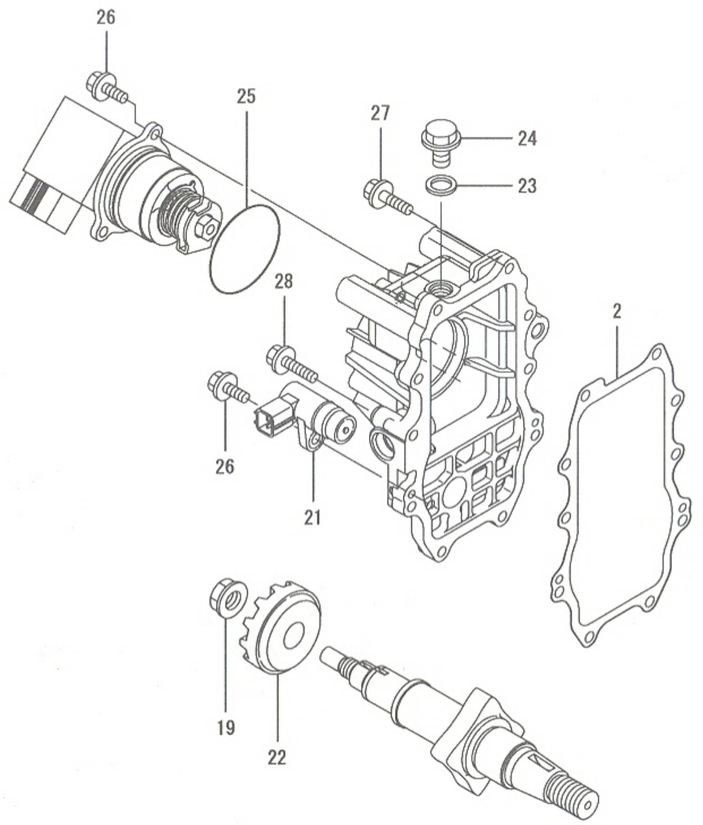

비고
* 이 가버너조합은 연료분사펌프조합(FIG.13)에 포함됨.
(주) 엔진부「실시호기」는 항목 NO.4의 기체명판 호기임.

14. 가버너

(A)=4TNV98-RNQH
(B)=
(C)=
(D)=
(E)=
(F)=

NO.	레벨	부품번호	부품명	수량 (A)	(B)	(C)	(D)	(E)	(F)	I	R
2	2	158560-61050	케이스패킹	1							
19	2	129008-61301	가버너웨이트너트	1							
21	2	158557-61720	센서	1							
22	2	158553-61780	센서기어	1							
23	2	23414-120000	개스킷 12	1							
24	2	23887-120002	육각플러그 12	1							
25	2	24341-000480	O링 1A S-48.0	1							
26	2	26106-060162	플랜지볼트 6X 16	4							
27	2	26106-060252	플랜지볼트 6X 25	9							
28	2	26106-060402	플랜지볼트 6X 40	1							

N: 구 ⟷ 신 Q: 구 ⟷ 신 R: 구 ⟷ 신 S: 구 ⟷ 신 W:추가 Z:폐지 F:세트변경 K:수량변경

(C)Copy Rights YANMAR CO.,LTD and YANMAR AGRICULTURAL EQUIPMENT CO.,LTD.

NPC-4991

Fig.15. 연료분사밸브

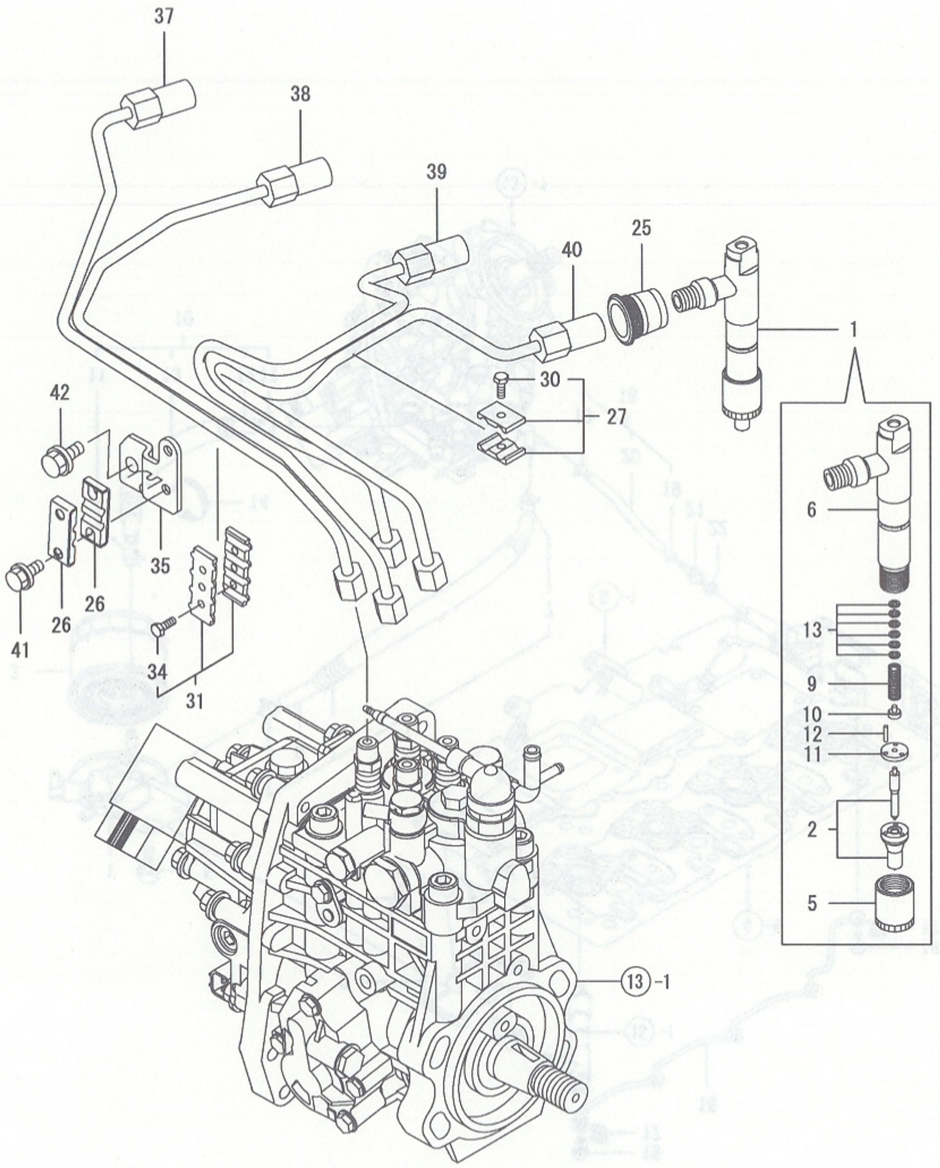

비고
(주) 엔진부「실시호기」는 항목 NO.4의
기체명판 호기임.

NPC-4991 15. 연료분사밸브

(A)=4TNV98-RNQH
(B)=
(C)=
(D)=
(E)=
(F)=

NO.	레벨	부품번호	부품명	수량 (A)	(B)	(C)	(D)	(E)	(F)	I R
1	1	729907-53100	연료분사밸브조합	4						
2	2	129907-53000	노즐조합	4						
5	2	114250-53080	노즐케이스너트	4						
6	2	129907-53100	노즐홀더조합	4						
9	2	114250-53120	노즐스프링	4						
10	2	114250-53130	노즐스프링시트	4						
11	2	114250-53140	고정판	4						
12	2	114250-53210	핀(노즐위치결정	8						
13	2	114250-53400	시임조합	4						
25	1	123907-11601	파이프시일	4						
26	1	122780-59100	떨리방지	2						
27	1	119305-59120	떨림방지(분사파이프조합	1						
30	2	129150-59131	육각볼트 M4X14	1						
31	1	129550-59120	떨림방지	1						
34	2	129150-59131	육각볼트 M4X14	2						
35	1	129972-59710	잡이(파이프떨링방지	1						
37	1	129907-59810	연료분사파이프조합(NO.1	1						
38	1	129907-59820	연료분사파이프조합(NO.2	1						
39	1	129907-59830	연료분사파이프조합(NO.3	1						
40	1	129907-59840	연료분사파이프조합(NO.4	1						
41	1	26106-060162	플랜지볼트 6X 16	2						
42	1	26106-080182	플랜지볼트 8X 18	1						

N: 구 ←○→ 신 Q: 구 ←×→ 신 R: 구 ←○→ 신 S: 구 ←×→ 신 W:추가 Z:폐지 F:세트변경 K:수량변경

(C)Copy Rights YANMAR CO.,LTD and YANMAR AGRICULTURAL EQUIPMENT CO.,LTD.

Fig.16. 연료파이프

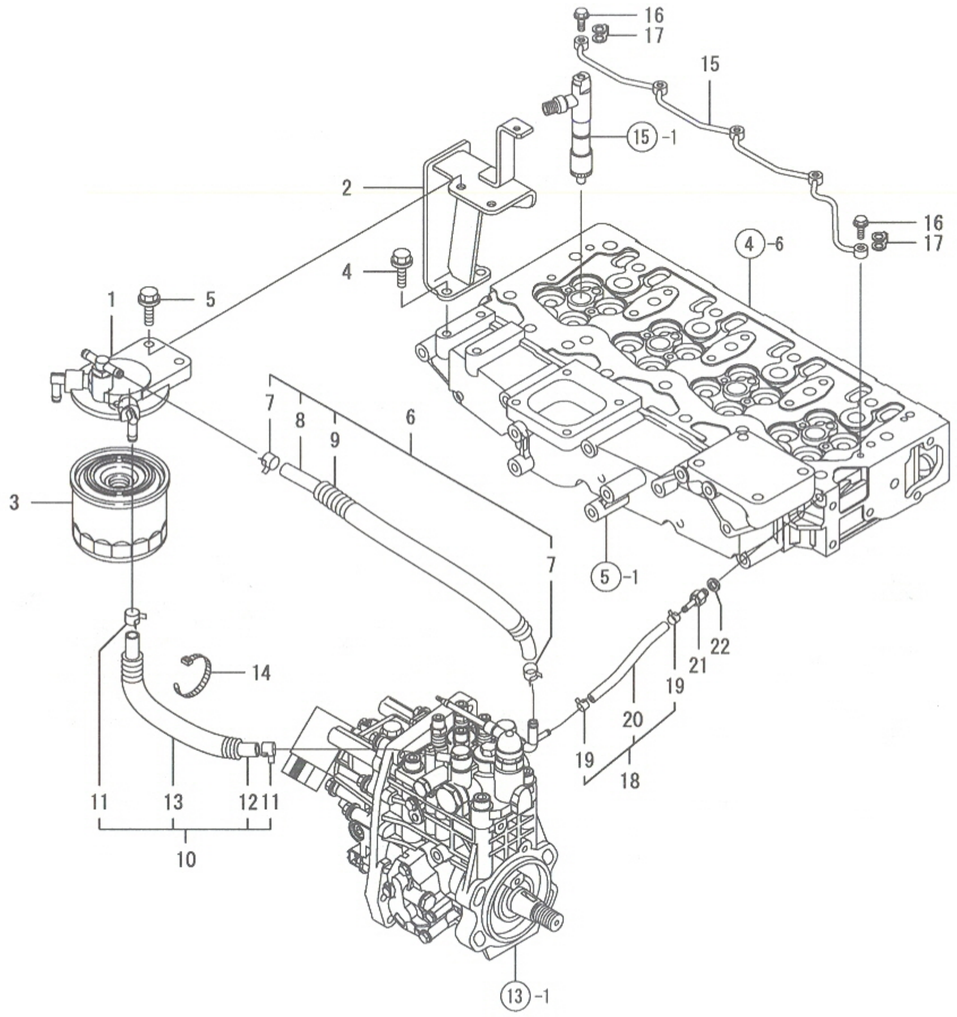

비고
(주) 엔진부「실시호기」는 항목 NO.4의
기체명판 호기임.

16. 연료파이프

(A)=4TNV98-RNQH
(B)=
(C)=
(D)=
(E)=
(F)=

NO.	레벨	부품번호	부품명	수량 (A)	(B)	(C)	(D)	(E)	(F)	I	R
1	1	119934-55610	취부대(연료필터	1							
2	1	129972-55620	스테이(연료필터	1							
3	1	119802-55801	연료필터	1							
4	1	26106-080202	플랜지볼트 8X 20	2							
5	1	26106-080302	플랜지볼트 8X 30	2							
6	1	129467-59010	연료파이프조합	1							
7	2	124766-59050	호스클립(소 12	2							
8	2	129335-59090	연료호스 (D13XL500)	1							
9	2	119560-59110	콜게이트튜브 15	1							
10	1	129972-59010	연료호스 420	1							
11	2	124766-59050	호스클립(소 12	2							
12	2	129972-59090	연료호스 D13XL420	1							
13	2	129950-59221	콜게이트튜브 15	1							
14	1	121750-59890	나일론밴드 140	1							
15	1	129907-59140	연료호스조합(리턴	1							
16	1	123907-59540	커플링볼트 M6	5							
17	1	123907-59550	패킹(연료리턴 6	5							
18	1	129486-59551	연료호스(리턴조합	1							
19	2	124722-59050	호스클립 9	2							
20	2	129486-59510	연료리턴파이프	1							
21	1	123907-59560	호스연결 4	1							
22	1	22190-080002	시일와셔(소 8	1							

N: 구 신 Q: 구 신 R: 구 신 S: 구 신 W:추가 Z: 폐지 F: 세트변경 K:수량변경

(C)Copy Rights YANMAR CO.,LTD and YANMAR AGRICULTURAL EQUIPMENT CO.,LTD.

Fig.17. 시동모터

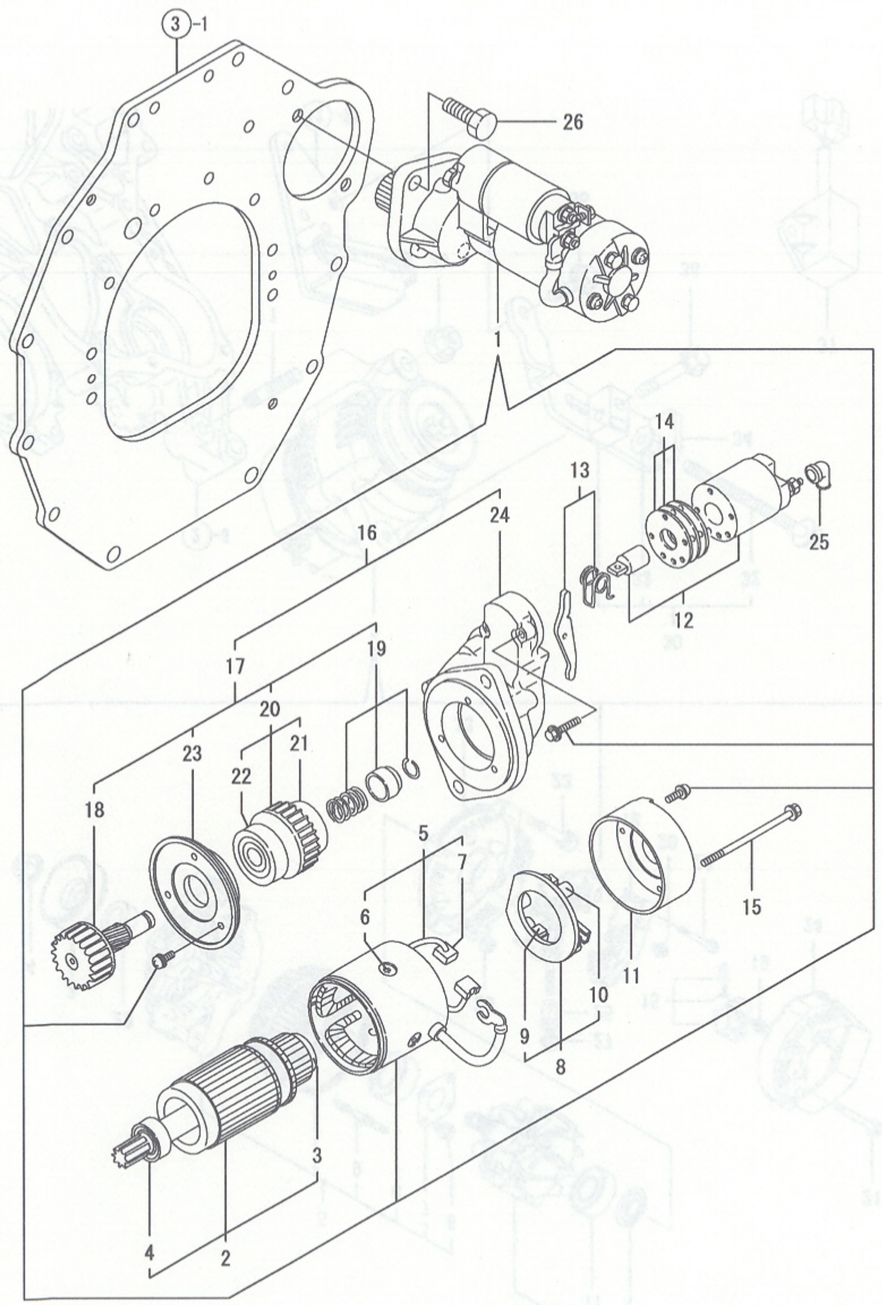

비고
(주) 엔진부「실시호기」는 항목 NO.4의
기체명판 호기임.

17. 시동모터

(A)=4TNV98-RNQH (D)=
(B)= (E)=
(C)= (F)=

NO.	레벨	부품번호	부품명	수량 (A)	(B)	(C)	(D)	(E)	(F)	I	R
1	1	129900-77010	시동모터(2.3KW	1							
2	2	129900-77400	아마튜어 ASSY	1							
3	3	X2114155110	볼베어링(1	1							
4	3	X2114255110	볼베어링(2	1							
5	2	129900-77440	필드코일조합	1							
6	3	171008-77450	풀코어세트스크류	4							
7	3	129900-77450	브러시 (+)	2							
8	2	129900-77480	브러시홀더조합	1							
9	3	129900-77450	브러시 (+)	2							
10	3	X2130631300	브러시스프링	4							
11	2	129900-77460	뒤커버	1							
12	2	129900-77591	마그네틱스위치조합	1							
13	2	129900-77620	시프터레버세트	1							
14	2	129900-77650	더스트커버 KIT	1							
15	2	129900-77640	관통볼트	2							
16	2	129900-77700	기어케이스조합	1							
17	3	129900-77510	피니언클러치조합	1							
18	4	129900-77540	피니언축	1							
19	4	129900-77550	스토퍼세트	1							
20	4	129900-77520	클러치 ASSY	1							
21	4	171008-77730	베어링	1							
22	4	171008-77740	베어링	1							
23	4	129900-77610	베어링리테이너	1							
24	3	129900-77710	기어케이스	1							
25	2	171008-77750	커버(터미널	1							
26	1	26116-120252	볼트 12X 25	2							

N: 구 ⟷ 신 Q: 구 ⟷ 신 R: 구 ⟷ 신 S: 구 ⟷ 신 W:추가 Z:폐지 F: 세트변경 K:수량변경

(C)Copy Rights YANMAR CO.,LTD and YANMAR AGRICULTURAL EQUIPMENT CO.,LTD.

Fig.18. 발전기

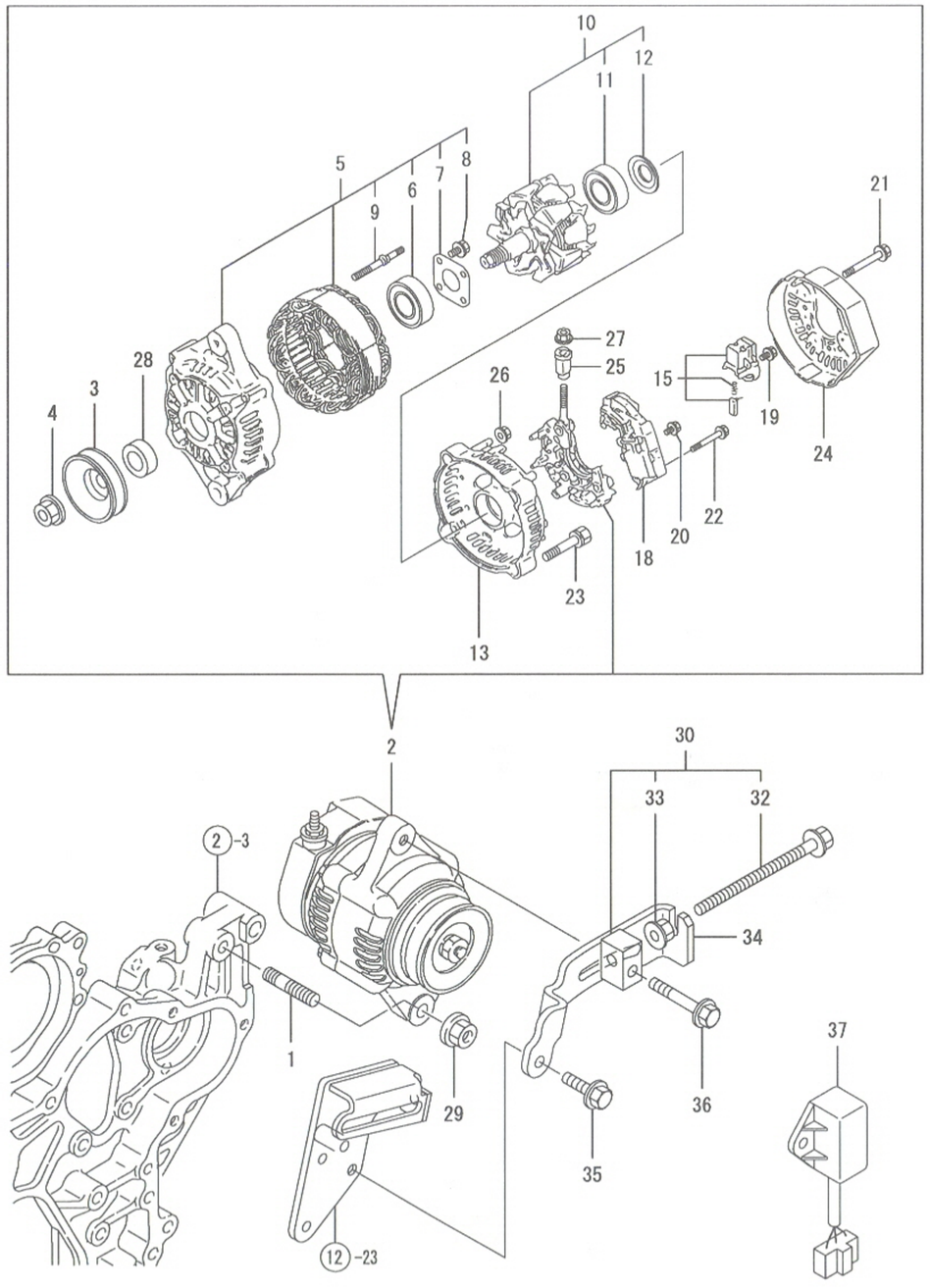

비고
(주) 엔진부「실시호기」는 항목 NO.4의
기체명판 호기임.

18. 발전기

(A)=4TNV98-RNQH (D)=
(B)= (E)=
(C)= (F)=

NO.	레벨	부품번호	부품명	수량 (A)	(B)	(C)	(D)	(E)	(F)	I R
1	1	129795-01900	심음볼트	1						
2	1	129961-77200	발전기	1						
3	2	119620-77461	풀리	1						
4	2	119620-77471	너트	1						
5	2	129961-77421	프레임조합	1						
6	3	119620-79200	볼베어링	1						
7	3	119620-79210	판(리테이너	1						
8	3	119620-79220	스크류	4						
9	3	119620-79230	심음볼트	2						
10	2	129052-77380	로터 ASSY	1						
11	3	123501-79240	볼베어링	1						
12	3	119620-79250	베어링커버	1						
13	2	128401-77440	프레임(뒤끝	1						
15	2	129052-79270	브러시홀더	1						
18	2	119620-77710	레귤레이터조합	1						
19	2	119620-79290	스크류	6						
20	2	119620-79300	스크류	1						
21	2	119620-79310	볼트	3						
22	2	119620-79320	와셔붙이스크류	2						
23	2	119620-79330	볼트	2						
24	2	128401-77450	뒤커버	1						
25	2	119620-79340	방호부시	1						
26	2	119620-79350	너트	2						
27	2	X9490561001	너트	1						
28	2	119620-77490	칼러	1						
29	1	26306-100002	플랜지너트 10	1						
30	1	119624-77351	블록(발전기조합	1						
32	2	26106-081004	플랜지볼트 8*100	1						
33	2	26306-080002	너트 8	1						
34	1	129972-77370	벨트어져스터	1						
35	1	26014-080252	플랜지볼트 8X 25	1						
36	1	26106-080452	플랜지볼트 8X 45	1						
37	1	185109-00060	기종설정기	1						

N: 구 → 신 Q: 구 → 신 R: 구 → 신 S: 구 → 신 W:추가 Z: 폐지 F: 세트변경 K:수량변경

(C)Copy Rights YANMAR CO.,LTD and YANMAR AGRICULTURAL EQUIPMENT CO.,LTD.

NPC-4991

Fig.19. 콤프레셔취부

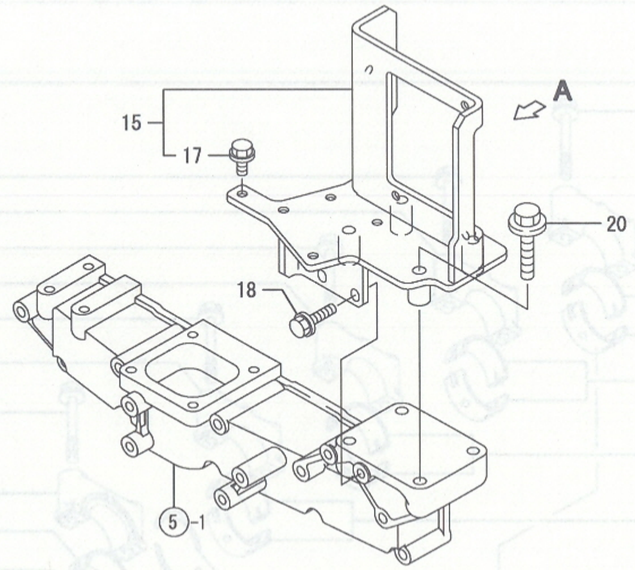

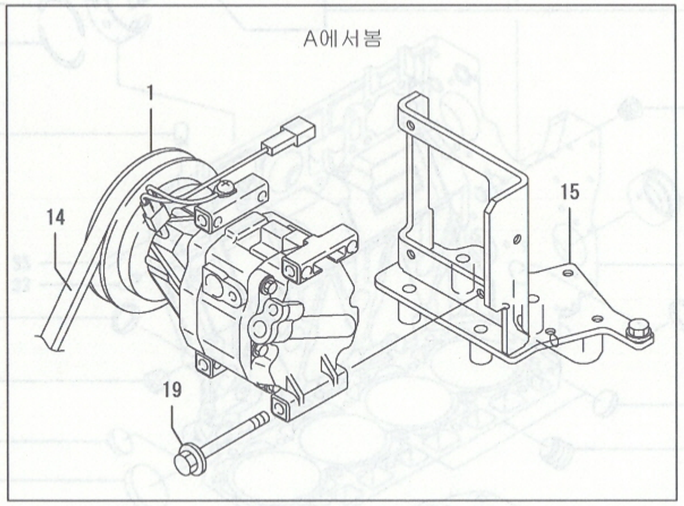

비고
(주) 엔진부「실시호기」는 항목 NO.4의
기체명판 호기임.

19. 콤프레셔취부

(A)=4TNV98-RNQH
(B)=
(C)=
(D)=
(E)=
(F)=

NO.	레벨	부품번호	부품명	수량 (A)	(B)	(C)	(D)	(E)	(F)	I R
1	1	1A7320-87902	콤프레셔조합	1						
14	1	129972-96150	V벨트 (A60 멀티플라이	1						
15	1	129972-96901	스테이조합(콤프레셔	1						
17	2	26106-080122	플랜지볼트 8X 12	1						
18	1	26106-080222	플랜지볼트 8X 22	2						
19	1	26106-080702	플랜지볼트 8X 70	3						
20	1	26106-100452	플랜지볼트10X 45	4						

N: 구 ⟷ 신 Q: 구 ⟷ 신 R: 구 ⟷ 신 S: 구 ⟷ 신 W:추가 Z: 폐지 F: 세트변경 K: 수량변경

(C)Copy Rights YANMAR CO.,LTD and YANMAR AGRICULTURAL EQUIPMENT CO.,LTD.

Fig.1. 실린더블록

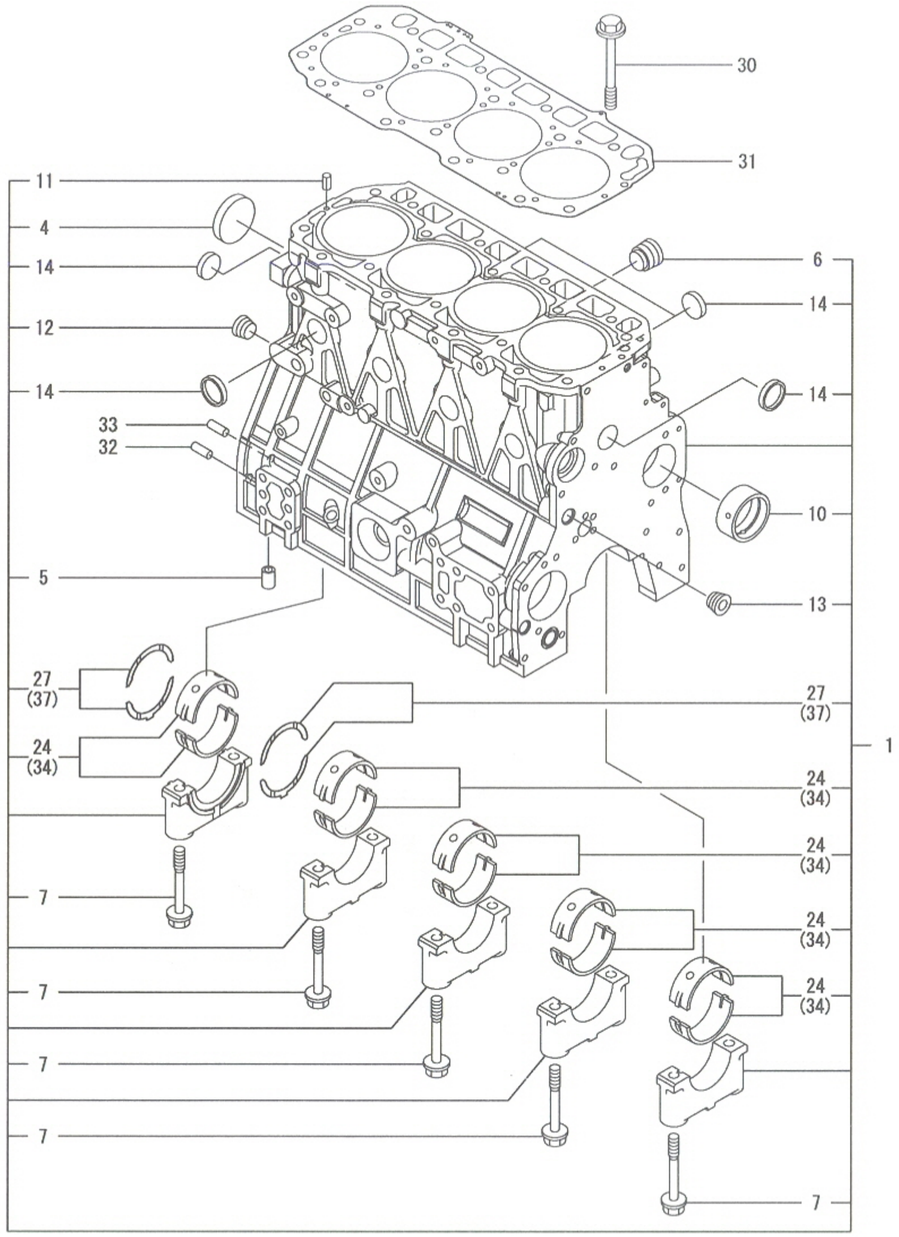

비고
(1) 언더사이즈(U.S=0.25)부푸임.
(2) 오버사이즈(O.S=0.25)부품임.
(3) 보호용품임
(주) 엔진부「실시호기」는 항목 NO.4의
기체명판 호기임.

NPC-4992 1. 실린더블록

(A)=4TNV98T-RAQH (D)=
(B)=4TNV98T-RNQH (E)=
(C)= (F)=

NO.	레벨	부품번호	부품명	수량 (A)	(B)	(C)	(D)	(E)	(F)	I	R
1	1	729972-01560	실린더블록조합	1	1						
4	2	129900-01250	접시형플러그 55	1	1						
5	2	129956-01710	노크파이프 (L=25	1	1						
6	2	171051-01921	플러그 NPF1	1	1						
7	2	129900-02020	볼트(메탈캡	10	10						
10	2	129900-02410	캠부시	1	1						
11	2	22351-060012	스프링핀 6X12	2	2						
12	2	23876-030000	나사플러그 PT3/8	1	1						
13	2	23876-030000	나사플러그 PT3/8	1	1						
14	2	27241-300000	플러그 30	8	8						
24	2	729900-02801	메인메탈(표준보용품	5	5						3
27	2	129900-02931	쓰러쓰트메탈조합	2	2						
30	1	129900-01200	헤드볼트	18	18						
31	1	129907-01331	헤드개스킷	1	1						
32	1	129100-01580	평행핀 8X16	2	2						
33	1	129100-01580	평행핀 8X16	2	2						
34	1	129900-02341	메인메탈 US=0.25	5	5						1
37	1	129900-02941	쓰러쓰트메탈 0.5=0.25	2	2						2

N: 구 ⟷ 신 Q: 구 ⟷ 신 R: 구 ⟷ 신 S: 구 ⟷ 신 W:추가 Z:폐지 F:세트변경 K:수량변경

(C)Copy Rights YANMAR CO.,LTD and YANMAR AGRICULTURAL EQUIPMENT CO.,LTD.

NPC-4992

Fig.2. 기어케이스

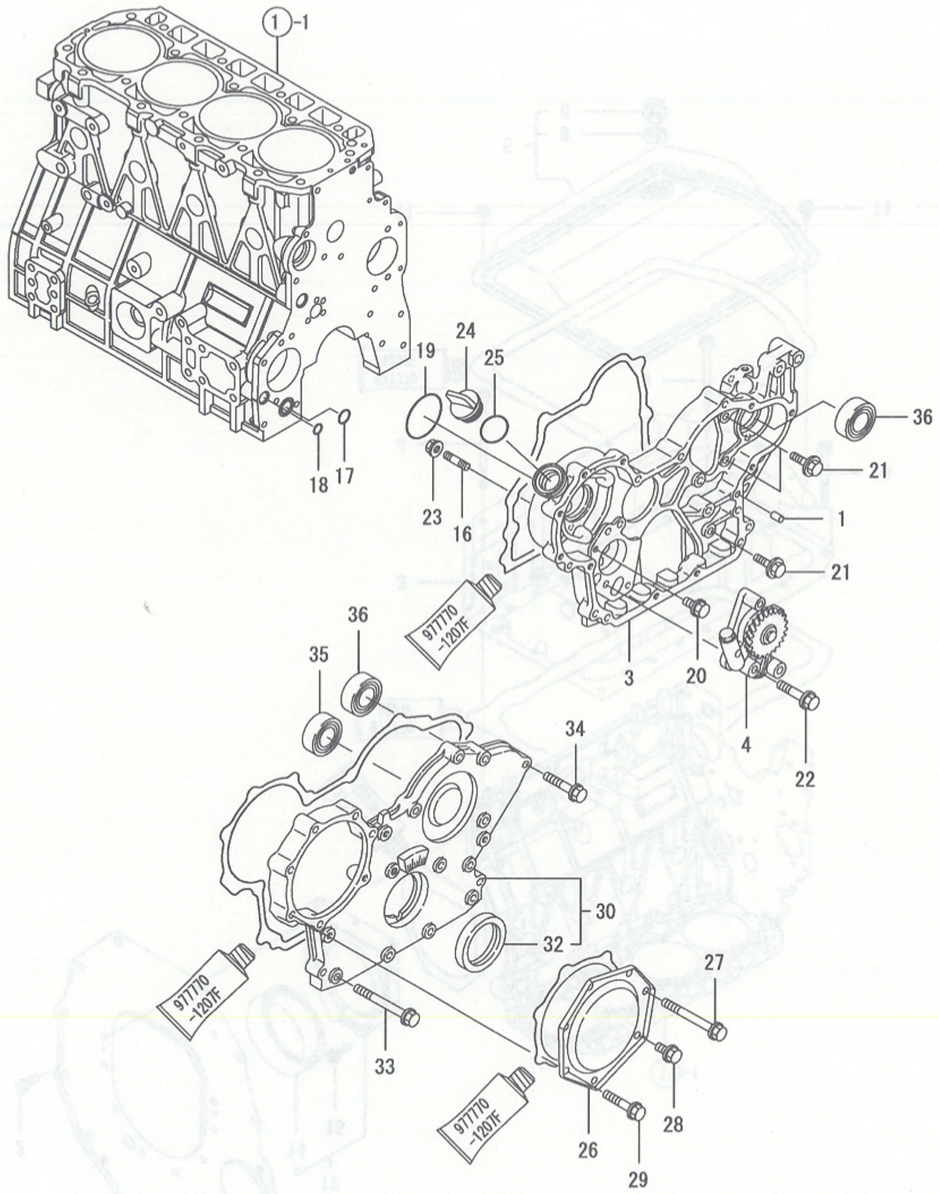

비고
(주) 엔진부「실시호기」는 항목 NO.4의
기체명판 호기임.

2. 기어케이스

(A)=4TNV98T-RAQH
(B)=4TNV98T-RNQH
(C)=
(D)=
(E)=
(F)=

NO.	레벨	부품번호	부품명	수량 (A)	(B)	(C)	(D)	(E)	(F)	I R
1	1	129100-01580	평행핀 8×16	4	4					
3	1	129908-01520	기어케이스	1	1					
4	1	129908-32060	LO펌프조합	1	1					
16	1	26216-100302	심음볼트 10 X 30	4	4					
17	1	129900-32030	O링 P20	1	1					
18	1	129900-32040	O링 P14	1	1					
19	1	24351-030750	O링 3075	1	1					
20	1	26106-080162	플랜지볼트 8 X 16	1	1					
21	1	26106-080202	플랜지볼트 8 X 20	3	3					
22	1	26106-080452	플랜지볼트 8 X 45	3	3					
23	1	26306-100002	플랜지너트 10	4	4					
24	1	124160-01751	커버(보유구	1	1					
25	1	24311-000320	O링 P 32.0	1	1					
26	1	129900-01740	커버(FI-P타이밍	1	1					
27	1	129001-91810	플랜지볼트 M8X70	1	1					
28	1	26106-080162	플랜지볼트 8 X 16	1	1					
29	1	26106-080402	플랜지볼트 8 X 40	5	5					
30	1	729906-01550	기어케이스커버조합	1	1					
32	2	129916-01800	오일시일	1	1					
33	1	129001-91810	플랜지볼트 M8X70	6	6					
34	1	26106-080402	플랜지볼트 8 X 40	5	5					
35	1	129900-14140	베어링 6205	1	1					
36	1	129900-26250	베어링 6206C3	2	2					

N: 구 ⟷ 신 Q: 구 ⟷ 신 R: 구 ⟷ 신 S: 구 ⟷ 신 W:추가 Z:폐지 F:세트변경 K:수량변경

(C)Copy Rights YANMAR CO.,LTD and YANMAR AGRICULTURAL EQUIPMENT CO.,LTD.

NPC-4992

Fig.3. 마운팅플랜지&오일팬

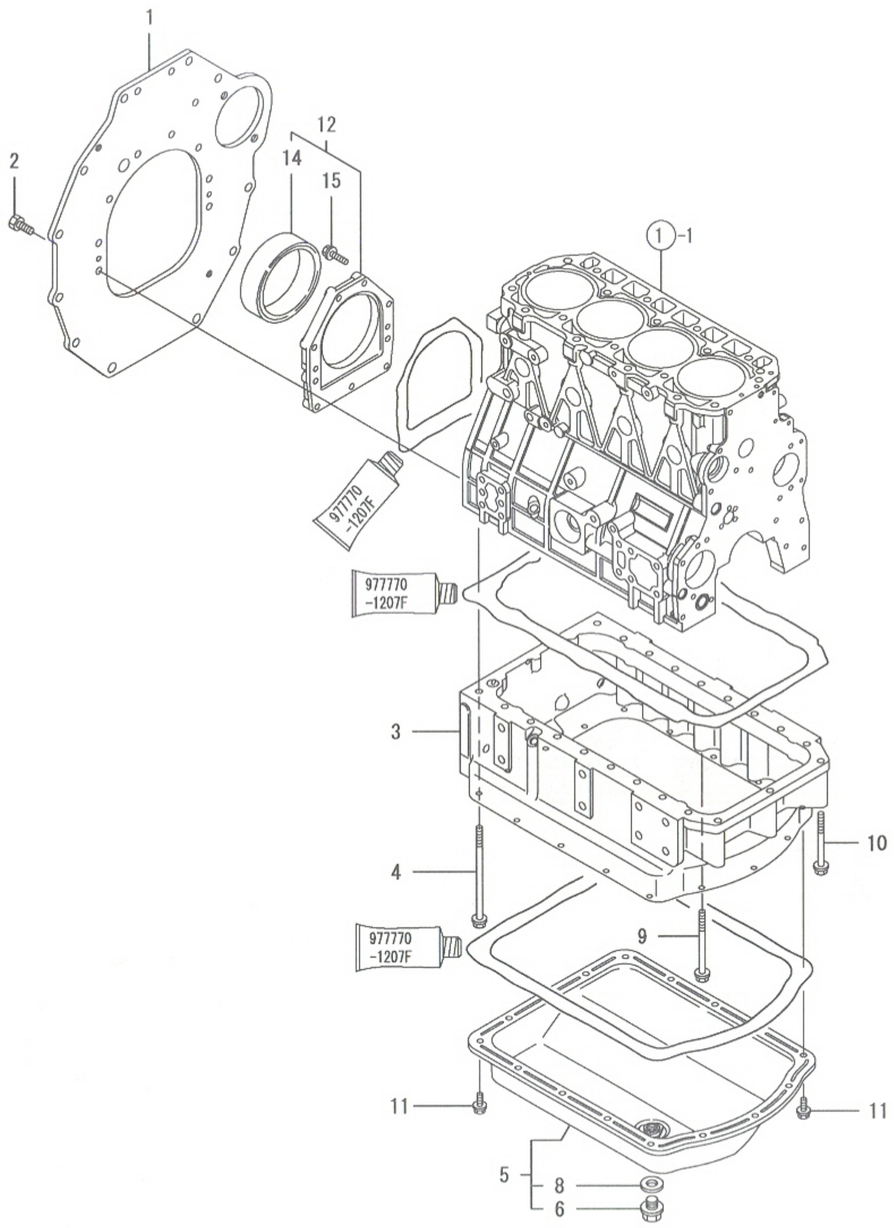

비고
(주) 엔진부「실시호기」는 항목 NO.4의
기체명판 호기임.

3. 마운팅플랜지&오일팬

(A)=4TNV98T-RAQH (D)=
(B)=4TNV98T-RNQH (E)=
(C)= (F)=

NO.	레벨	부품번호	부품명	수량 (A)	(B)	(C)	(D)	(E)	(F)	I R
1	1	129972-01600	마운팅플랜지	1	1					
2	1	26116-100202	볼트 10 X 20	9	9					
3	1	129972-01700	오일팬	1	1					
4	1	129972-01731	볼트 (M8X150	2	2					
5	1	129956-01740	오일팬커버조합	1	1					
6	2	105425-01690	플러그 M16	1	1					
8	2	22190-160002	시일와셔(소.니트릴 16	1	1					
9	1	129693-44310	취부볼트(CFW쿨러	16	16					
10	1	129001-91841	플랜지볼트 M8X85	3	3					
11	1	26106-080122	플랜지볼트 8 X 12	16	16					
12	1	129956-01640	오일시일케이스조합	1	1					
14	2	124411-01780	오일시일 HTC9511512	1	1					
15	1	26106-080302	플랜지볼트 8 X 30	9	9					

N: 구 ↔ 신 Q: 구 ↔ 신 R: 구 ↔ 신 S: 구 ↔ 신 W:추가 Z: 폐지 F: 세트변경 K: 수량변경

(C)Copy Rights YANMAR CO.,LTD and YANMAR AGRICULTURAL EQUIPMENT CO.,LTD.

Fig.4. 실린더헤드&본네트

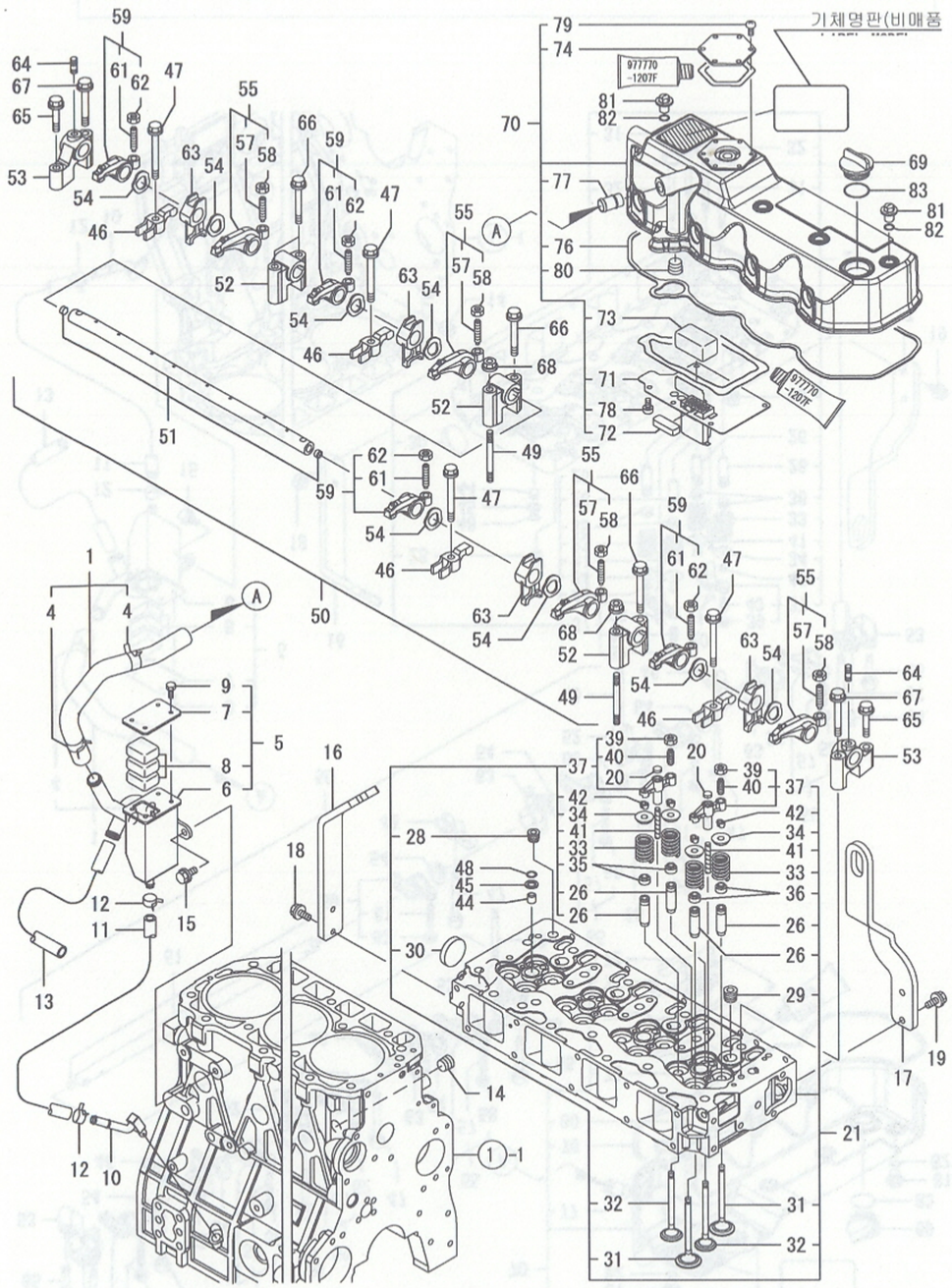

비고
(주) 엔진부「실시호기」는 항목 NO.4의
기체명판 호기임.

4. 실린더헤드&본네트

(A)=4TNV98T-RAQH (D)=
(B)=4TNV98T-RNQH (E)=
(C)= (F)=

NO.	레벨	부품번호	부품명	수량 (A)	(B)	(C)	(D)	(E)	(F)	I R
1	1	129972-03010	호스조합(브리더	1	1					
4	2	129410-03990	호스클립 24	2	2					
5	1	129972-03200	미스트세퍼레이터조합	1	1					
6	2	129972-03210	미스트세퍼레이터	1	1					
7	2	129972-03220	커버(미스트세퍼레이터	1	1					
8	2	123901-03240	필터	3	3					
9	2	26116-050102	볼트 5 X 10	4	4					
10	1	129972-03280	커플링(브리더리턴	1	1					
11	1	129972-03310	고무호스(브리더리턴	1	1					
12	1	23000-022000	호스클립 22	2	2					
13	1	23065-160500	비닐파이프(고무 16 X 500	1	1					
14	1	23876-030000	나사플러그 PT3/8	1	1					
15	1	26106-080142	플랜지볼트 8 X 14	2	2					
16	1	129956-07911	플라이휠쪽	1	1					
17	1	129972-07920	행거(배기쪽	1	1					
18	1	26106-080202	플랜지볼트 8 X 20	2	2					
19	1	26106-080202	플랜지볼트 8 X 20	2	2					
20	1	123907-11550	시트(밸브브릿지	8	8					
21	1	129908-11700	실린더헤드조합	1	1					
26	2	129907-11800	밸브가이드(보용품	16	16					1
28	2	23876-020000	나사플러그 PT1/4	1	1					
29	2	23876-030000	나사플러그 PT3/8	4	4					
30	2	27241-400000	플러그 40	1	1					
31	2	129907-11100	밸브(흡기	8	8					
32	2	129907-11110	밸브(배기	8	8					
33	2	129907-11120	밸브스프링	16	16					
34	2	119620-11180	밸브스프링잡이	16	16					
35	2	119803-11340	밸브스템시일	8	8					
36	2	124160-11340	밸브스템시일	8	8					
37	2	129907-11510	밸브브릿지조합	8	8					
39	3	129150-11750	너트 M8XP1.0	1	1					
40	3	123907-11830	조정나사(밸브브릿지	1	1					
41	2	123907-11820	브릿지가이드	8	8					
42	2	27310-070001	코터조합	16	16					
44	1	119802-11870	보호구(노즐	4	4					
45	1	119625-11880	노즐시트	4	4					
46	1	129907-11910	노즐잡이	4	4					
47	1	129907-11950	플랜지볼트 8×75	4	4					
48	1	24311-000120	O링 P 12.0	4	4					
49	1	119593-11301	싱음볼트 M8X80	2	2					
50	1	129907-11341	로커아암서포트조합	1	1					
51	2	129907-11250	로커아암축	1	1					
52	2	129907-11260	로커아암서포트 A	3	3					
53	2	129907-11270	로커아암소포트 B	2	2					
54	2	123907-11280	파형와셔(로커아암축	8	8					
55	2	129907-11650	흡기로커아암 KIT	4	4					
57	3	129150-11230	조정나사(로커아암축	4	4					
58	3	129150-11750	너트 M8XP1.0	4	4					
59	2	129907-11660	흡기로커아암 KIT	4	4					
61	3	129150-11230	조정나사(밸브간극	4	4					
62	3	129150-11750	너트 M8XP1.0	4	4					

N: 구 ←○→ 신 Q: 구 ←×→ 신 R: 구 ←○→ 신 S: 구 ←×→ 신 W:추가 Z:폐지 F:세트변경 K:수량변경

++ CONTINUE ++

(C)Copy Rights YANMAR CO.,LTD and YANMAR AGRICULTURAL EQUIPMENT CO.,LTD.

Fig.4. 실린더헤드&본네트

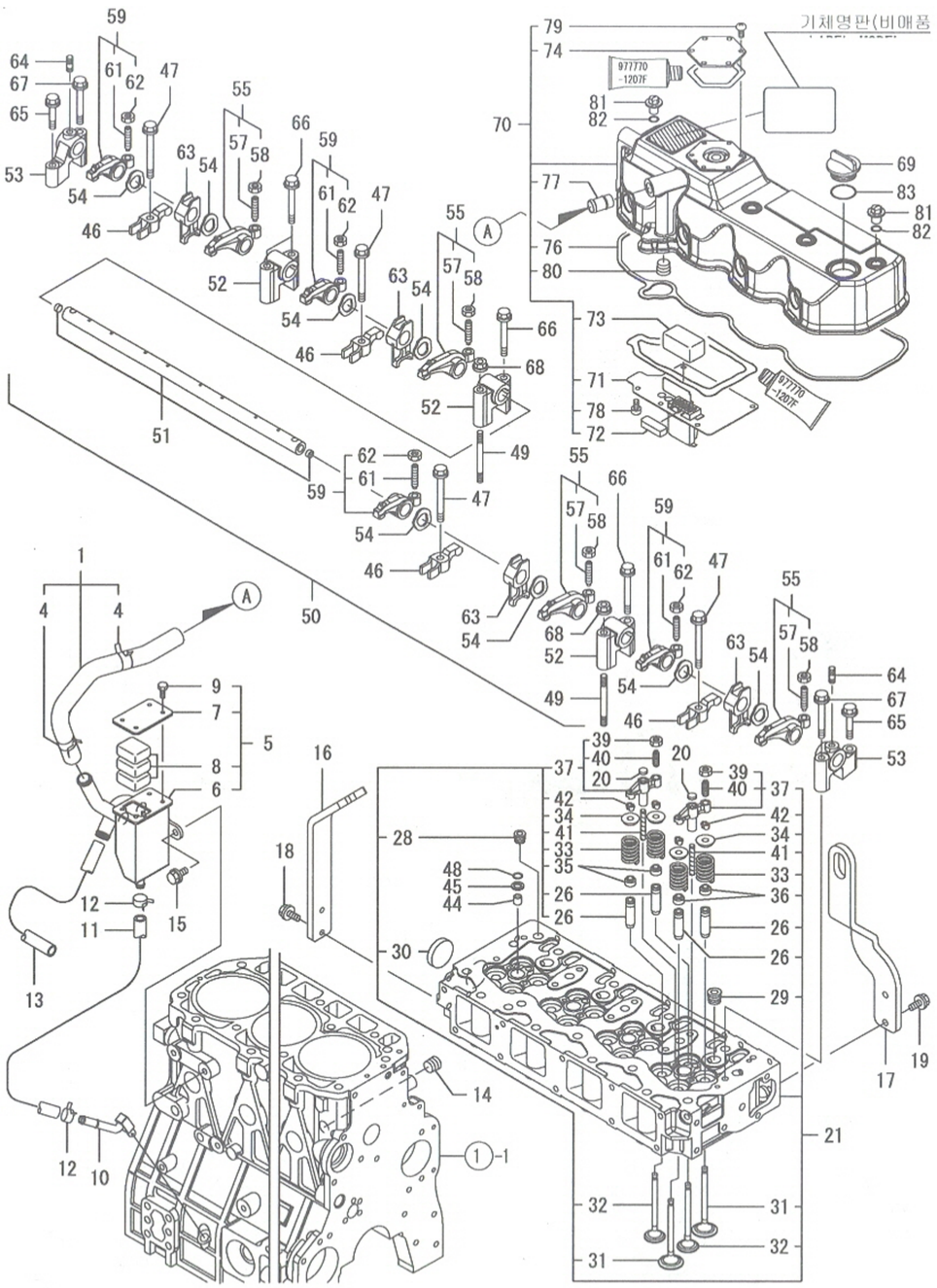

비고
(주) 엔진부「실시호기」는 항목 NO.4의
기체명판 호기임.

4. 실린더헤드&본네트

(A)=4TNV98T-RAQH (D)=
(B)=4TNV98T-RNQH (E)=
(C)= (F)=

NO.	레벨	부품번호	부품명	수량 (A)	(B)	(C)	(D)	(E)	(F)	I R
63	2	129907-11920	받침대(노즐잡이	4	4					
64	2	26226-080222	심음볼트(2D 8 X 22	2	2					
65	1	26106-080402	플랜지볼트 8 X 40	2	2					
66	1	26106-080602	플랜지볼트 8 X 60	4	4					
67	1	26106-080602	플랜지볼트 8 X 60	2	2					
68	1	26306-080002	플랜지너트 8	2	2					
69	1	124160-01751	커버(보유구	1	1					
70	1	129972-11321	본네트조합	1	1					
71	2	129907-03011	배플플레이트	1	1					
72	2	129907-03061	배플	1	1					
73	2	129907-03070	배플	1	1					
74	2	123908-03199	브리더판	1	1					
76	2	129933-11310	패킹(본네트	1	1					
77	2	129001-11340	브리더파이프	1	1					
78	2	22857-500100	태핑나사 5.0 X 10	6	6					
79	2	22857-500120	태핑나사 5.0 X 12	6	6					
80	2	23876-030000	플러그 R03	1	1					
81	1	124160-11360	손잡이	4	4					
82	1	24311-000120	O링 P 12.0	4	4					
83	1	24311-000320	O링 P 32.0	1	1					

N: 구 ⟵ 신 Q: 구 ⟵ 신 R: 구 ⟵ 신 S: 구 ⟵ 신 W:추가 Z: 폐지 F: 세트변경 K: 수량변경

(C)Copy Rights YANMAR CO.,LTD and YANMAR AGRICULTURAL EQUIPMENT CO.,LTD.

Fig.5. 흡기매니폴드

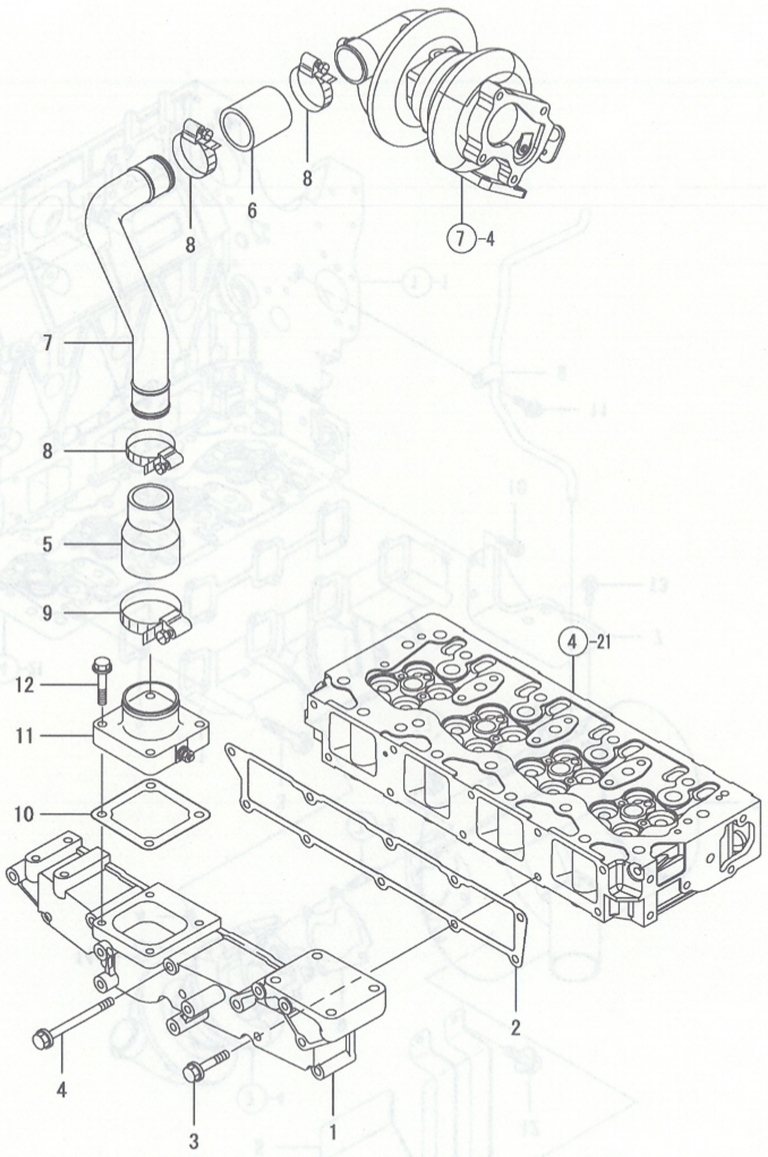

비고
(주) 엔진부「실시호기」는 항목 NO.4의
기체명판 호기임.

5. 흡기매니폴드

(A)=4TNV98T-RAQH
(B)=4TNV98T-RNQH
(C)=
(D)=
(E)=
(F)=

NO.	레벨	부품번호	부품명	수량 (A)	(B)	(C)	(D)	(E)	(F)	I	R
1	1	129906-12100	매니폴드(흡기	1	1						
2	1	129907-12110	패킹(흡기매니폴드	1	1						
3	1	26106-080552	플랜지볼트 8X 55	5	5						
4	1	26106-080852	플랜지볼트 8X 85	5	5						
5	1	129972-18210	고무커플링	1	1						
6	1	123951-18220	고무커플링 B	1	1						
7	1	129972-18250	에어덕트	1	1						
8	1	23000-054000	호스클립 54	3	3						
9	1	23000-070000	호스클립 70	1	1						
10	1	121850-77021	패킹(에어히터	1	1						
11	1	129915-77051	에어히터	1	1						
12	1	26106-080352	플랜지볼트 8X 35	4	4						

N: 구 ⟷ 신 Q: 구 ⟷ 신 R: 구 ⟷ 신 S: 구 ⟷ 신 W:추가 Z:폐지 F:세트변경 K:수량변경

(C)Copy Rights YANMAR CO.,LTD and YANMAR AGRICULTURAL EQUIPMENT CO.,LTD.

Fig.6. 배기매니폴드&소음기

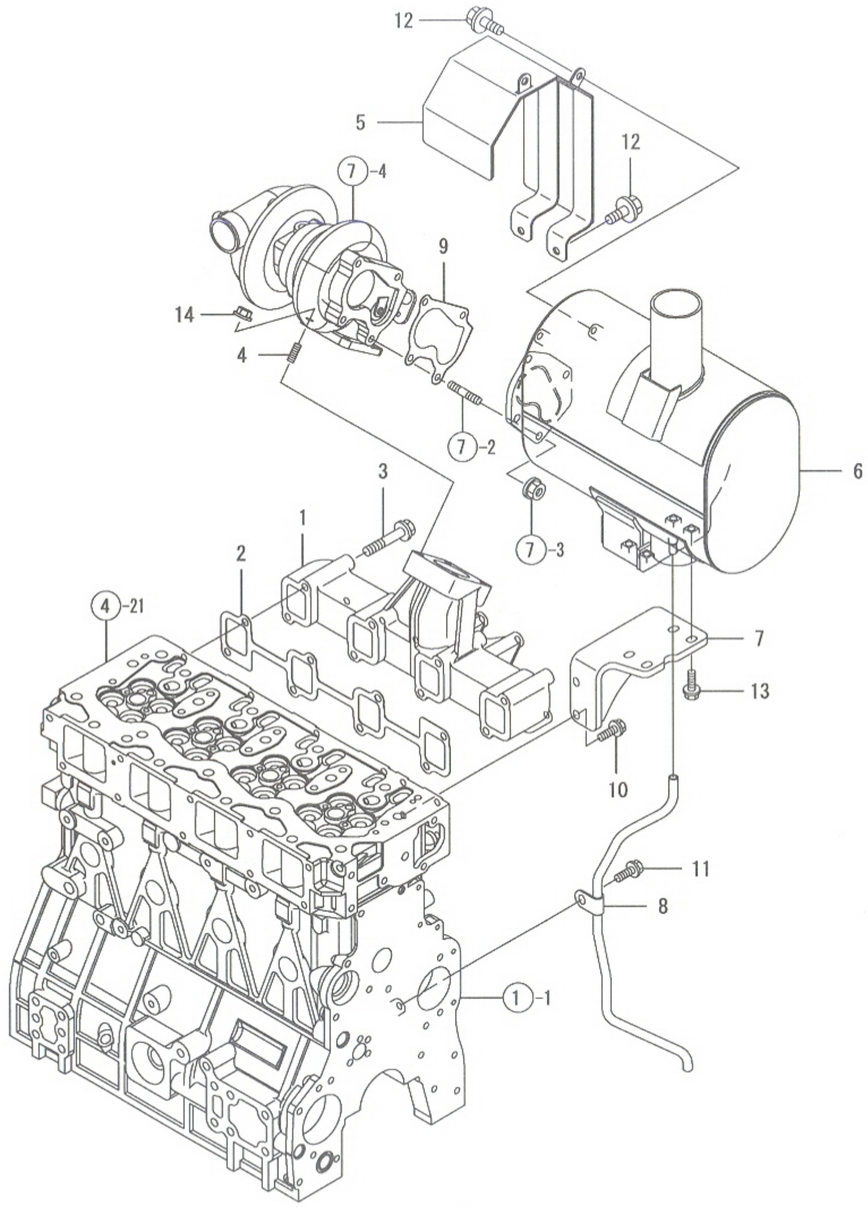

비고
(주) 엔진부「실시호기」는 항목 NO.4의
기체명판 호기임.

6. 배기매니폴드&소음기

(A)=4TNV98T-RAQH
(B)=4TNV98T-RNQH
(C)=
(D)=
(E)=
(F)=

NO.	레벨	부품번호	부품명	수량 (A)	(B)	(C)	(D)	(E)	(F)	I R
1	1	129972-13100	배기매니폴드	1	1					
2	1	129900-13251	패킹(배기매니폴드	1	1					
3	1	123900-13630	플랜지볼트 8X80	8	8					
4	1	129418-18320	심음볼트 M8X20	4	4					
5	1	129972-13420	커버(터보	1	1					
6	1	129972-13501	소음기	1	1					
7	1	129972-13651	스테이(소음기	1	1					
8	1	129972-13951	물빼기파이프(소음기	1	1					
9	1	123901-18080	패킹(터보 OUT	1	1					
10	1	26014-080222	볼트(PS 8X 22	2	2					
11	1	26106-080102	플랜지볼트 8X 10	1	1					
12	1	26106-080102	플랜지볼트 8X 10	4	4					
13	1	26106-080252	플랜지볼트 8X 25	4	4					
14	1	26306-080002	플랜지너트(UBS 8	4	4					

N: 구 ⟷ 신 Q: 구 ⟷ 신 R: 구 ⟷ 신 S: 구 ⟷ 신 W:추가 Z:폐지 F:세트변경 K:수량변경

(C)Copy Rights YANMAR CO.,LTD and YANMAR AGRICULTURAL EQUIPMENT CO.,LTD.

Fig.7. 터빈

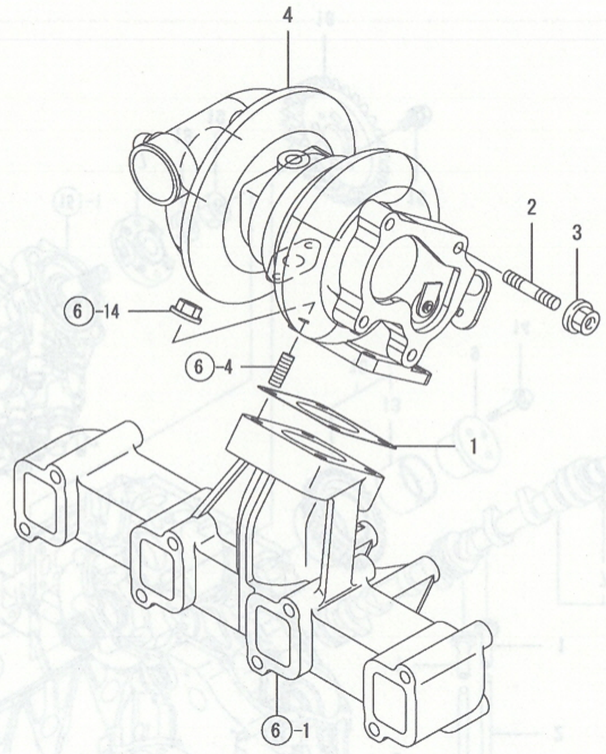

비고
(주) 엔진부「실시호기」는 항목 NO.4의
기체명판 호기임.

7. 터빈

(A)=4TNV98T-RAQH
(B)=4TNV98T-RNQH
(C)=
(D)=
(E)=
(F)=

NO.	레벨	부품번호	부품명	수량 (A)	(B)	(C)	(D)	(E)	(F)	I	R
1	1	129472-18090	개스킷	1	1						
2	1	119131-18320	심음볼트 8X 22	4	4						
3	1	26306-080002	플랜지너트 8	4	4						
4	1	129935-18010	터빈 RHF5	1	1						

N: 구 ←o→ 신 Q: 구 ←x→ 신 R: 구 ←o→ 신 S: 구 ←x→ 신 W:추가 Z:폐지 F:세트변경 K:수량변경

(C)Copy Rights YANMAR CO.,LTD and YANMAR AGRICULTURAL EQUIPMENT CO.,LTD.

Fig.8. 캠축&구동기어

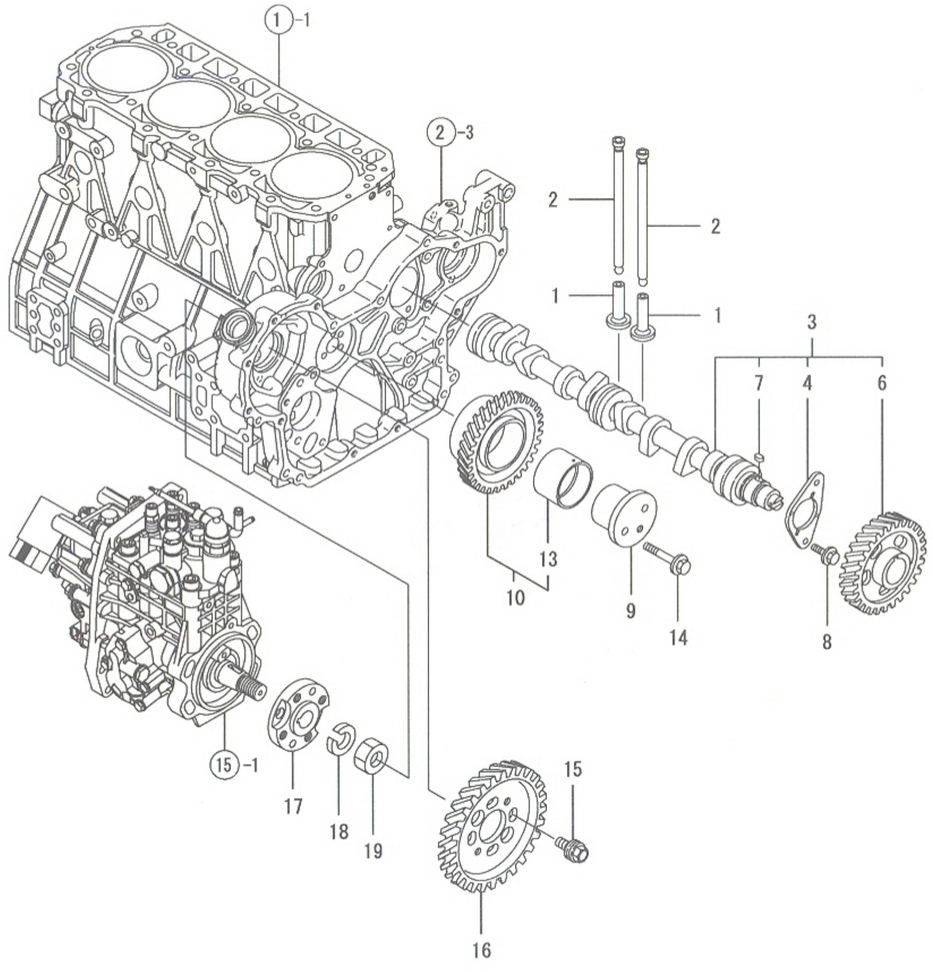

비고
(주) 엔진부「실시호기」는 항목 NO.4의
기체명판 호기임.

8. 캠축&구동기어

(A)=4TNV98T-RAQH (D)=
(B)=4TNV98T-RNQH (E)=
(C)= (F)=

NO.	레벨	부품번호	부품명	수량 (A)	(B)	(C)	(D)	(E)	(F)	I	R
1	1	129150-14200	태핏	8	8						
2	1	129907-14400	푸시로드	8	8						
3	1	129908-14581	캠축조합	1	1						
4	2	129150-02450	쓰러쓰트메탈(캠	1	1						
6	2	129900-14100	캠기어(범용	1	1						
7	2	22512-070140	키이 7X 14	1	1						
8	1	26106-080162	플랜지볼트 8X 16	2	2						
9	1	123900-25060	축(아이들기어	1	1						
10	1	129900-25100	아이들기어조합	1	1						
13	2	129150-25920	부시(보용품	1	1						1
14	1	26106-080552	플랜지볼트 8X 55	3	3						
15	1	129953-25300	볼트(FI-P기어	4	4						
16	1	129907-25900	기어(FI-P	1	1						
17	1	158563-51150	플랜지(FIC고정	1	1						
18	1	22217-180000	스프링와셔 18	1	1						
19	1	26776-180002	고정너트(세목 18	1	1						

N: 구 → 신 Q: 구 → 신 R: 구 → 신 S: 구 → 신 W:추가 Z:폐지 F:세트변경 K:수량변경

(C)Copy Rights YANMAR CO.,LTD and YANMAR AGRICULTURAL EQUIPMENT CO.,LTD.

NPC-4992

Fig.9. 크랭크축&피스턴

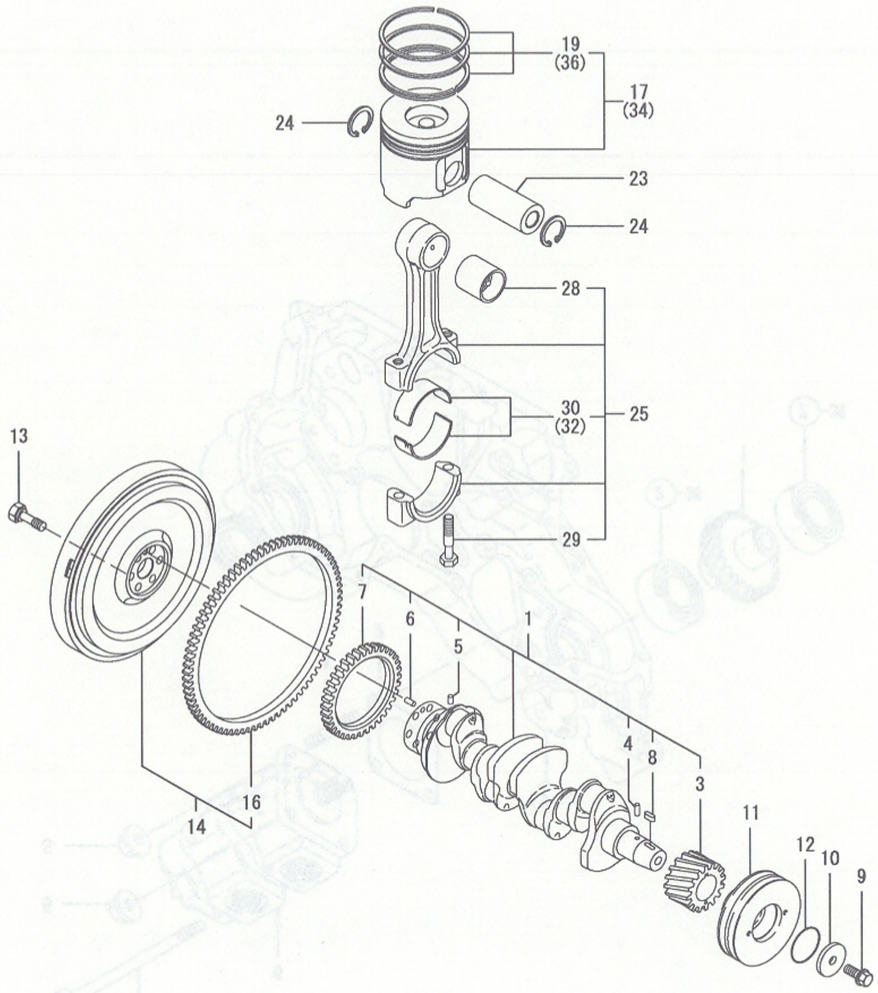

비고
(1) 보용품임.
(2) 언더사이즈(U.S=0.25)부푸임.
(3) 오버사이즈(O.S=0.25)부품임.
(주) 엔진부「실시호기」는 항목 NO.4의
기체명판 호기임.

(A)=4TNV98T-RAQH (D)=
(B)=4TNV98T-RNQH (E)=
(C)= (F)=

NO.	레벨	부품번호	부품명	수량 (A)	(B)	(C)	(D)	(E)	(F)	I R
1	1	129956-21000	크랭크축조합	1	1					
3	2	129900-21200	크랭크기어	1	1					
4	2	121850-21290	평행핀(크랭크기어	1	1					
5	2	121850-21290	평행핀(크랭크기어	1	1					
6	2	121850-21920	평행핀 10X22	1	1					
7	2	129956-28321	밸런스구동기어	1	1					
8	2	22512-070140	키이 7X 14	1	1					
9	1	129916-21610	볼트(V풀리	1	1					
10	1	129960-21640	와셔	1	1					
11	1	129972-21660	V풀리(크랭크축	1	1					
12	1	24341-000530	O링 1A S-53.0	1	1					
13	1	121850-21130	볼트(플라이휠	6	6					
14	1	129972-21580	플라이휠조합	1	1					
16	2	129900-21600	링기어	1	1					
17	1	129908-22080	피스턴(18.5조합	4	4					
19	2	129907-22050	링조합	4	4					
23	1	120130-22301	피스턴핀	4	4					
24	1	22252-000300	수냅링(구멍 30	8	8					
25	1	129900-23001	연접봉조합	4	4					
28	2	129900-23911	피스턴핀메탈	4	4					1
29	2	129900-23200	연접봉볼트	8	8					
30	2	129900-23601	크랭크핀메탈	4	4					
32	1	129900-23611	크랭크핀메탈 U.S=0.25	4	4					2
34	1	729908-22900	피스턴조합 O.S=0.25	4	4					3
36	2	729907-22950	피스턴링세트 O.S=0.25	4	4					3

N: 구 ⟷ 신 Q: 구 ⟷ 신 R: 구 ⟷ 신 S: 구 ⟷ 신 W:추가 Z: 폐지 F: 세트변경 K:수량변경

(C)Copy Rights YANMAR CO.,LTD and YANMAR AGRICULTURAL EQUIPMENT CO.,LTD.

Fig.10. 유압펌프

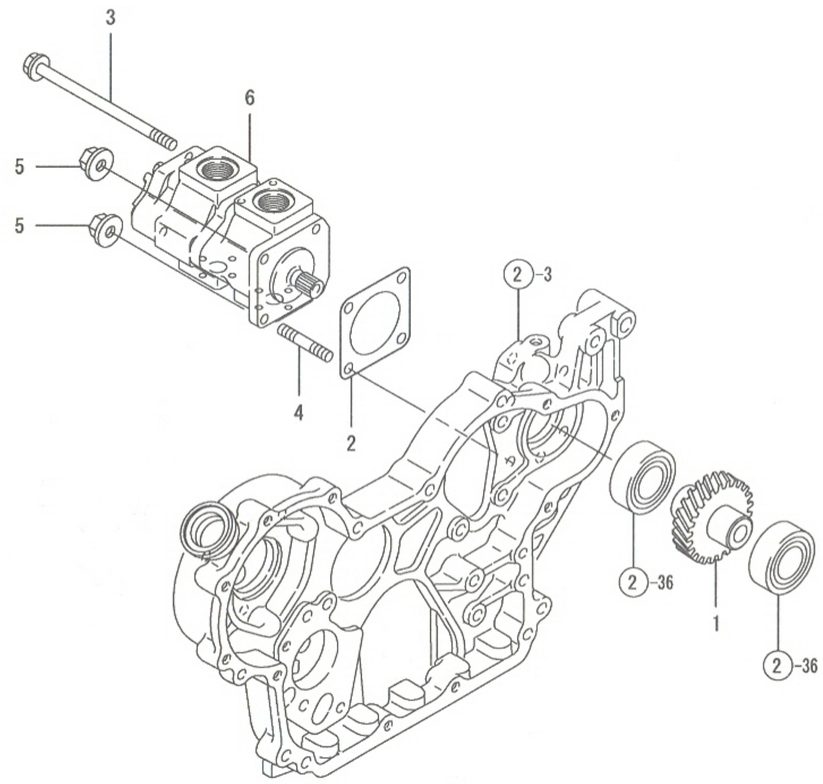

비고
(주) 엔진부「실시호기」는 항목 NO.4의
기체명판 호기임.

10. 유압펌프

(A)=4TNV98T-RAQH (D)=
(B)=4TNV98T-RNQH (E)=
(C)= (F)=

NO.	레벨	부품번호	부품명	수량 (A)	(B)	(C)	(D)	(E)	(F)	I	R
1	1	129956-26010	유압펌프기어	1	1						
2	1	124240-01883	패킹(유압펌프	1	1						
3	1	129956-26220	볼트 8×170	2	2						
4	1	26216-080202	싱음볼트 8X 20	2	2						
5	1	26306-080002	플랜지너트 8	2	2						
6	1	1A7450-41110	유압펌프 PWF2-D-16×11AK	1	1						

N: 구 ← 신 Q: 구 ← 신 R: 구 ← 신 S: 구 ← 신 W:추가 Z:폐지 F:세트변경 K:수량변경

(C)Copy Rights YANMAR CO.,LTD and YANMAR AGRICULTURAL EQUIPMENT CO.,LTD.

Fig.11. 밸런서

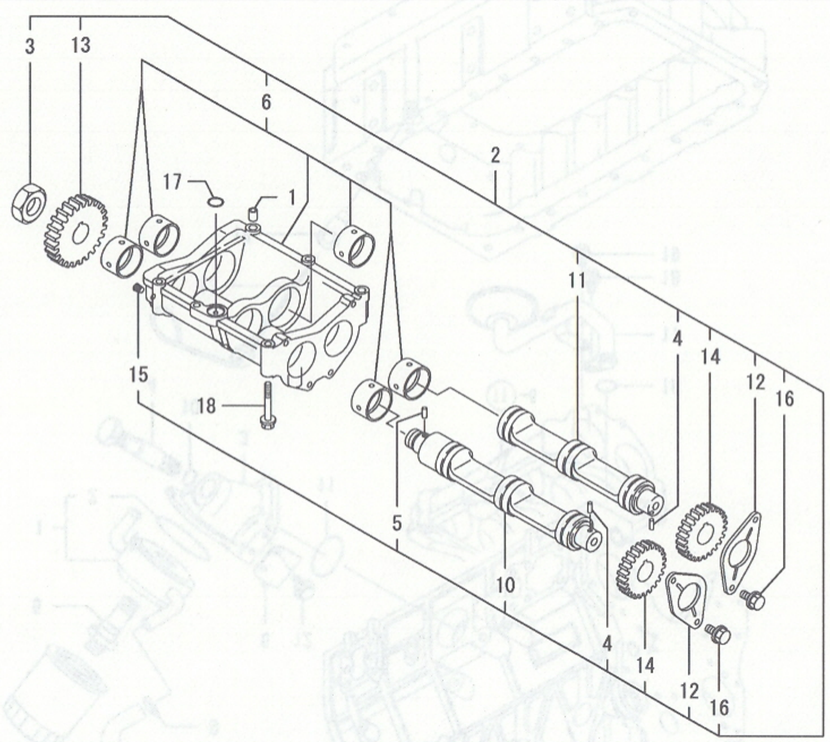

비고
(주) 엔진부「실시호기」는 항목 NO.4의
기체명판 호기임.

11. 밸런서

(A)=4TNV98T-RAQH (D)=
(B)=4TNV98T-RNQH (E)=
(C)= (F)=

NO.	레벨	부품번호	부품명	수량 (A)	(B)	(C)	(D)	(E)	(F)	I	R
1	1	129795-01960	노크파이프	2	2						
2	1	129956-28009	밸런서조합	1	1						
3	2	128610-14120	앤드너트	1	1						
4	2	121850-21290	평행핀(크랭크기어	2	2						
5	2	121850-21290	평행핀(크랭크기어	1	1						
6	2	129956-28019	밸런서케이스조합	1	1						
10	2	129956-28101	밸런서축(A	1	1						
11	2	129956-28111	밸런서축(B	1	1						
12	2	129956-28180	쓰러쓰트판(밸런스	2	2						
13	2	129956-28332	밸런서피동기어	1	1						
14	2	129956-28341	밸런스기어	2	2						
15	2	23876-005000	나사플러그 PT 1/16	1	1						
16	2	26106-080162	플랜지볼트 8X 16	4	4						
17	1	24311-000200	O링 1A P-20.0	1	1						
18	1	26106-080602	플랜지볼트 8X 60	6	6						

N: 구 ←○— ×→ 신 Q: 구 ←×— ○→ 신 R: 구 ←○— ○→ 신 S: 구 ←×— ×→ 신 W:추가 Z:폐지 F: 세트변경 K:수량변경

(C)Copy Rights YANMAR CO.,LTD and YANMAR AGRICULTURAL EQUIPMENT CO.,LTD.

Fig.12. 윤활장치

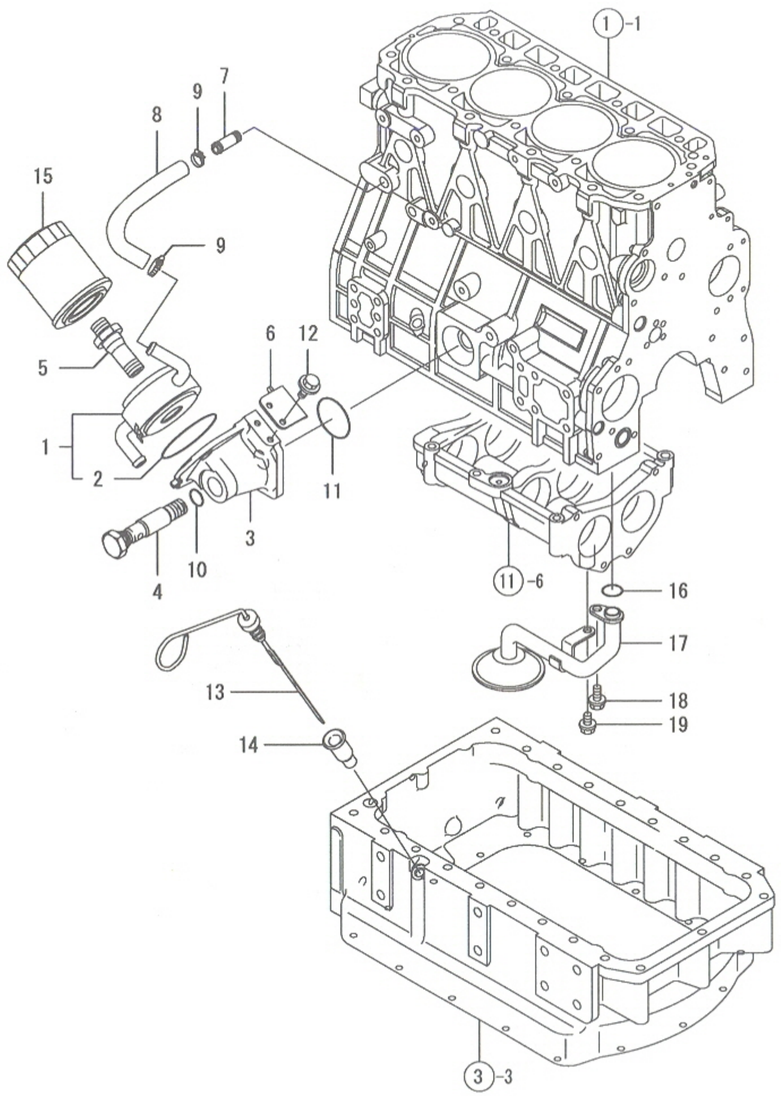

비고
(주) 엔진부「실시호기」는 항목 NO.4의
기체명판 호기임.

12. 윤활장치

(A)=4TNV98T-RAQH
(B)=4TNV98T-RNQH
(C)=
(D)=
(E)=
(F)=

NO.	레벨	부품번호	부품명	수량 (A)	(B)	(C)	(D)	(E)	(F)	I R
1	1	129956-33011	오일쿨러조합	1	1					
2	2	129957-33050	O링	1	1					
3	1	129956-33101	브래킷(오일쿨러	1	1					
4	1	129956-33110	볼트(오일쿨러	1	1					
5	1	129956-33120	센터볼트(오일쿨러	1	1					
6	1	129972-33140	회전방지(브래킷	1	1					
7	1	129122-44480	죠인트 PT1/4	1	1					
8	1	129956-49172	냉각호스(LO쿨러IN	1	1					
9	1	23000-022000	호스클립 22	2	2					
10	1	24314-000200	O링 4C P-20.0	1	1					
11	1	24321-000600	O링 1A G-60.0	1	1					
12	1	26106-060142	플랜지볼트 6X 14	2	2					
13	1	129972-34800	검유봉	1	1					
14	1	119860-34810	검유봉가이드	1	1					
15	1	119005-35160	LO필터 80X100L	1	1					
16	1	129900-32030	O링 P20	1	1					
17	1	129956-35000	오일흡입관조합	1	1					
18	1	26106-080142	플랜지볼트 8X 14	1	1					
19	1	26106-080202	플랜지볼트 8X 20	1	1					

N: 구 ⟷ 신 Q: 구 ⟷ 신 R: 구 ⟷ 신 S: 구 ⟷ 신 W:추가 Z:폐지 F:세트변경 K:수량변경

(C)Copy Rights YANMAR CO.,LTD and YANMAR AGRICULTURAL EQUIPMENT CO.,LTD.

Fig.13. 윤활파이프

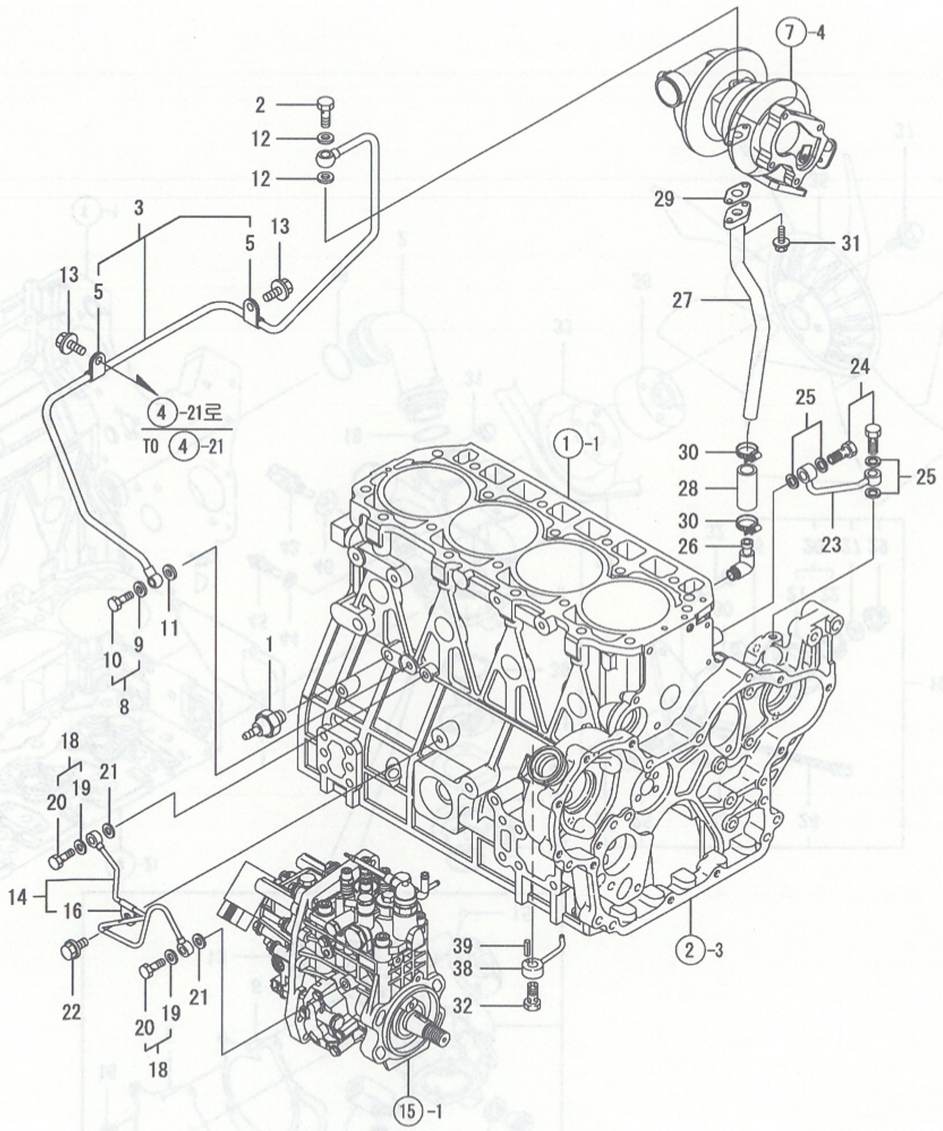

비고
(주) 엔진부「실시호기」는 항목 NO.4의
기체명판 호기임.

13. 윤활파이프

(A)=4TNV98T-RAQH (D)=
(B)=4TNV98T-RNQH (E)=
(C)= (F)=

NO.	레벨	부품번호	부품명	수량 (A)	(B)	(C)	(D)	(E)	(F)	I R
1	1	114250-39450	유압스위치(0.5KG)	1	1					
2	1	121252-39150	커플링볼트 M10×1.5	1	1					
3	1	129972-39450	윤활파이프조합(터보	1	1					
5	2	124223-39900	잡이	2	2					
8	1	129005-59830	커플링볼트조합	1	1					
9	2	22190-080002	시일와셔(소 8	1	1					
10	2	23857-030000	커플링볼트 3	1	1					
11	1	22190-080002	시일와셔(소 8	1	1					
12	1	23414-100000	패킹 10	2	2					
13	1	26106-080122	플랜지볼트 8X 12	2	2					
14	1	129963-39060	윤활유파이프(MP4 ECO CMP	1	1					
16	2	123907-39500	파이프잡이(4.8×8	1	1					
18	1	129005-59830	커플링볼트조합 8	2	2					
19	2	22190-080002	시일와셔(소 8	2	2					
20	2	23857-030000	커플링볼트 3	2	2					
21	1	22190-080002	시일와셔(소 8	2	2					
22	1	26106-080122	플랜지볼트 8X 12	1	1					
23	1	129930-39050	윤활유파이프(HOP	1	1					
24	1	105010-39140	커플링볼트	2	2					
25	1	22190-080002	시일와셔(소 8	4	4					
26	1	124070-13300	엘보(PT3/8)	1	1					
27	1	129972-39610	윤활유파이프(터보리턴	1	1					
28	1	123957-39671	윤활유리턴스프링	1	1					
29	1	129908-39690	패킹(윤활유파이프리턴	1	1					
30	1	23000-025000	호스클립 25	2	2					
31	1	26106-060162	플랜지볼트 6X 16	2	2					
32	1	129908-39410	체크밸브조합	4	4					
38	1	119000-39650	노즐(피스턴제트	4	4					
39	1	22351-030010	스프링핀 3X10	4	4					

N: 구 ←○→ 신 Q: 구 ←×→ 신 R: 구 ←○→ 신 S: 구 ←×→ 신 W:추가 Z: 폐지 F: 세트변경 K: 수량변경

(C)Copy Rights YANMAR CO.,LTD and YANMAR AGRICULTURAL EQUIPMENT CO.,LTD.

Fig.14. 냉각장치

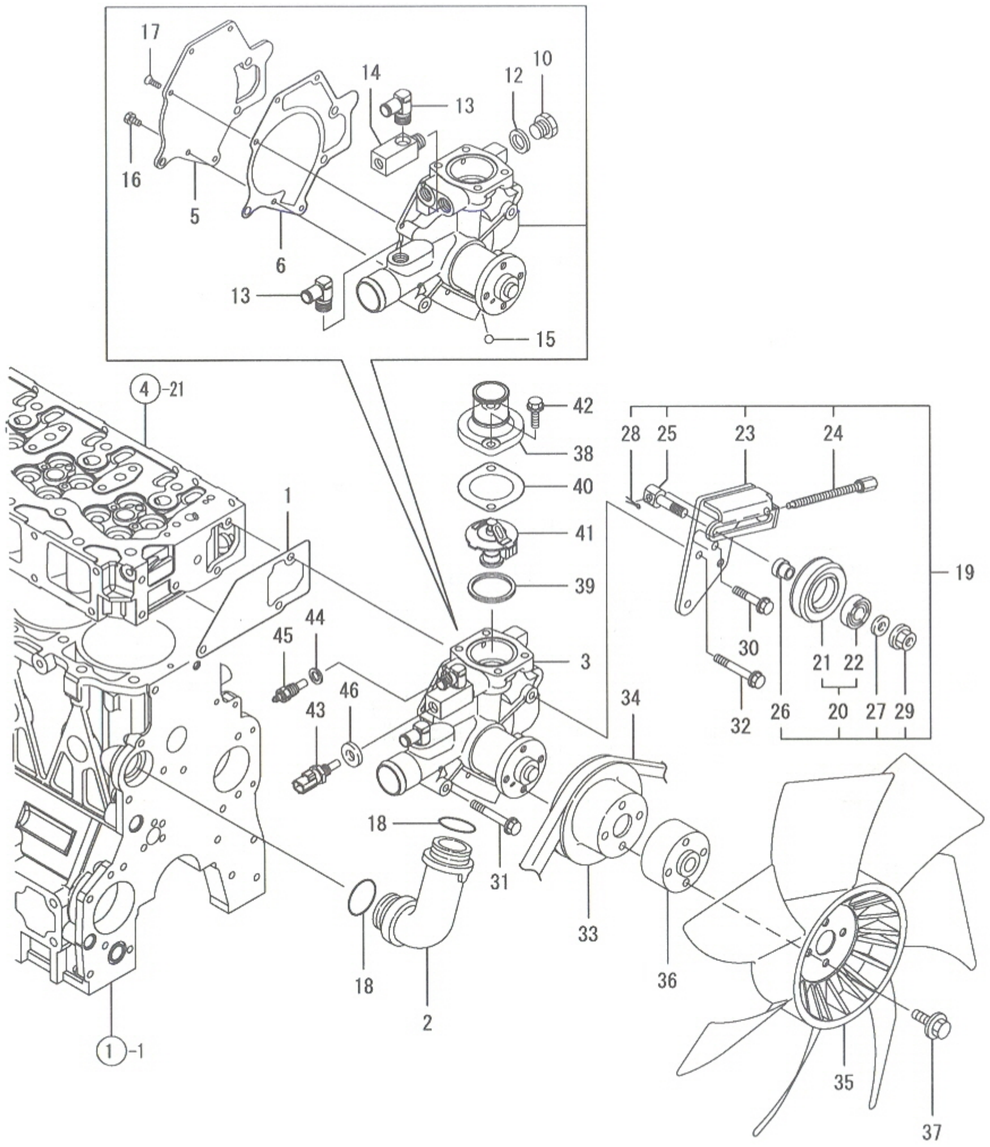

비고
(주) 엔진부「실시호기」는 항목 NO.4의
기체명판 호기임.

14. 냉각장치

(A)=4TNV98T-RAQH (D)=
(B)=4TNV98T-RNQH (E)=
(C)= (F)=

NO.	레벨	부품번호	부품명	수량 (A)	(B)	(C)	(D)	(E)	(F)	I R
1	1	129900-42061	패킹(냉각수펌프	1	1					
2	1	129900-42070	냉각수호스	1	1					
3	1	129972-42100	냉각수펌프(HI	1	1					
5	2	129900-42161	커버	1	1					
6	2	129900-42170	개스킷	1	1					
10	2	121450-42450	플러그 M16	1	1					
12	2	124465-44950	패킹 16	1	1					
13	2	119852-49300	엘보 R3/8	2	2					
14	2	129972-49350	죠인트(냉각수센서	1	1					
15	2	24190-080001	강구 1/4	1	1					
16	2	26116-060162	볼트 6X16	2	2					
17	2	26577-060142	접시소나사(+홈 6X 14	3	3					
18	1	129900-42140	O링 P36	2	2					
19	1	129972-96951	텐션장치조합	1	1					
20	2	129457-96200	텐션풀리조합	1	1					
21	3	129457-96230	텐션풀리	1	1					
22	3	24104-062024	베어링 6202UU	1	1					
23	2	129972-96961	텐션브래킷	1	1					
24	2	129972-96971	조정볼트	1	1					
25	2	129972-96980	텐션풀리볼트	1	1					
26	2	129054-96990	스페이셔	1	1					
27	2	22137-100000	평와셔(마 10	1	1					
28	2	22411-160120	할핀 1.6X12	1	1					
29	2	26306-100002	플랜지너트 10	1	1					
30	1	26106-080402	플랜지볼트 8X 40	1	1					
31	1	26106-080552	플랜지볼트 8X 55	1	1					
32	1	26106-080602	플랜지볼트 8X 60	2	2					
33	1	129900-42461	B풀리(냉각수펌프	1	1					
34	1	129972-42280	V벨트 A47.0	1	1					
35	1	129907-44740	냉각팬 430X7	1	1					
36	1	119005-44761	스페이셔	1	1					
37	1	26106-080452	플랜지볼트 8X 45	4	4					
38	1	129981-49531	커버(써머스탯	1	1					
39	1	121850-49550	패킹(써머스탯	1	1					
40	1	129900-49560	패킹(써머스탯커버	1	1					
41	1	121850-49800	써머스탯	1	1					
42	1	26106-080252	플랜지볼트 8X 25	2	2					
43	1	119254-44910	수온센서(에코	1	1					
44	1	129150-49360	패킹 10	1	1					
45	1	129242-49450	수온센서	1	1					
46	1	22190-120002	시일와셔(소 12	1	1					

N: 구 ⟷ 신 Q: 구 ⟷ 신 R: 구 ⟷ 신 S: 구 ⟷ 신 W:추가 Z: 폐지 F: 세트변경 K: 수량변경

(C)Copy Rights YANMAR CO.,LTD and YANMAR AGRICULTURAL EQUIPMENT CO.,LTD.

Fig.15. 연료분사펌프

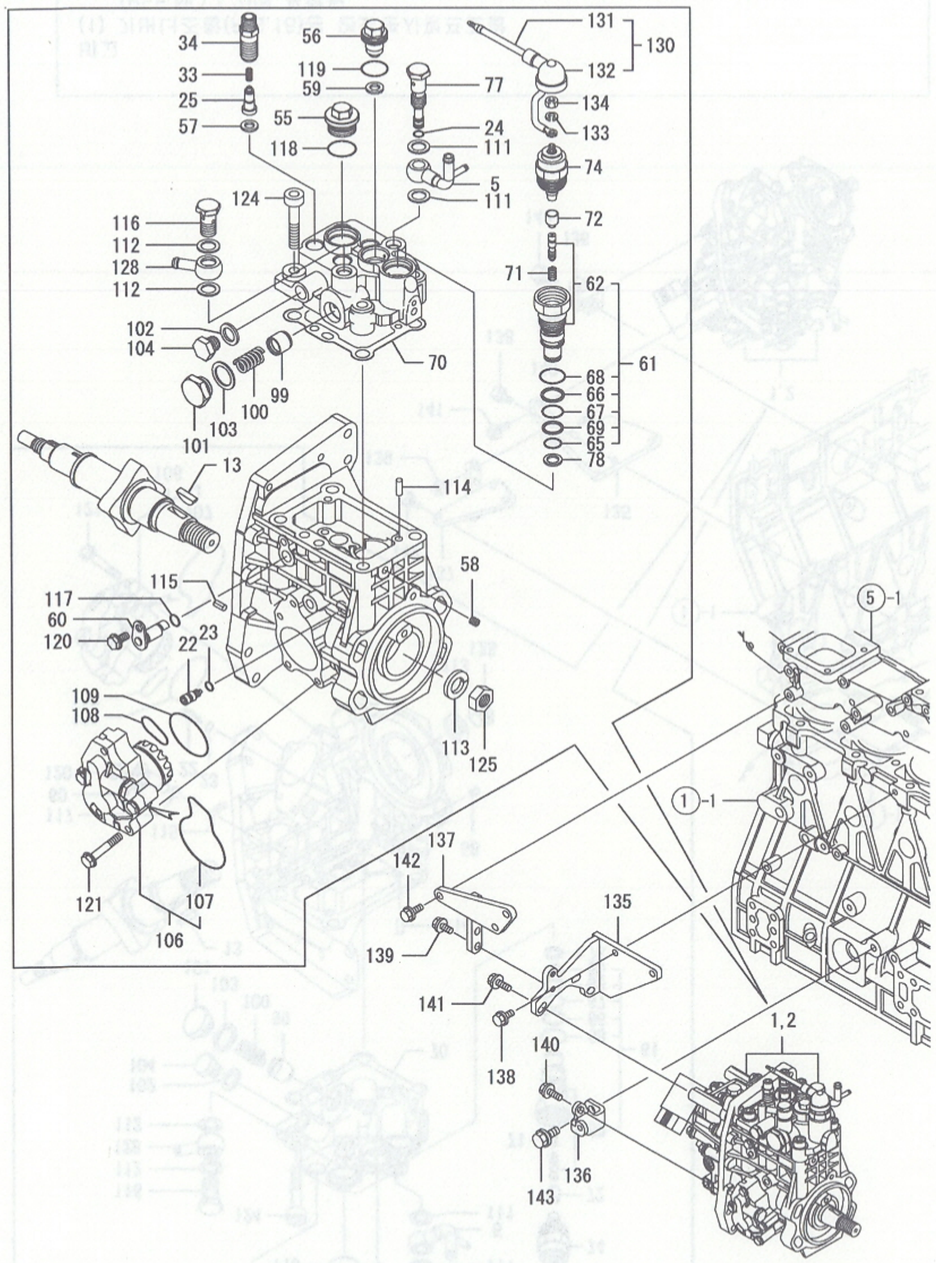

비고
(1) 가버너조합(FIG.16)은 연료분사펌프조합 (REF.NO.1.2)에 포함됨.
(주) 엔진부「실시호기」는 항목 NO.4의 기체명판 호기임.

15. 연료분사펌프

(A)=4TNV98T-RAQH (D)=
(B)=4TNV98T-RNQH (E)=
(C)= (F)=

NO.	레벨	부품번호	부품명	¼ö·® (A)	(B)	(C)	(D)	(E)	(F)	I	R
1	1	729972-51320	연료분사펌프조합	1							1
2	1	729972-51310	연료분사펌프조합		1						1
5	2	158552-51670	죠인트	1	1						
13	2	144626-51090	키이 5X19	1	1						
22	2	158600-51270	스토퍼	1	1						
23	2	158563-51281	O링	1	1						
24	2	158563-51281	O링	1	1						
25	2	129509-51300	분배밸브조합	4	4						
33	2	158563-51330	스프링	4	4						
34	2	129928-51340	홀더	4	4						
55	2	158601-51550	플러그	1	1						
56	2	129907-51560	플러그	1	1						
57	2	158552-51570	패킹(플러그	4	4						
58	2	158557-51570	플러그	1	1						
59	2	129906-51580	패킹	1	1						
60	2	158552-51580	리프터	1	1						
61	2	129657-51590	타이머세트	1	1						
62	3	129657-51600	타이머조합	1	1						
65	3	158553-51670	O링 1011	1	1						
66	3	119802-51680	백업링	1	1						
67	3	119802-51690	O링	1	1						
68	3	24356-010200	패킹 1020	1	1						
69	3	24372-000150	백업링 T2 P 15	1	1						
70	2	158560-51600	헤드패킹	1	1						
71	2	119852-51630	타이머스프링	1	1						
72	2	119852-51640	타이머캡	1	1						
74	2	119852-51650	솔레노이드밸브	1	1						
77	2	158601-51650	죠인트	1	1						
78	2	158553-51680	타이머패킹	1	1						
99	2	158601-51770	피스턴	1	1						
100	2	158552-51781	댐퍼조합	1	1						
101	2	158601-51790	플러그	1	1						
102	2	22190-120002	시일와셔 12	1	1						
103	2	22190-180002	시일와셔 18	1	1						
104	2	23887-120002	육각플러그 12	1	1						
106	2	158552-52100	피드펌프조합	1	1						
107	3	158552-52500	O링(피드펌프	1	1						
108	2	158552-52310	O링	1	1						
109	2	158552-52400	O링 4E S42	1	1						
111	2	22190-120002	시일와셔 12	2	2						
112	2	22190-120002	시일와셔 12	2	2						
113	2	22217-180000	스프링와셔 18	1	1						
114	2	22312-050140	평행핀N 5X14	2	2						
115	2	22351-050010	스프링핀 5X10	2	2						
116	2	23857-060000	죠인트볼트 6	1	1						
117	2	24311-000070	O링 1A P-7.0	1	1						
118	2	24356-010200	패킹 1020	1	1						
119	2	24356-020210	O링	1	1						
120	2	26106-060102	플랜지볼트 6X 10	1	1						
121	2	26106-060352	플랜지볼트 6X 35	4	4						
124	2	26450-100452	플랜지볼트10X 45	4	4						

N: 구 ←o→ 신 Q: 구 ←x→ 신 R: 구 ←o→ 신 S: 구 ←x→ 신 W:추가 Z:폐지 F:세트변경 K:수량변경

++ CONTINUE ++

(C)Copy Rights YANMAR CO.,LTD and YANMAR AGRICULTURAL EQUIPMENT CO.,LTD.

Fig.15. 연료분사펌프

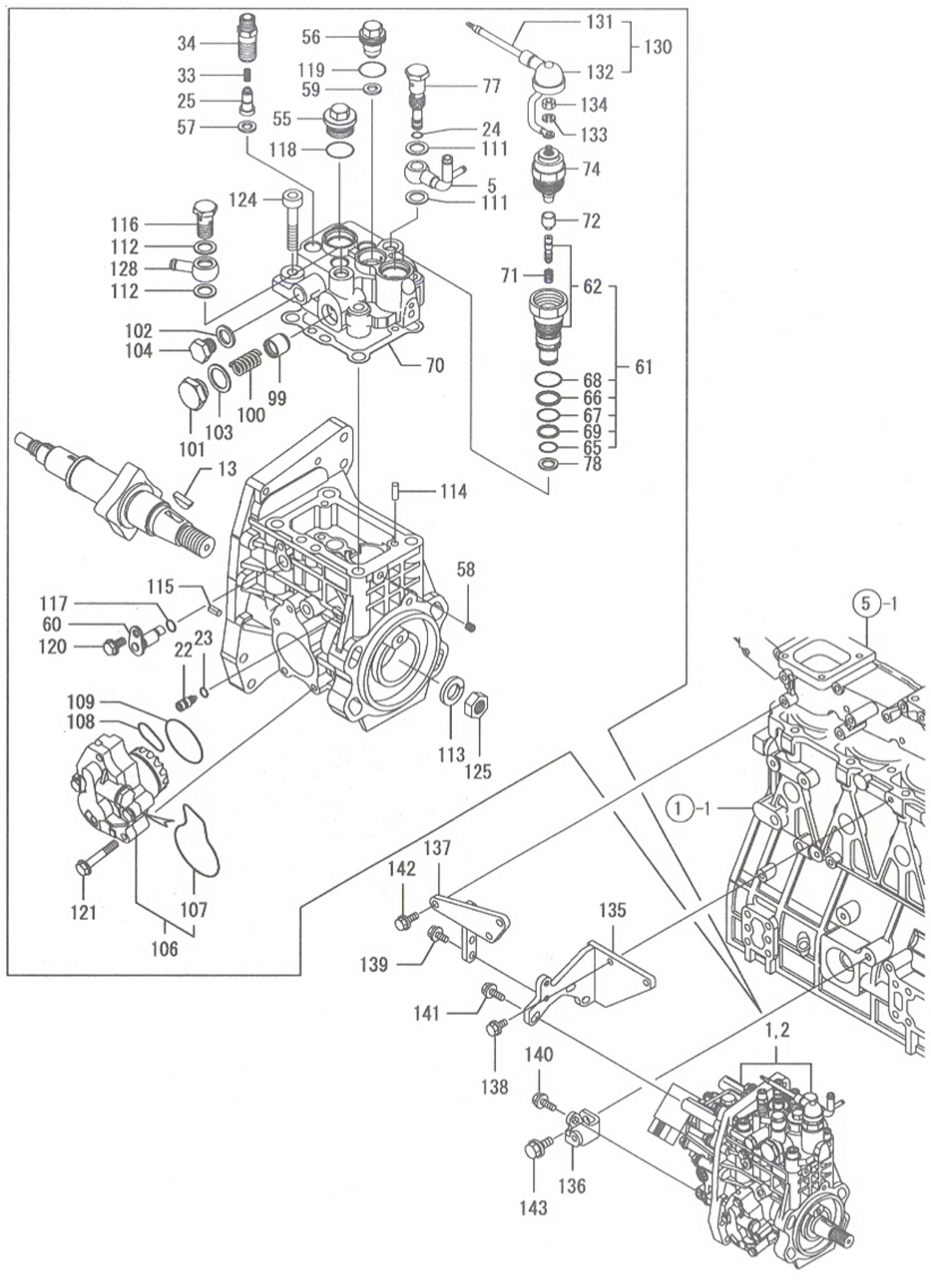

비고
(1) 가버너조합(FIG.16)은 연료분사펌프조합
(REF.NO.1.2)에 포함됨.
(주) 엔진부「실시호기」는 항목 NO.4의
기체명판 호기임.

NPC-4992 15. 연료분사펌프

(A)=4TNV98T-RAQH (D)=
(B)=4TNV98T-RNQH (E)=
(C)= (F)=

NO.	레벨	부품번호	부품명	수량 (A)	(B)	(C)	(D)	(E)	(F)	I	R
125	2	26776-180002	고정너트	1	1						
128	2	129916-59020	파이프죠인트 12	1	1						
130	2	129263-77951	배선조합	1	1						
131	3	129263-77930	배선(CSD	1	1						
132	3	129263-77941	고무캡	1	1						
133	2	22217-050000	스프링와셔 5	1	1						
134	2	26716-050002	너트 5	1	1						
135	1	129974-01950	떨림방지 MP4 상	1	1						
136	1	129906-01960	떨림방지 MP4 하	1	1						
137	1	129974-01970	소포트(떨림방지-상	1	1						
138	1	26106-080202	플랜지볼트 8 X 20	2	2						
139	1	26106-080202	플랜지볼트 8 X 20	2	2						
140	1	26106-080222	플랜지볼트 8 X 22	1	1						
141	1	26106-080252	플랜지볼트 8 X 25	3	3						
142	1	26106-080252	플랜지볼트 8 X 25	3	3						
143	1	26106-100202	플랜지볼트 10 X 20	1	1						

N: 구 ⟷ 신 Q: 구 ⟷ 신 R: 구 ⟷ 신 S: 구 ⟷ 신 W:추가 Z: 폐지 F: 세트변경 K: 수량변경

(C)Copy Rights YANMAR CO.,LTD and YANMAR AGRICULTURAL EQUIPMENT CO.,LTD.

Fig.16. 가버너

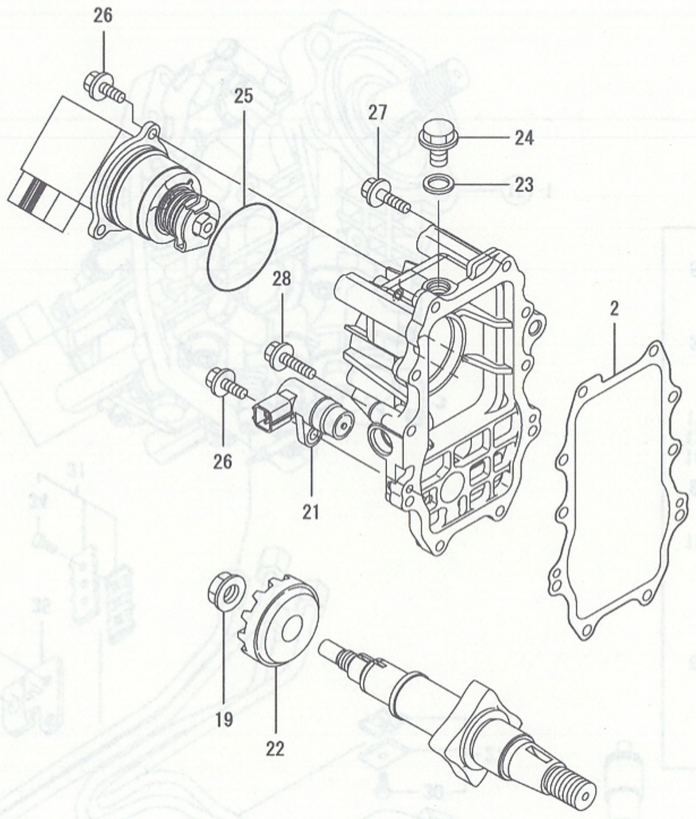

비고
* 이 가버너조합은 연료분사펌프조합(FIG.15)에 포함됨.
(주) 엔진부「실시호기」는 항목 NO.4의 기체명판 호기임.

16. 가버너

(A)=4TNV98T-RAQH (D)=
(B)=4TNV98T-RNQH (E)=
(C)= (F)=

NO.	레벨	부품번호	부품명	수량 (A)	(B)	(C)	(D)	(E)	(F)	I	R
2	2	158560-61050	케이스패킹	1	1						
19	2	129008-61301	가버너웨이트너트	1	1						
21	2	158557-61720	센서	1	1						
22	2	158553-61780	센서기어	1	1						
23	2	23414-120000	개스킷 12	1	1						
24	2	23887-120002	육각플러그 12	1	1						
25	2	24341-000480	O링 1A S-48.0	1	1						
26	2	26106-060162	플랜지볼트 6X 16	4	4						
27	2	26106-060252	플랜지볼트 6X 25	9	9						
28	2	26106-060402	플랜지볼트 6X 40	1	1						

N: 구 ⟷ 신 Q: 구 ⟷ 신 R: 구 ⟷ 신 S: 구 ⟷ 신 W:추가 Z: 폐지 F: 세트변경 K: 수량변경

(C)Copy Rights YANMAR CO.,LTD and YANMAR AGRICULTURAL EQUIPMENT CO.,LTD.

Fig.17. 연료분사밸브

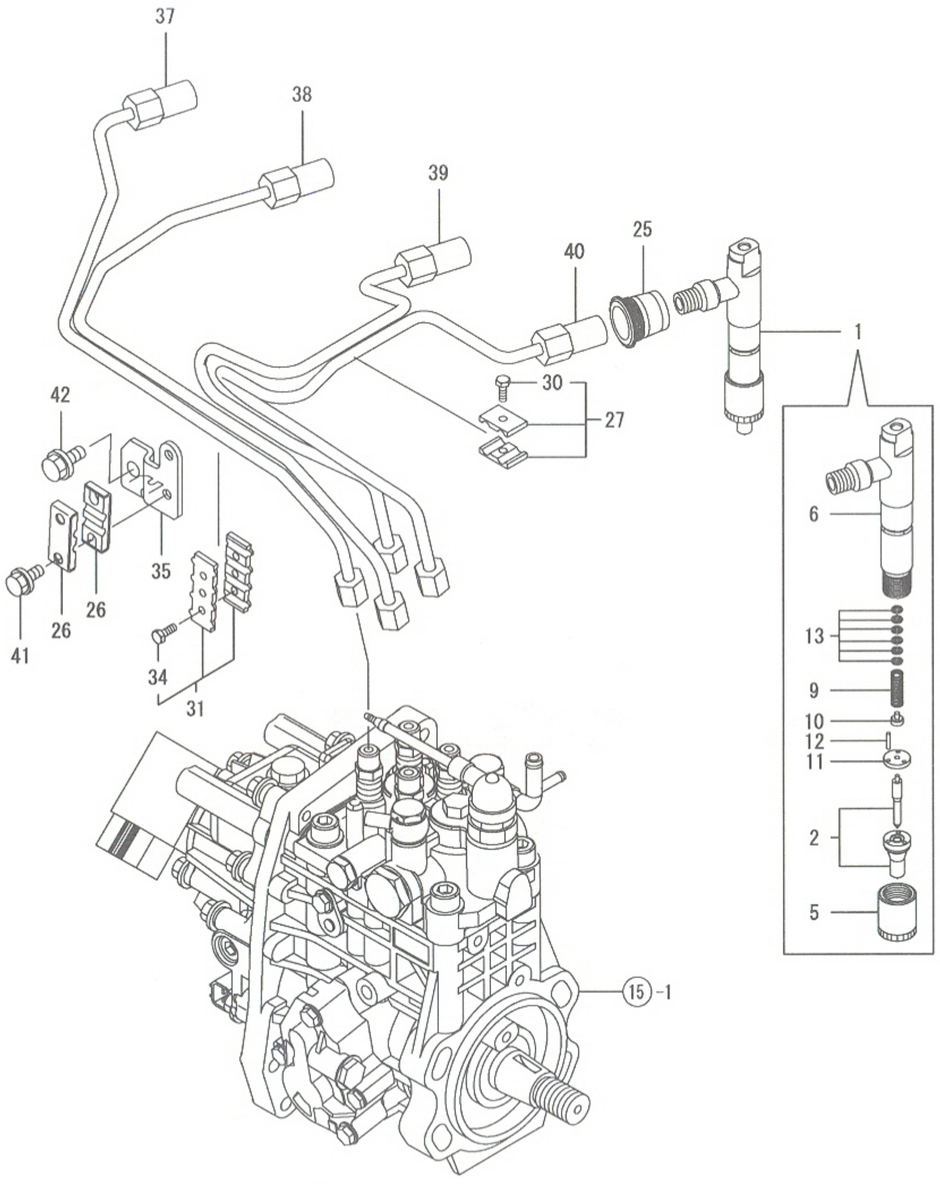

비고
(주) 엔진부「실시호기」는 항목 NO.4의
기체명판 호기임.

17. 연료분사밸브

(A)=4TNV98T-RAQH (D)=
(B)=4TNV98T-RNQH (E)=
(C)= (F)=

NO.	레벨	부품번호	부품명	수량 (A)	(B)	(C)	(D)	(E)	(F)	I R
1	1	729908-53100	연료분사밸브조합	4	4					
2	2	129908-53000	노즐조합	4	4					
5	2	114250-53080	노즐케이스너트	4	4					
6	2	129907-53100	노즐홀더조합	4	4					
9	2	114250-53120	노즐스프링	4	4					
10	2	114250-53130	노즐스프링시트	4	4					
11	2	114250-53140	고정판	4	4					
12	2	114250-53210	핀(노즐위치결정	8	8					
13	2	114250-53400	시임조합	4	4					
25	1	123907-11601	파이프시일	4	4					
26	1	122780-59100	떨림방지	2	2					
27	1	119305-59120	떨림방지(분사파이프조합	1	1					
30	2	129150-59131	육각볼트 M4X14	1	1					
31	1	129550-59120	떨림방지	1	1					
34	2	129150-59131	육각볼트 M4X14	2	2					
35	1	129972-59710	잡이(파이프떨림방지	1	1					
37	1	129908-59810	연료분사파이프조합(NO.1	1	1					
38	1	129908-59820	연료분사파이프조합(NO.2	1	1					
39	1	129908-59830	연료분사파이프조합(NO.3	1	1					
40	1	129908-59840	연료분사파이프조합(NO.4	1	1					
41	1	26106-060162	플랜지볼트 6X 16	2	2					
42	1	26106-080182	플랜지볼트 8X 18	1	1					

N: 구 ⟷ 신 Q: 구 ⟷ 신 R: 구 ⟷ 신 S: 구 ⟷ 신 W:추가 Z: 폐지 F: 세트변경 K: 수량변경

(C)Copy Rights YANMAR CO.,LTD and YANMAR AGRICULTURAL EQUIPMENT CO.,LTD.

Fig.18. 연료파이프

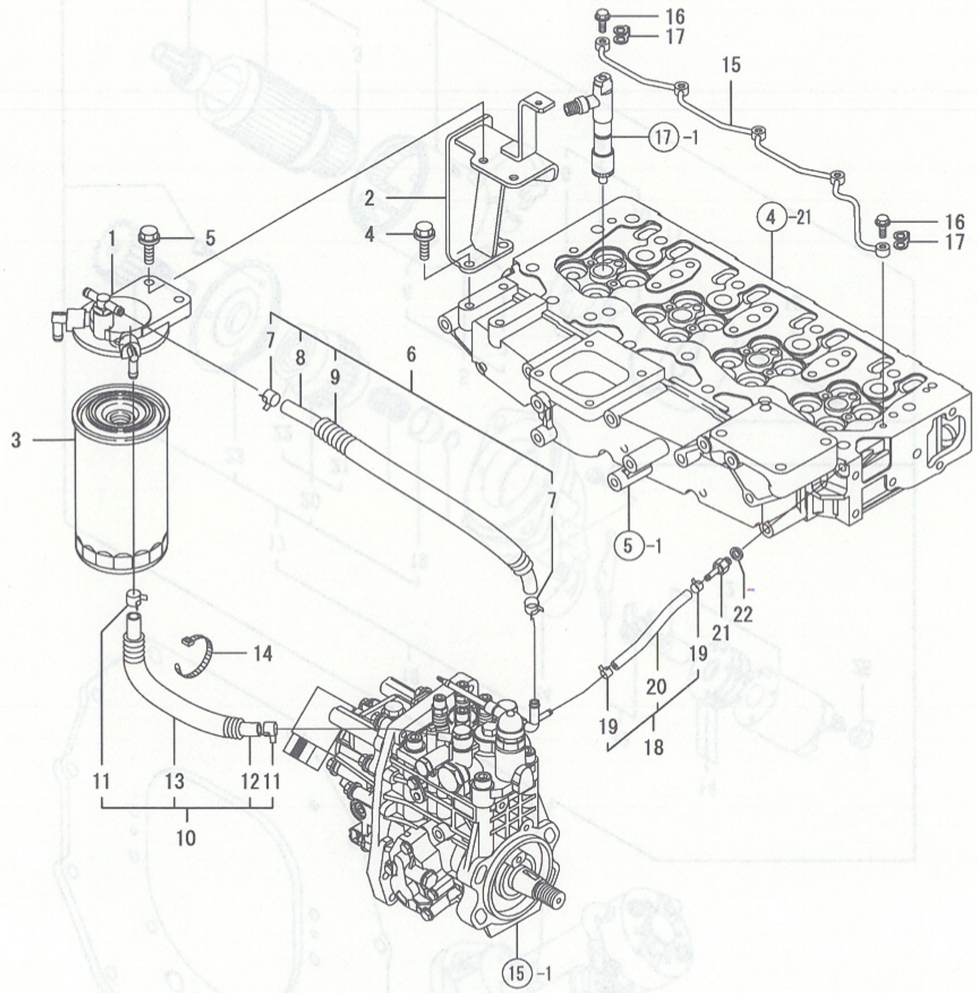

비고
(주) 엔진부「실시호기」는 항목 NO.4의
기체명판 호기임.

18. 연료파이프

(A)=4TNV98T-RAQH (D)=
(B)=4TNV98T-RNQH (E)=
(C)= (F)=

NO.	레벨	부품번호	부품명	수량 (A)	(B)	(C)	(D)	(E)	(F)	I	R
1	1	119934-55610	취부대(연료필터	1	1						
2	1	129972-55620	스테이(연료필터	1	1						
3	1	123907-55801	연료필터	1	1						
4	1	26106-080202	플랜지볼트 8X 20	2	2						
5	1	26106-080302	플랜지볼트 8X 30	2	2						
6	1	129467-59010	연료파이프조합	1	1						
7	2	124766-59050	호스클립(소 12	2	2						
8	2	129335-59090	연료호스 (D13XL500)	1	1						
9	2	119560-59110	콜게이트튜브 15	1	1						
10	1	129972-59010	연료호스 420	1	1						
11	2	124766-59050	호스클립(소 12	2	2						
12	2	129972-59090	연료호스 D13XL420	1	1						
13	2	129950-59221	콜게이트튜브 15	1	1						
14	1	121750-59890	나일론밴드 140	1	1						
15	1	129907-59140	연료호스조합(리턴	1	1						
16	1	123907-59540	커플링볼트 M6	5	5						
17	1	123907-59550	패킹(연료리턴 6	5	5						
18	1	129486-59551	연료호스(리턴조합	1	1						
19	2	124722-59050	호스클립 9	2	2						
20	2	129486-59510	연료리턴파이프	1	1						
21	1	123907-59560	호스연결 4	1	1						
22	1	22190-080002	시일와셔(소 8	1	1						

N: 구 ←○— ×→ 신 Q: 구 ←×— ○→ 신 R: 구 ←○— ○→ 신 S: 구 ←×— ×→ 신 W:추가 Z:폐지 F:세트변경 K:수량변경

(C)Copy Rights YANMAR CO.,LTD and YANMAR AGRICULTURAL EQUIPMENT CO.,LTD.

Fig.19. 시동모터

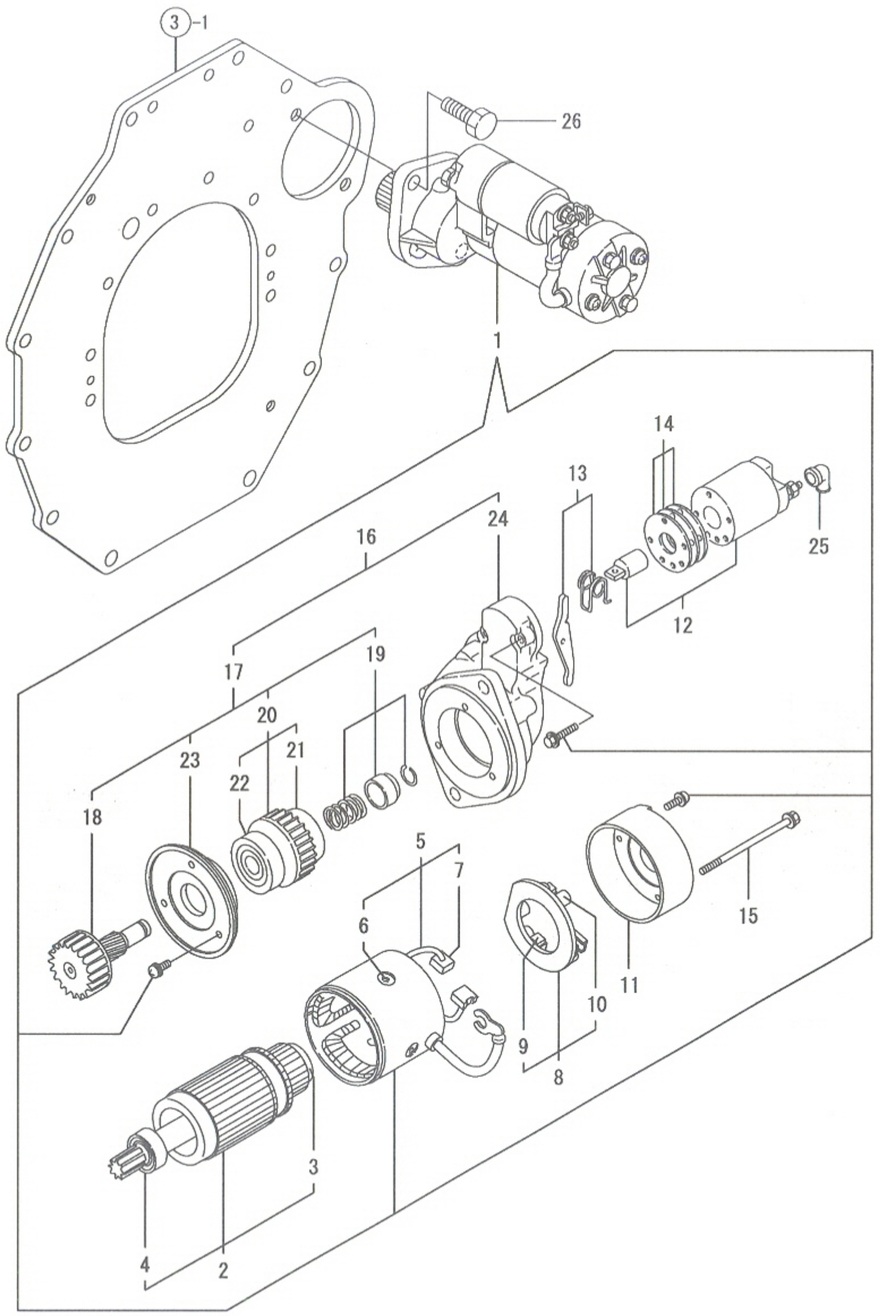

비고
(주) 엔진부「실시호기」는 항목 NO.4의
기체명판 호기임.

19. 시동모터

(A)=4TNV98T-RAQH (D)=
(B)=4TNV98T-RNQH (E)=
(C)= (F)=

NO.	레벨	부품번호	부품명	수량 (A)	(B)	(C)	(D)	(E)	(F)	I R
1	1	129900-77010	시동모터(2.3KW	1	1					
2	2	129900-77400	아마튜어 ASY	1	1					
3	3	X2114155110	볼베어링 1	1	1					
4	3	X2114255110	볼베어링 2	1	1					
5	2	129900-77440	필드코일조합	1	1					
6	3	171008-77450	풀코어세트스크류	4	4					
7	3	129900-77450	브러시 (+)	2	2					
8	2	129900-77480	브러시홀더조합	1	1					
9	3	129900-77450	브러시 (+)	2	2					
10	3	X2130631300	브러시스프링	4	4					
11	2	129900-77460	뒤커버	1	1					
12	2	129900-77591	마그네틱스위치조합	1	1					
13	2	129900-77620	시프터레버세트	1	1					
14	2	129900-77650	더스트커버 KIT	1	1					
15	2	129900-77640	관통볼트	2	2					
16	2	129900-77700	기어케이스조합	1	1					
17	3	129900-77510	피니언클러치조합	1	1					
18	4	129900-77540	피니언축	1	1					
19	4	129900-77550	스토퍼세트	1	1					
20	4	129900-77520	클러치 ASSY	1	1					
21	4	171008-77730	베어링	1	1					
22	4	171008-77740	베어링	1	1					
23	4	129900-77610	베어링리테이너	1	1					
24	3	129900-77710	기어케이스	1	1					
25	2	171008-77750	커버(터미널	1	1					
26	1	26116-120252	플랜지볼트12X 25	2	2					

N: 구 ←○— ×→ 신 Q: 구 ←×— ○→ 신 R: 구 ←○— ○→ 신 S: 구 ←×— ×→ 신 W:추가 Z:폐지 F:세트변경 K:수량변경

(C)Copy Rights YANMAR CO.,LTD and YANMAR AGRICULTURAL EQUIPMENT CO.,LTD.

Fig.20. 발전기

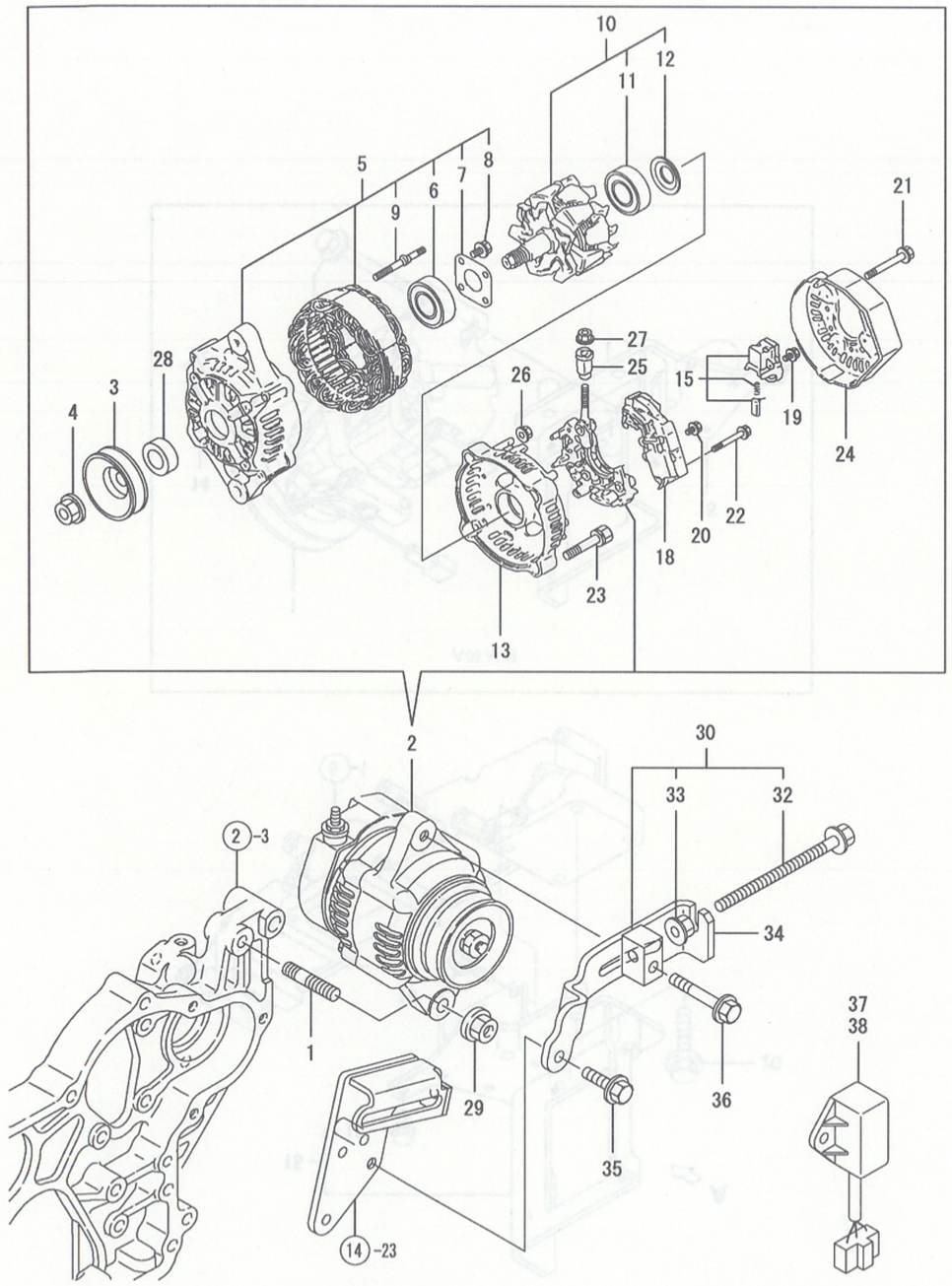

비고
(주) 엔진부「실시호기」는 항목 NO.4의
기체명판 호기임.

20. 발전기

(A)=4TNV98T-RAQH (D)=
(B)=4TNV98T-RNQH (E)=
(C)= (F)=

NO.	레벨	부품번호	부품명	수량 (A)	(B)	(C)	(D)	(E)	(F)	I	R
1	1	129795-01900	심음볼트	1	1						
2	1	129961-77200	발전기	1	1						
3	2	119620-77461	풀리	1	1						
4	2	119620-77471	너트	1	1						
5	2	129961-77421	프레임조합	1	1						
6	3	119620-79200	볼베어링	1	1						
7	3	119620-79210	판(리테이너	1	1						
8	3	119620-79220	스크류	4	4						
9	3	119620-79230	심음볼트	2	2						
10	2	129052-77380	로터 ASSY	1	1						
11	3	123501-79240	볼베어링	1	1						
12	3	119620-79250	베어링커버	1	1						
13	2	128401-77440	프레임(뒤끝	1	1						
15	2	129052-79270	브러시홀더	1	1						
18	2	119620-77710	레귤레이터조합	1	1						
19	2	119620-79290	스크류	6	6						
20	2	119620-79300	스크류	1	1						
21	2	119620-79310	볼트	3	3						
22	2	119620-79320	와셔붙이스크류	2	2						
23	2	119620-79330	볼트	2	2						
24	2	128401-77450	뒤커버	1	1						
25	2	119620-79340	방호부시	1	1						
26	2	119620-79350	너트	2	2						
27	2	X9490561001	너트	1	1						
28	2	119620-77490	칼러	1	1						
29	1	26306-100002	플랜지너트 10	1	1						
30	1	119624-77351	블록(발전기조합	1	1						
32	2	26106-081004	플랜지볼트 8*100	1	1						
33	2	26306-080002	플랜지너트 8	1	1						
34	1	129972-77370	벨트어져스터	1	1						
35	1	26014-080252	플랜지볼트 8X 25	1	1						
36	1	26106-080452	플랜지볼트 8X 45	1	1						
37	1	185109-00070	기종설정기	1							
38	1	185109-00080	기종설정기		1						

N: 구 ⇔ 신 Q: 구 ⇔ 신 R: 구 ⇔ 신 S: 구 ⇔ 신 W:추가 Z:폐지 F:세트변경 K:수량변경

(C)Copy Rights YANMAR CO.,LTD and YANMAR AGRICULTURAL EQUIPMENT CO.,LTD.

Fig.21. 콤프레셔취부

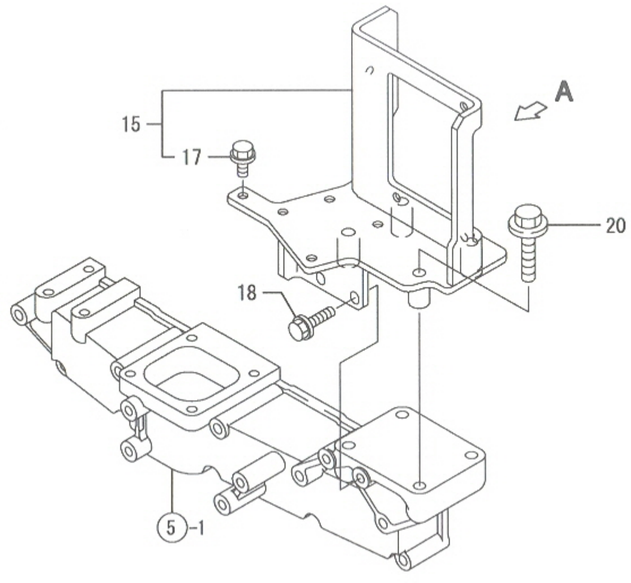

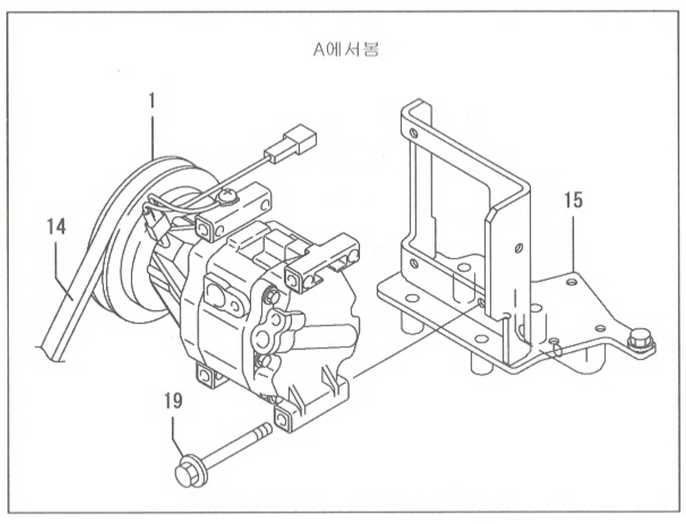

비고
(주) 엔진부「실시호기」는 항목 NO.4의
기체명판 호기임.

21. 콤프레셔취부

(A)=4TNV98T-RAQH (D)=
(B)=4TNV98T-RNQH (E)=
(C)= (F)=

NO.	레벨	부품번호	부품명	수량 (A)	(B)	(C)	(D)	(E)	(F)	I	R
1	1	1A7320-87902	콤프레셔조합	1	1						
14	1	129972-96150	V풀리 A60 멀티플라이	1	1						
15	1	129972-96901	스테이조합(콤프레셔	1	1						
17	2	26106-080122	플랜지볼트 8X 12	1	1						
18	1	26106-080222	플랜지볼트 8X 22	2	2						
19	1	26106-080702	플랜지볼트 8X 70	3	3						
20	1	26106-100452	플랜지볼트10X 45	4	4						

N: 구 신 Q: 구 신 R: 구 신 S: 구 신 W:추가 Z:폐지 F:세트변경 K:수량변경

(C)Copy Rights YANMAR CO.,LTD and YANMAR AGRICULTURAL EQUIPMENT CO.,LTD.

NPC-4990

Fig.1. 엔진부속1

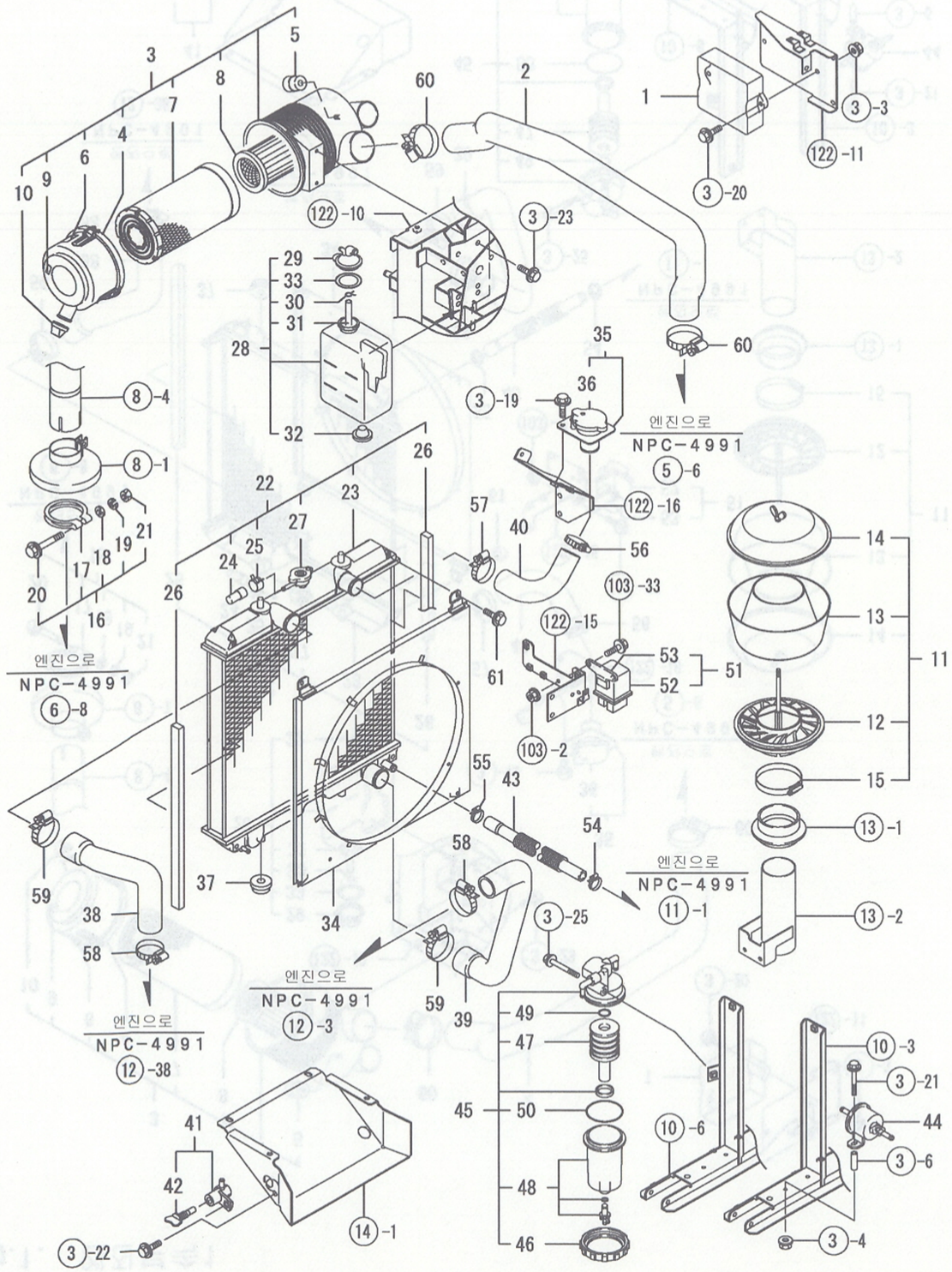

NPC-4990 1. 엔진부속1

(A)=EG765-KPQ (D)=
(B)=EG775-KPQ (E)=
(C)=EG782-KPQ (F)=

NO.	레벨	부품번호	부품명	수량 (A)	(B)	(C)	(D)	(E)	(F)	I R
1	1	1R1002-00311	CAN붙이에코가버너	1						
2	1	129963-12010	흡기파이프	1						
3	1	129963-12501	에어클리너조합(7인치	1						
4	2	119160-12530	커버조합	1						
5	2	119160-12540	진공밸브	1						
6	2	123950-12550	주의명판	1						
7	2	119160-12560	엘리먼트-외	1						
8	2	119160-12570	엘리먼트-내	1						
9	2	129612-12650	마크(W	1						
10	2	126650-12680	인디게이터	1						
11	1	121975-12601	프리클리너조합	1						
12	2	121975-12911	슬리브	1						
13	2	121975-12920	몸체	1						
14	2	121975-12930	커버조합	1						
15	2	121975-12940	클램프	1						
16	1	129972-13590	클램프(D60.2	1						
17	2	129972-13580	클램프(60.2	1						
18	2	22117-100000	평와셔(소 10	1						
19	2	22217-100000	스프링와셔 10	1						
20	2	26106-100652	플랜지볼트10X 65	1						
21	2	26711-100002	너트 M10	1						
22	1	129972-44500	라디에이터조합	1						
23	2	129972-44510	라디에이터서브조합	1						
24	2	129457-44520	캡	1						
25	2	129457-44530	클램프	1						
26	2	129972-44550	시일(라디에이터	2						
27	2	129972-44600	캡(라디에이터	1						
28	1	129466-44510	보조탱크조합	1						
29	2	121450-44531	캡	1						
30	2	124450-44560	잡이(오버플로파이프	1						
31	2	121267-44590	파이프	1						
32	2	121468-44540	플러그(보조탱크	1						
33	2	121470-44581	패킹	1						
34	1	129972-44580	팬슈라우드	1						
35	1	171090-44600	주입구튜브조합	1						
36	2	119259-44570	라디에이터캡	1						
37	1	119255-44660	방진고무(라디에이터	2						
38	1	129972-49010	냉각수호수 A	1						
39	1	129972-49020	냉각수호수 B	1						
40	1	129972-49030	냉각수호수 (주입구	1						
41	1	129550-49101	2방향코크조합	1						
42	2	129150-49081	드레인코크	1						
43	1	129972-49150	냉각수호스(오일쿨러출구	1						
44	1	119225-52102	전자피드펌프(DC12V	1						
45	1	129906-55700	물분리기조합	1						
46	2	129100-55690	리테이닝링	1						
47	2	119802-55710	엘리먼트	1						
48	2	119802-55730	캡조합	1						
49	2	24311-000160	O링 1A P-16.0	1						
50	2	24321-000650	O링 1A G-65.0	1						
51	1	119650-77910	에열릴레이	1						

N: 구 → 신 Q: 구 → 신 R: 구 → 신 S: 구 → 신 W:추가 Z: 폐지 F: 세트변경 K:수량변경

++ CONTINUE ++

(C)Copy Rights YANMAR CO.,LTD and YANMAR AGRICULTURAL EQUIPMENT CO.,LTD.

Fig.1. 엔진부속1

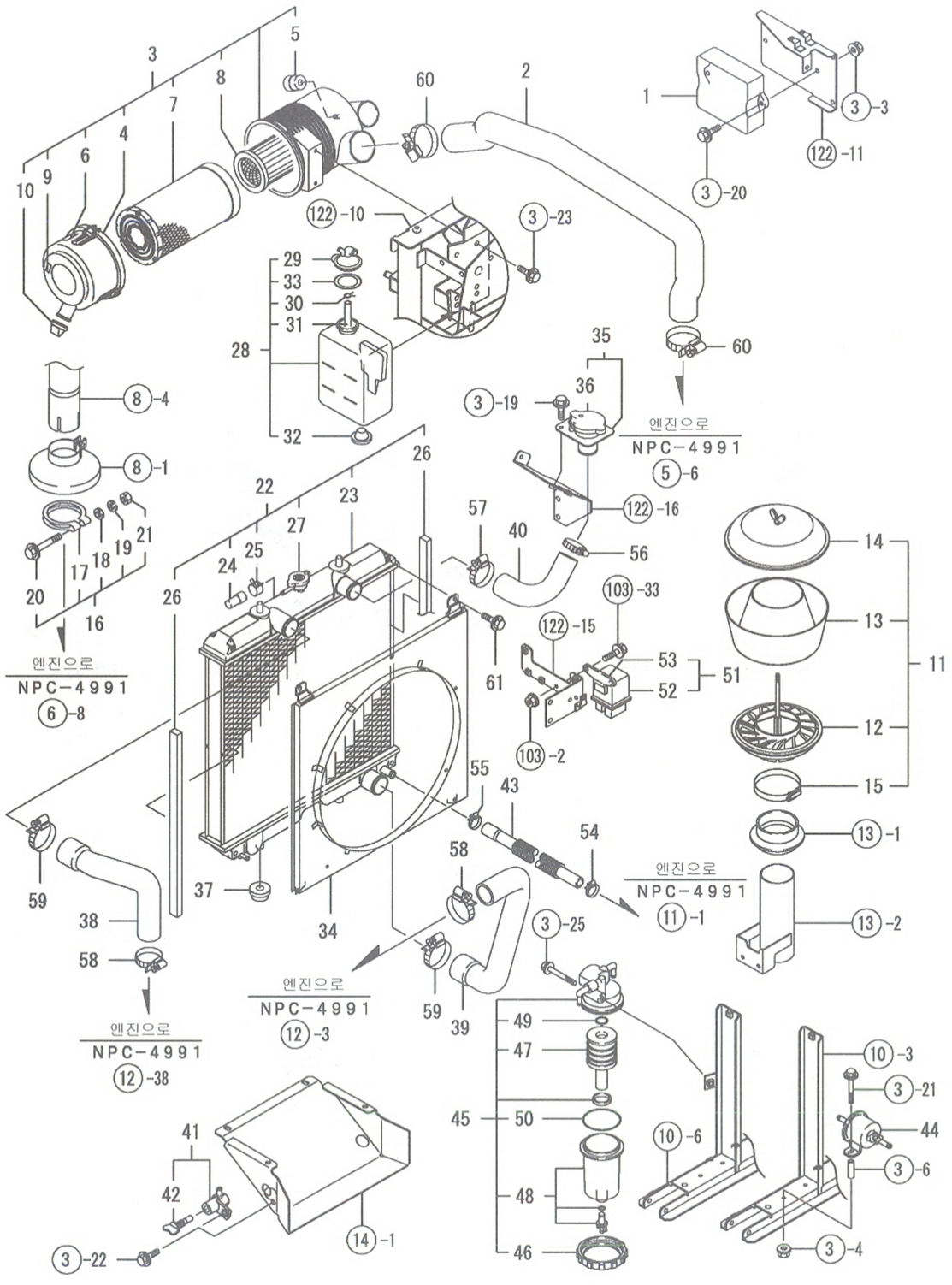

NPC-4990 1. 엔진부속1

(A)=EG765-KPQ (D)=
(B)=EG775-KPQ (E)=
(C)=EG782-KPQ (F)=

NO.	레벨	부품번호	부품명	수량 (A)	(B)	(C)	(D)	(E)	(F)	I	R
52	2	129052-77920	릴레이	1							
53	2	119650-77930	브래킷	1							
54	1	23000-022000	호스클립 22	1							
55	1	23000-025000	호스클립 25	1							
56	1	23000-041000	호스클립 41	1							
57	1	23000-048000	호스클립 48	1							
58	1	23000-048000	호스클립 48	2							
59	1	23000-054000	호스클립 54	2							
60	1	23000-080000	호스클립 80	2							
61	1	26106-060122	플랜지볼트 6X 12	4							

N: 구 ⟷ 신 Q: 구 ⟷ 신 R: 구 ⟷ 신 S: 구 ⟷ 신 W:추가 Z: 폐지 F: 세트변경 K:수량변경

(C)Copy Rights YANMAR CO.,LTD and YANMAR AGRICULTURAL EQUIPMENT CO.,LTD.

Fig.2. 엔진부속1

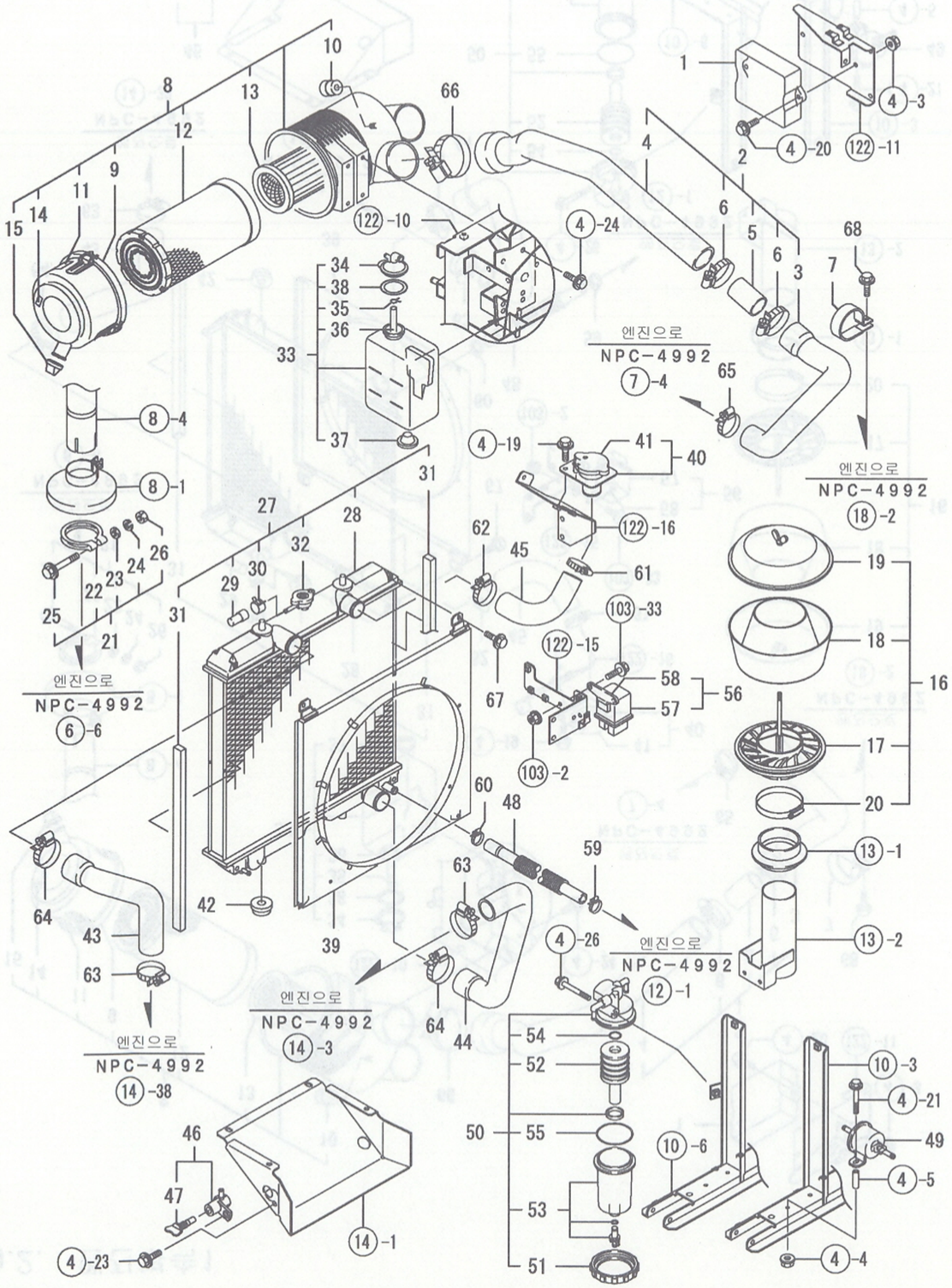

2. 엔진부속1

(A)=EG765-KPQ (D)=
(B)=EG775-KPQ (E)=
(C)=EG782-KPQ (F)=

NO.	레벨	부품번호	부품명	수량 (A)	(B)	(C)	(D)	(E)	(F)	I R
1	1	1R1002-00311	CAN붙이에코가버너		1	1				
2	1	129972-12010	흡기파이프조합		1	1				
3	2	129972-12060	흡기파이프 A		1	1				
4	2	129972-12070	흡기파이프 B		1	1				
5	2	129972-12080	중간파이프		1	1				
6	2	23000-075000	호스클립 75		2	2				
7	1	119017-12100	흡입파이프잡이		1	1				
8	1	129972-12501	에어클리너조합(8인치		1	1				
9	2	123950-12520	커버		1	1				
10	2	119160-12540	진공밸브		1	1				
11	2	123950-12550	주의명판		1	1				
12	2	119117-12560	엘리먼트-외		1	1				
13	2	119117-12570	엘리먼트-내		1	1				
14	2	129612-12650	마크(W		1	1				
15	2	126650-12680	인디게이터		1	1				
16	1	121975-12601	프리클리너조합		1	1				
17	2	121975-12911	슬리브		1	1				
18	2	121975-12920	몸체		1	1				
19	2	121975-12930	커버조합		1	1				
20	2	121975-12940	클램프		1	1				
21	1	129972-13590	클램프(D60.2		1	1				
22	2	129972-13580	클램프(60.2		1	1				
23	2	22117-100000	평와셔(소 10		1	1				
24	2	22217-100000	스프링와셔 10		1	1				
25	2	26106-100652	플랜지볼트 10X 65		1	1				
26	2	26711-100002	너트 M10		1	1				
27	1	129972-44500	라디에이터조합		1	1				
28	2	129972-44510	라디에이터서브조합		1	1				
29	2	129457-44520	캡		1	1				
30	2	129457-44530	클램프		1	1				
31	2	129972-44550	시일(라디에이터		2	2				
32	2	129972-44600	캡(라디에이터		1	1				
33	1	129466-44510	보조탱크조합		1	1				
34	2	121450-44531	캡		1	1				
35	2	124450-44560	잡이(오버플로파이프		1	1				
36	2	121267-44590	파이프		1	1				
37	2	121468-44540	플러그(보조탱크		1	1				
38	2	121470-44581	패킹		1	1				
39	1	129972-44580	팬슈라우드		1	1				
40	1	171090-44600	주입구튜브조합		1	1				
41	2	119259-44570	라디에이터캡		1	1				
42	1	119255-44660	방진고무(라디에이터		2	2				
43	1	129972-49010	냉각호스(A		1	1				
44	1	129972-49020	냉각호스(B		1	1				
45	1	129972-49030	냉각호스(주입구		1	1				
46	1	129550-49101	2방향코크조합		1	1				
47	2	129150-49081	드레인코크		1	1				
48	1	129972-49150	냉각수호스(오일쿨러출구		1	1				
49	1	119225-52102	전자피드펌프(DC12V		1	1				
50	1	129906-55700	물분리기조합		1	1				
51	2	129100-55690	리테이닝링		1	1				

N: 구 → 신 Q: 구 → 신 R: 구 → 신 S: 구 → 신 W:추가 Z:폐지 F:세트변경 K:수량변경

++ CONTINUE ++

(C)Copy Rights YANMAR CO.,LTD and YANMAR AGRICULTURAL EQUIPMENT CO.,LTD.

Fig.2. 엔진부속1

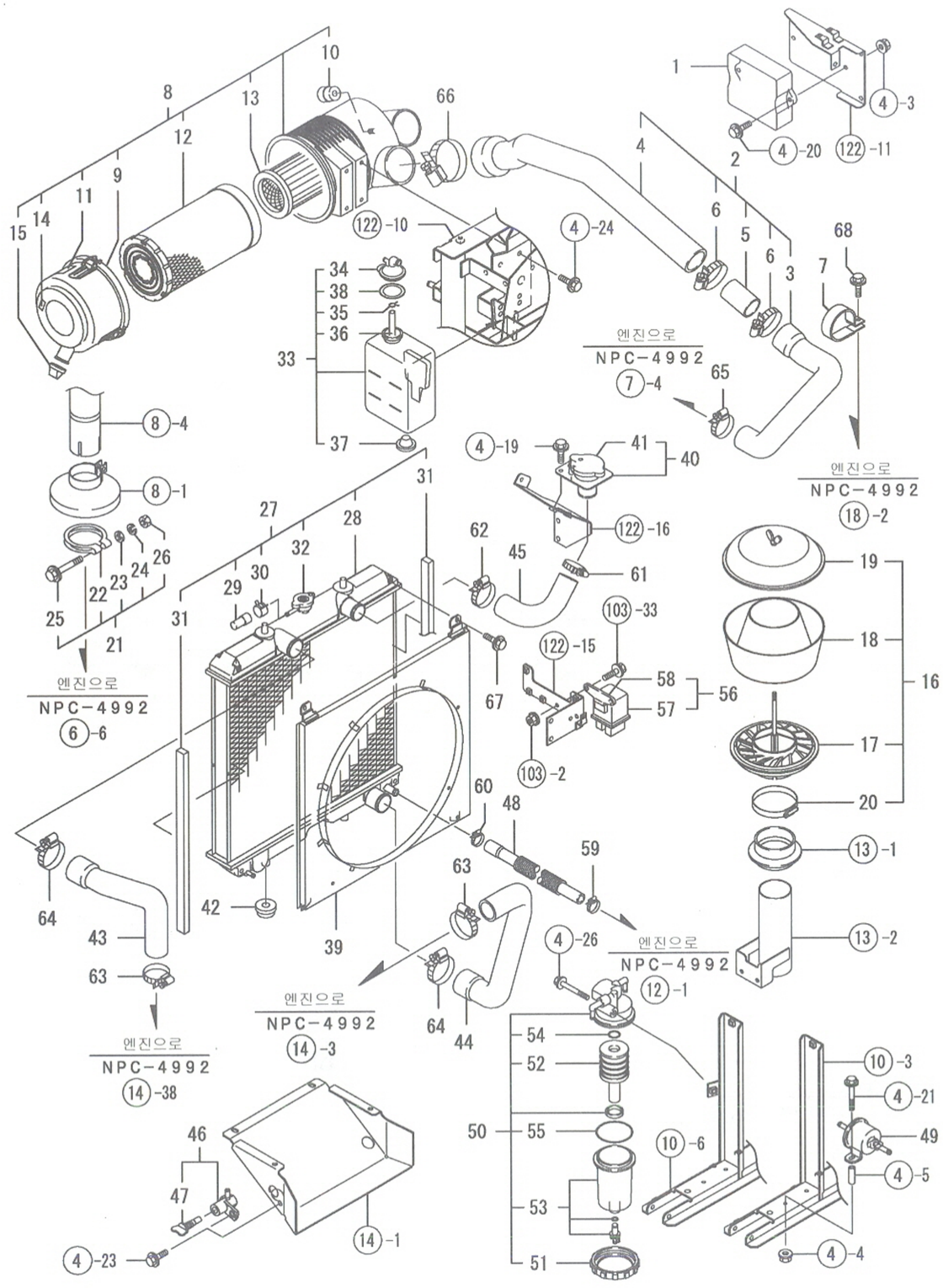

2. 엔진부속1

(A)=EG765-KPQ
(B)=EG775-KPQ
(C)=EG782-KPQ
(D)=
(E)=
(F)=

NO.	레벨	부품번호	부품명	수량 (A)	(B)	(C)	(D)	(E)	(F)	I R
52	2	119802-55710	엘리먼트		1	1				
53	2	119802-55730	컵조합		1	1				
54	2	24311-000160	O링 1A P-16.0		1	1				
55	2	24321-000650	O링 1A G-65.0		1	1				
56	1	119650-77910	예열릴레이		1	1				
57	2	129052-77920	릴레이		1	1				
58	2	119650-77930	브래킷		1	1				
59	1	23000-022000	호스클립 22		1	1				
60	1	23000-025000	호스클립 25		1	1				
61	1	23000-041000	호스클립 41		1	1				
62	1	23000-048000	호스클립 48		1	1				
63	1	23000-048000	호스클립 48		2	2				
64	1	23000-054000	호스클립 54		2	2				
65	1	23000-060000	호스클립 60		1	1				
66	1	23000-102000	호스클립 102		1	1				
67	1	26106-060122	플랜지볼트 6X 12		4	4				
68	1	26106-060122	플랜지볼트 6X 12		1	1				

N: 구 → 신 Q: 구 → 신 R: 구 → 신 S: 구 → 신 W:추가 Z:폐지 F:세트변경 K:수량변경

(C)Copy Rights YANMAR CO.,LTD and YANMAR AGRICULTURAL EQUIPMENT CO.,LTD.

NPC-4990

Fig.3. 엔진부속2

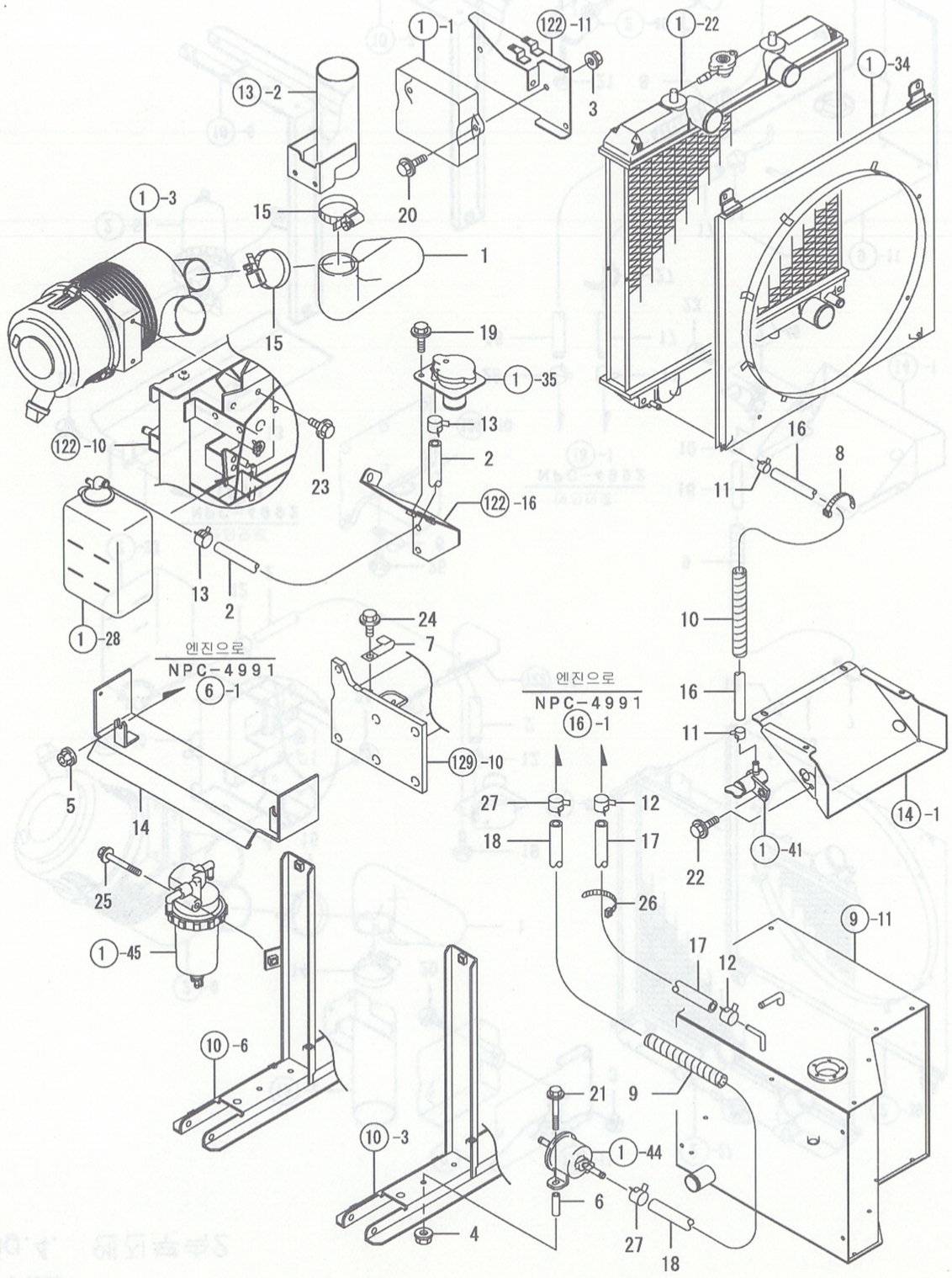

NPC-4990 3. 엔진부속2

(A)=EG765-KPQ (D)=
(B)=EG775-KPQ (E)=
(C)=EG782-KPQ (F)=

NO.	레벨	부품번호	부품명	수량 (A)	(B)	(C)	(D)	(E)	(F)	I	R
1	1	1A7450-06100	파이프(프리클리너	1							
2	1	1A7450-06150	파이프(오버플로	1							
3	1	194990-22130	와셔붙이너트 6	2							
4	1	194990-22130	와셔붙이너트 6	2							
5	1	194990-22140	와셔붙이너트 8	2							
6	1	195715-22590	칼러(고정레버스테이	2							
7	1	198448-51460	배선클램프 B	1							
8	1	198448-51910	클립	1							
9	1	198133-52170	콜게이트튜브 13	1							
10	1	198133-52170	콜게이트튜브 13	1							
11	1	124766-59050	호스클립 12	2							
12	1	124766-59050	호스클립 12	2							
13	1	124766-59050	호스클립 12	2							
14	1	198448-60960	커버(시동모터	1							
15	1	23000-102000	호스클립 102	2							
16	1	23980-730400	연료호스 7.3X400	1							
17	1	23980-730900	연료호스 7.3X 900	1							
18	1	23980-731300	연료호스 7.3X1300	1							
19	1	26106-060122	플랜지볼트 6X 12	2							
20	1	26106-060202	플랜지볼트 6X 20	2							
21	1	26106-060452	플랜지볼트 6X 45	2							
22	1	26106-080162	플랜지볼트 8X 16	1							
23	1	26106-080162	플랜지볼트 8X 16	2							
24	1	26106-080162	플랜지볼트 8X 16	1							
25	1	26106-080652	플랜지볼트 8X 65	1							
26	1	29622-250001	밴드 RF 250	1							
27	1	124766-59050	배선클립 12	2							

N: 구 ⟷ 신 Q: 구 ⟷ 신 R: 구 ⟷ 신 S: 구 ⟷ 신 W:추가 Z: 폐지 F: 세트변경 K:수량변경

(C)Copy Rights YANMAR CO.,LTD and YANMAR AGRICULTURAL EQUIPMENT CO.,LTD.

Fig.4. 엔진부속2

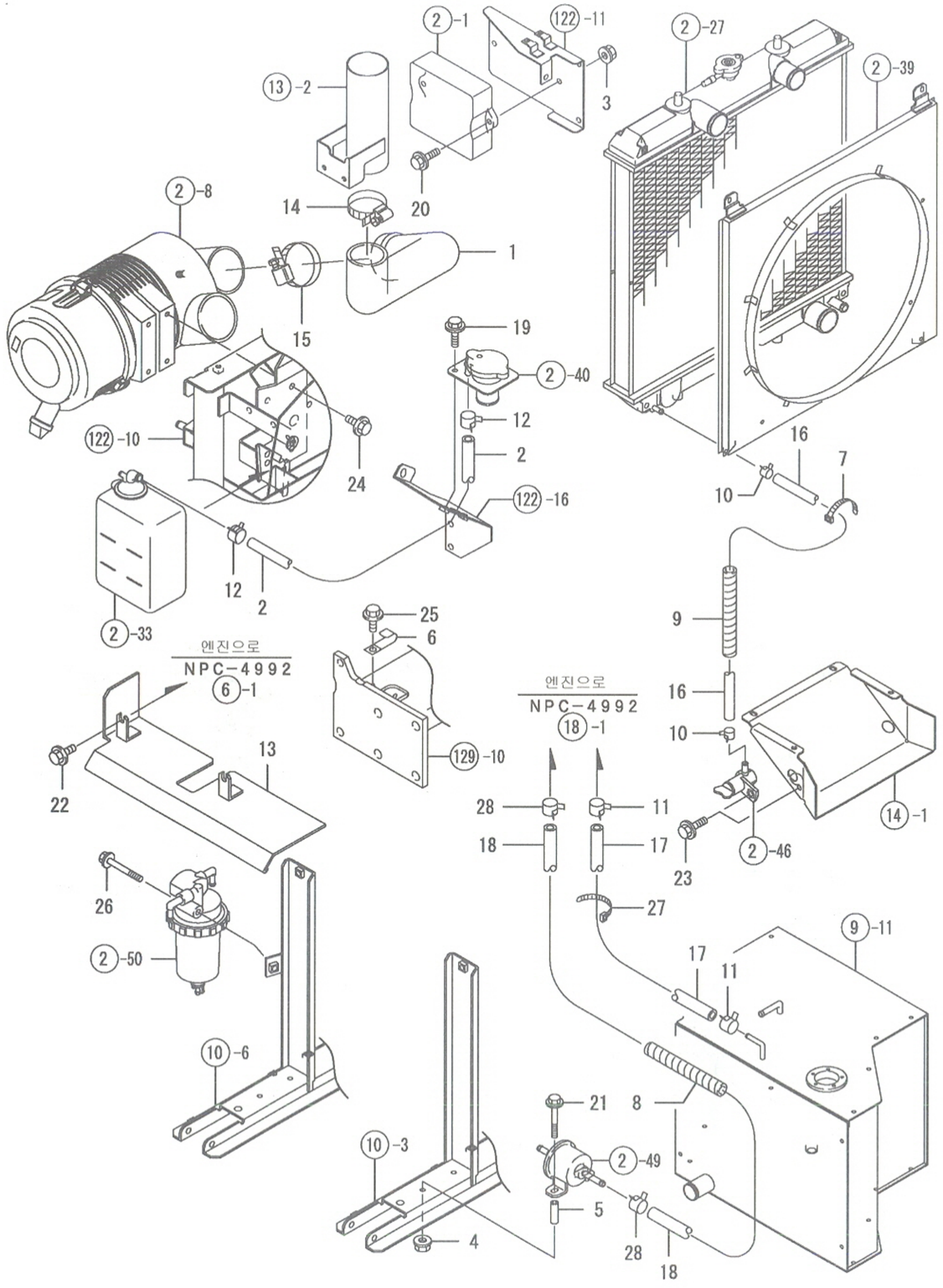

4. 엔진부속2

(A)=EG765-KPQ (D)=
(B)=EG775-KPQ (E)=
(C)=EG782-KPQ (F)=

NO.	레벨	부품번호	부품명	수량 (A)	(B)	(C)	(D)	(E)	(F)	I R
1	1	1A7460-06100	파이프(프리클리너		1	1				
2	1	1A7450-06150	파이프(오버플로		1	1				
3	1	194990-22130	와셔붙이너트 6		2	2				
4	1	194990-22130	와셔붙이너트 6		2	2				
5	1	195715-22590	칼러(고정레버스테이		2	2				
6	1	198448-51460	배선클램프 B		1	1				
7	1	198448-51910	클립		1	1				
8	1	198133-52170	콜게이트튜브 13		1	1				
9	1	198133-52170	콜게이트튜브 13		1	1				
10	1	124766-59050	호스클립 12		2	2				
11	1	124766-59050	호스클립 12		2	2				
12	1	124766-59050	호스클립 12		2	2				
13	1	1A7460-60960	커버(시동모터		1	1				
14	1	23000-102000	호스클립 102		1	1				
15	1	23000-115000	호스클립 115		1	1				
16	1	23980-730400	연료호스 7.3X400		1	1				
17	1	23980-730900	연료호스 7.3X 900		1	1				
18	1	23980-731300	연료호스 7.3X1300		1	1				
19	1	26106-060122	플랜지볼트 6X 12		2	2				
20	1	26106-060202	플랜지볼트 6X 20		2	2				
21	1	26106-060452	플랜지볼트 6X 45		2	2				
22	1	26106-080122	플랜지볼트 8X 12		2	2				
23	1	26106-080162	플랜지볼트 8X 16		1	1				
24	1	26106-080162	플랜지볼트 8X 16		4	4				
25	1	26106-080162	플랜지볼트 8X 16		1	1				
26	1	26106-080652	플랜지볼트 8X 65		1	1				
27	1	29622-250001	밴드 RF 250		1	1				
28	1	124766-59050	배선클립 12		2	2				

N: 구 ← 신 Q: 구 ← 신 R: 구 ← 신 S: 구 ← 신 W:추가 Z:폐지 F:세트변경 K:수량변경

(C)Copy Rights YANMAR CO.,LTD and YANMAR AGRICULTURAL EQUIPMENT CO.,LTD.

Fig.5. 악셀센서

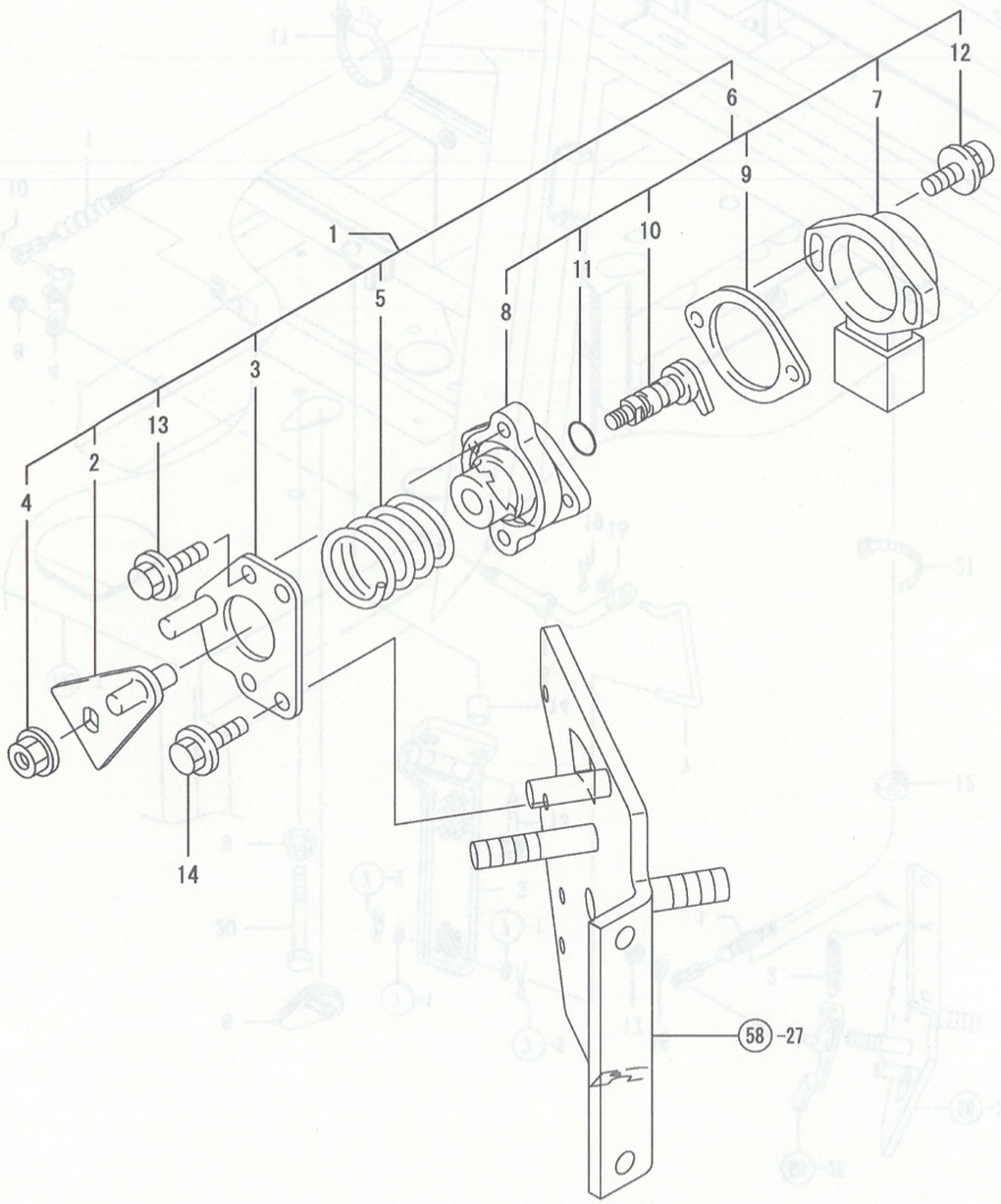

5. 악셀센서

(A)=EG765-KPQ
(B)=EG775-KPQ
(C)=EG782-KPQ
(D)=
(E)=
(F)=

NO.	레벨	부품번호	부품명	수량 (A)	(B)	(C)	(D)	(E)	(F)	I	R
1	1	198448-01390	악셀센서조합	1	1	1					
2	2	198448-04810	아암(악셀센서	1	1	1					
3	2	198448-04840	브래킷(악셀센서	1	1	1					
4	2	194990-22130	와셔붙이너트 6	1	1	1					
5	2	119060-61990	리턴스프링	1	1	1					
6	2	129054-77800	악셀센서서브조합	1	1	1					
7	3	185100-50070	악셀센서본체	1	1	1					
8	3	129054-77811	서포트(악셀센서	1	1	1					
9	3	129054-77820	패킹(센서서포트	1	1	1					
10	3	129054-77830	축조합(악셀센서	1	1	1					
11	3	24311-000070	O링 1A P-7.0	1	1	1					
12	3	26023-040202	냄비소나사(P.S 4X 20	2	2	2					
13	2	26106-060122	플랜지볼트 6X 12	2	2	2					
14	1	26106-060122	플랜지볼트 6X 12	2	2	2					

N: 구 ←○ ○→ 신 Q: 구 ←× ○→ 신 R: 구 ←○ ○→ 신 S: 구 ←× ×→ 신 W:추가 Z:폐지 F:세트변경 K:수량변경

(C)Copy Rights YANMAR CO.,LTD and YANMAR AGRICULTURAL EQUIPMENT CO.,LTD.

Fig.6. 발악셀(캐빈바닥

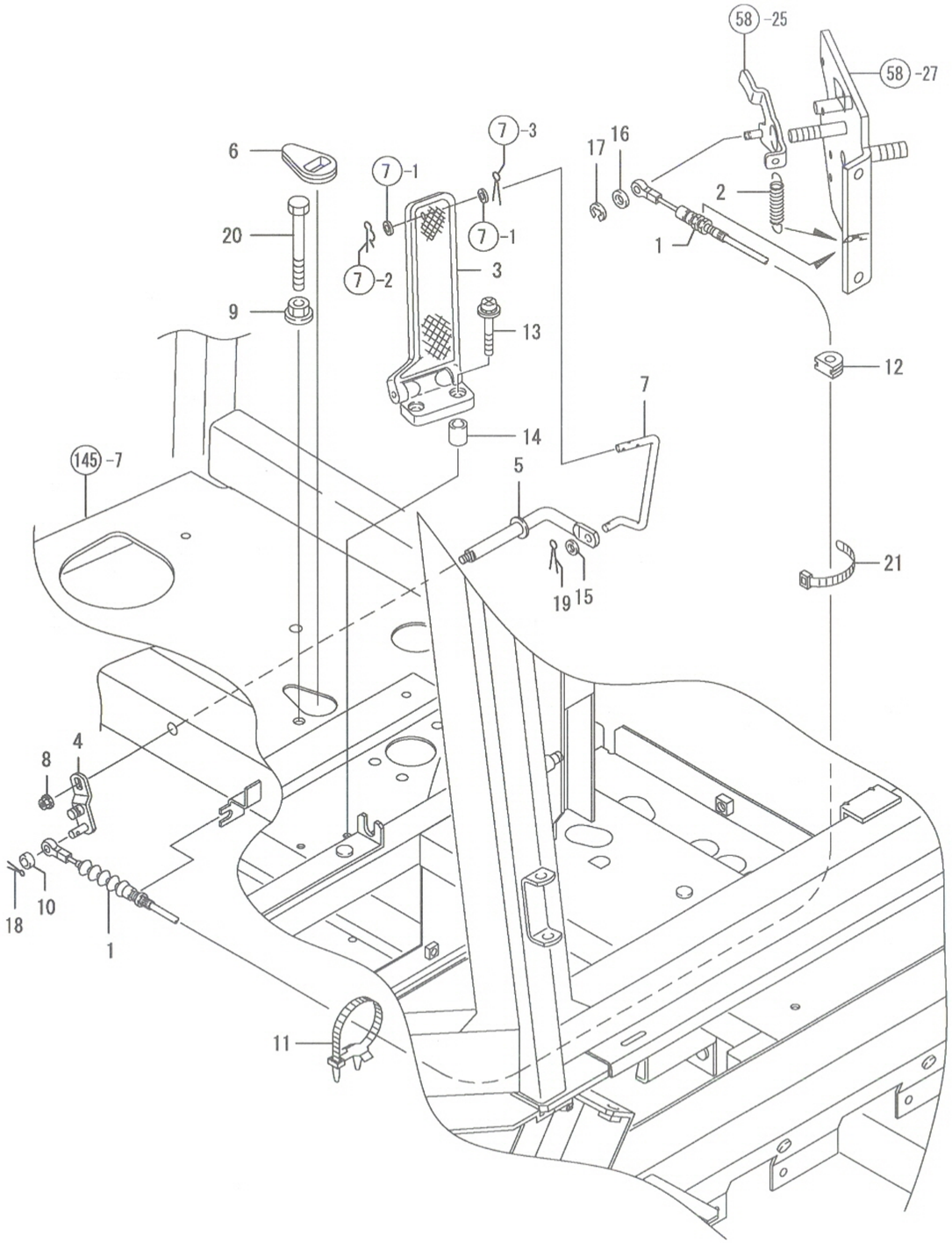

NPC-4990 6. 발악셀(캐빈바닥

(A)=EG765-KPQ (D)=
(B)=EG775-KPQ (E)=
(C)=EG782-KPQ (F)=

NO.	레벨	부품번호	부품명	수량 (A)	(B)	(C)	(D)	(E)	(F)	I R
1	1	198268-01151	악셀와이어조합	1	1	1				
2	1	1A7790-01160	리턴스프링	1	1	1				
3	1	1A7480-01200	악셀페달	1	1	1				
4	1	198071-01340	악셀;	1	1	1				
5	1	1A7450-01340	아암(악셀조합	1	1	1				
6	1	198071-01390	그로멧	1	1	1				
7	1	1A7480-01410	발악셀로드	1	1	1				
8	1	194990-22130	와셔붙이너트 6	1	1	1				
9	1	194990-22140	와셔붙이너트 8	1	1	1				
10	1	1C6215-48870	칼러 6.5X10.5X4.2	1	1	1				
11	1	194680-51670	밴드	1	1	1				
12	1	198071-56290	그로멧 A	1	1	1				
13	1	194065-60570	냄비소나사(P.S 6X 40	2	2	2				
14	1	194151-63250	쿠션고무칼러	2	2	2				
15	1	22137-060000	평와셔(마 6	1	1	1				
16	1	22137-060000	평와셔(마 6	1	1	1				
17	1	22272-000040	스냅링 E- 4	1	1	1				
18	1	22417-160180	할핀 1.6X18	1	1	1				
19	1	22417-160180	할핀 1.6X18	1	1	1				
20	1	26116-080754	플랜지볼트 8X 75	1	1	1				
21	1	29622-100001	밴드 RF100	1	1	1				

N: 구 ⟵○ ×⟶ 신 Q: 구 ⟵× ○⟶ 신 R: 구 ⟵○ ○⟶ 신 S: 구 ⟵× ×⟶ 신 W:추가 Z:폐지 F:세트변경 K:수량변경

(C)Copy Rights YANMAR CO.,LTD and YANMAR AGRICULTURAL EQUIPMENT CO.,LTD.

Fig.7. 발악셀(본체

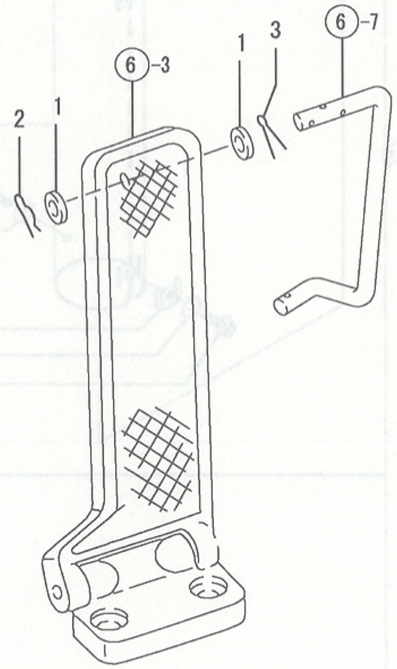

7. 발악셀(본체

(A)=EG765-KPQ (D)=
(B)=EG775-KPQ (E)=
(C)=EG782-KPQ (F)=

NO.	레벨	부품번호	부품명	수량 (A)	(B)	(C)	(D)	(E)	(F)	I	R
1	1	22137-060000	평와셔(마 6	2	2	2					
2	1	22372-060000	스냅핀 6	1	1	1					
3	1	22417-160180	할핀 1.6X18	1	1	1					

N: 구 ⟷ 신 Q: 구 ⟷ 신 R: 구 ⟷ 신 S: 구 ⟷ 신 W:추가 Z: 폐지 F: 세트변경 K: 수량변경

(C)Copy Rights YANMAR CO.,LTD and YANMAR AGRICULTURAL EQUIPMENT CO.,LTD.

Fig.8. 배기파이프

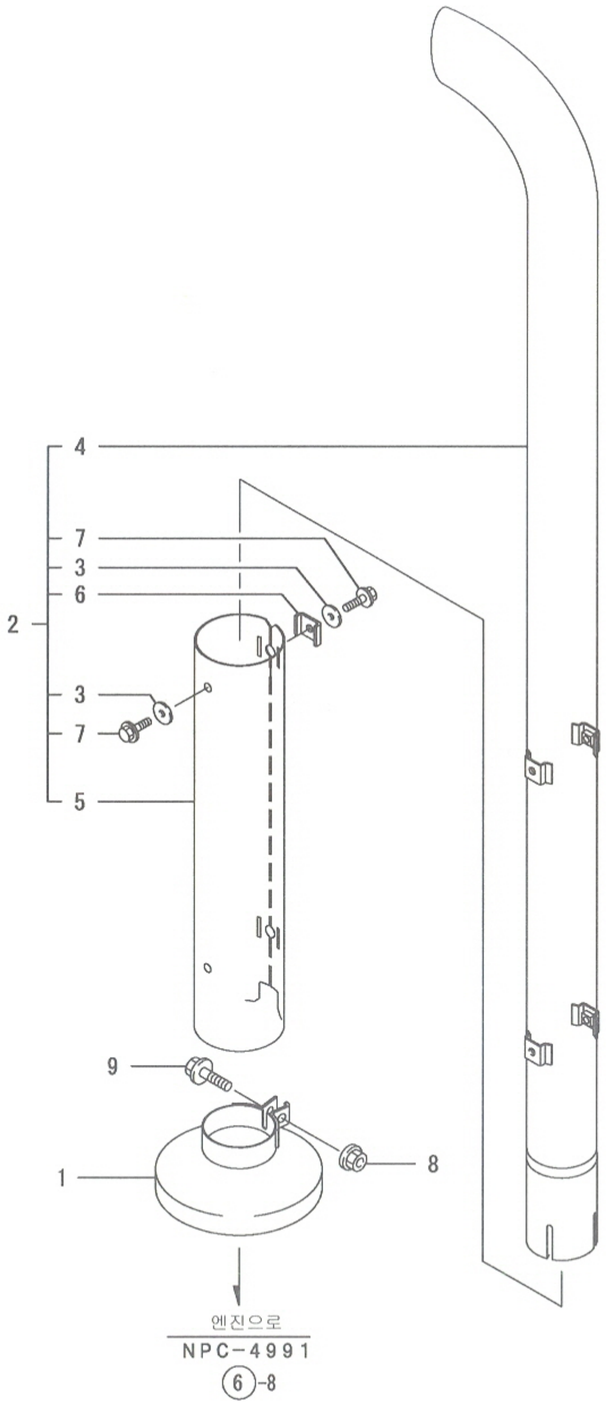

8. 배기파이프

(A)=EG765-KPQ
(B)=EG775-KPQ
(C)=EG782-KPQ
(D)=
(E)=
(F)=

NO.	레벨	부품번호	부품명	수량 (A)	(B)	(C)	(D)	(E)	(F)	I	R
1	1	1A7450-03110	커버(배기파이프	1	1	1					
2	1	1A7450-03200	배기파이프조합	1	1	1					
3	2	194515-01190	와셔6(B.C도금	4	4	4					
4	2	1A7450-03100	배기파이프	1	1	1					
5	2	1A7450-03130	머플러파이프커버	1	1	1					
6	2	198463-03140	커버스테이	2	2	2					
7	2	1A7450-03170	플랜지볼트 M6X10	4	4	4					
8	1	194990-22140	와셔붙이너트 8	1	1	1					
9	1	26106-080302	플랜지볼트 8X 30	1	1	1					

N: 구 신 Q: 구 신 R: 구 신 S: 구 신 W:추가 Z:폐지 F:세트변경 K:수량변경

(C)Copy Rights YANMAR CO.,LTD and YANMAR AGRICULTURAL EQUIPMENT CO.,LTD.

Fig.9. 연료탱크

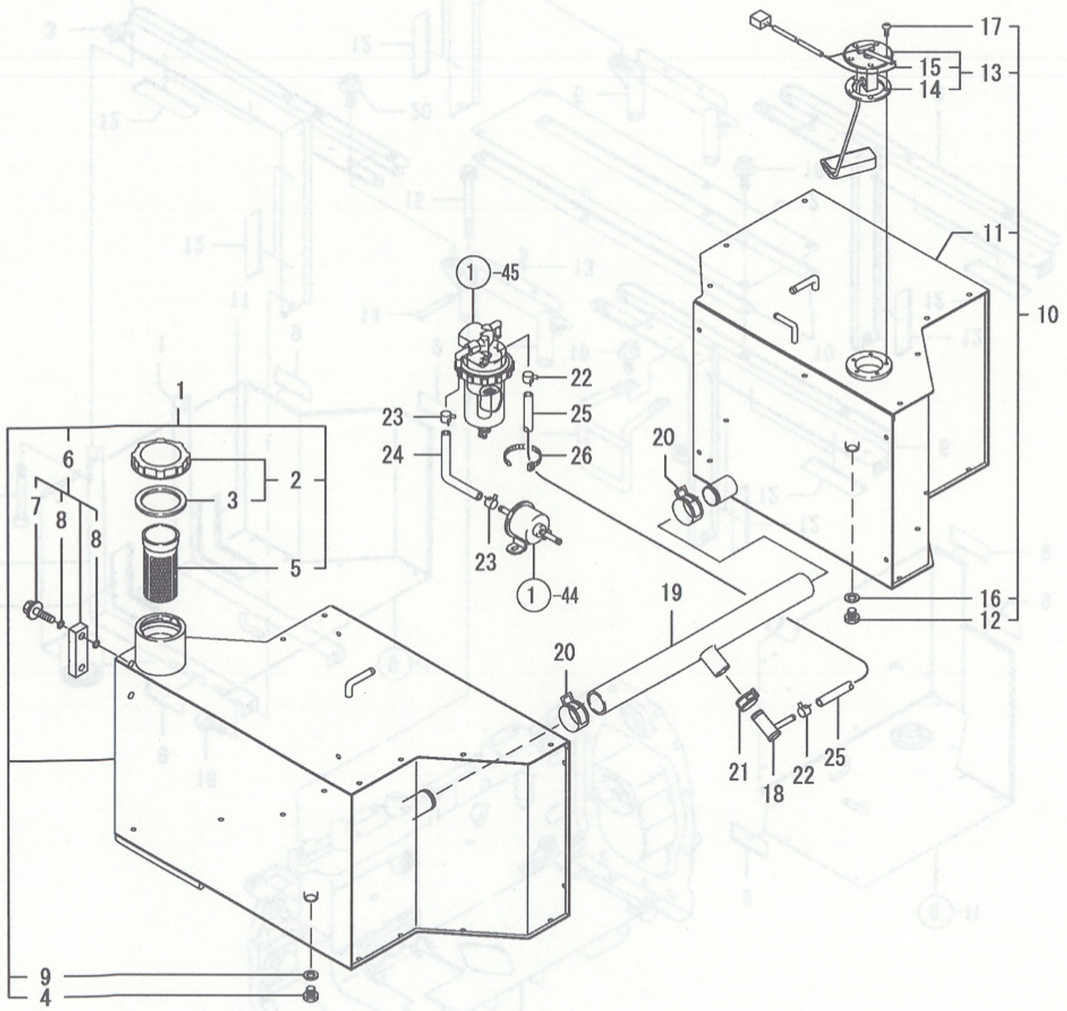

9. 연료탱크

(A)=EG765-KPQ
(B)=EG775-KPQ
(C)=EG782-KPQ
(D)=
(E)=
(F)=

NO.	레벨	부품번호	부품명	수량 (A)	(B)	(C)	(D)	(E)	(F)	I R
1	1	1A7480-04020	좌탱크&캡조합	1	1	1				
2	2	1A7450-04400	캡조합(연료탱크	1	1	1				
3	3	198153-04290	패킹(캡	1	1	1				
4	2	104200-55080	드레인플러그	1	1	1				
5	2	101504-55101	연료필터(입구	1	1	1				
6	2	172447-75600	유면게이지조합	1	1	1				
7	3	172455-75290	볼트 M10	2	2	2				
8	3	172455-75300	O링	4	4	4				
9	2	23414-120000	패킹 12	1	1	1				
10	1	1A7450-04150	우탱크, 게이지조합	1	1	1				
11	2	1A7450-04210	우탱크조합	1	1	1				
12	2	104200-55080	드레인플러그	1	1	1				
13	2	198268-56600	연료게이지조합	1	1	1				
14	3	194420-56620	패킹(게이지	1	1	1				
15	3	198240-56630	게이지배선	1	1	1				
16	2	23414-120000	패킹 12	1	1	1				
17	2	26557-050122	냄비소나사(+홈 5X 12	5	5	5				
18	1	198071-04331	흡입파이프조합	1	1	1				
19	1	1A7450-04490	연료호스(연결	1	1	1				
20	1	1A7890-04740	호스클립	2	2	2				
21	1	175022-49700	호스클립 23.0	1	1	1				
22	1	124766-59050	호스클립 12	2	2	2				
23	1	124766-59050	호스클립 12	2	2	2				
24	1	23980-730370	연료호스 7.3X370	1	1	1				
25	1	23980-730600	연료호스 7.3X600	1	1	1				
26	1	29622-140001	밴드 RF 140	1	1	1				

N: 구 ⟷ 신 Q: 구 ⟷ 신 R: 구 ⟷ 신 S: 구 ⟷ 신 W:추가 Z:폐지 F:세트변경 K:수량변경

(C)Copy Rights YANMAR CO.,LTD and YANMAR AGRICULTURAL EQUIPMENT CO.,LTD.

Fig.10. 탱크프레임

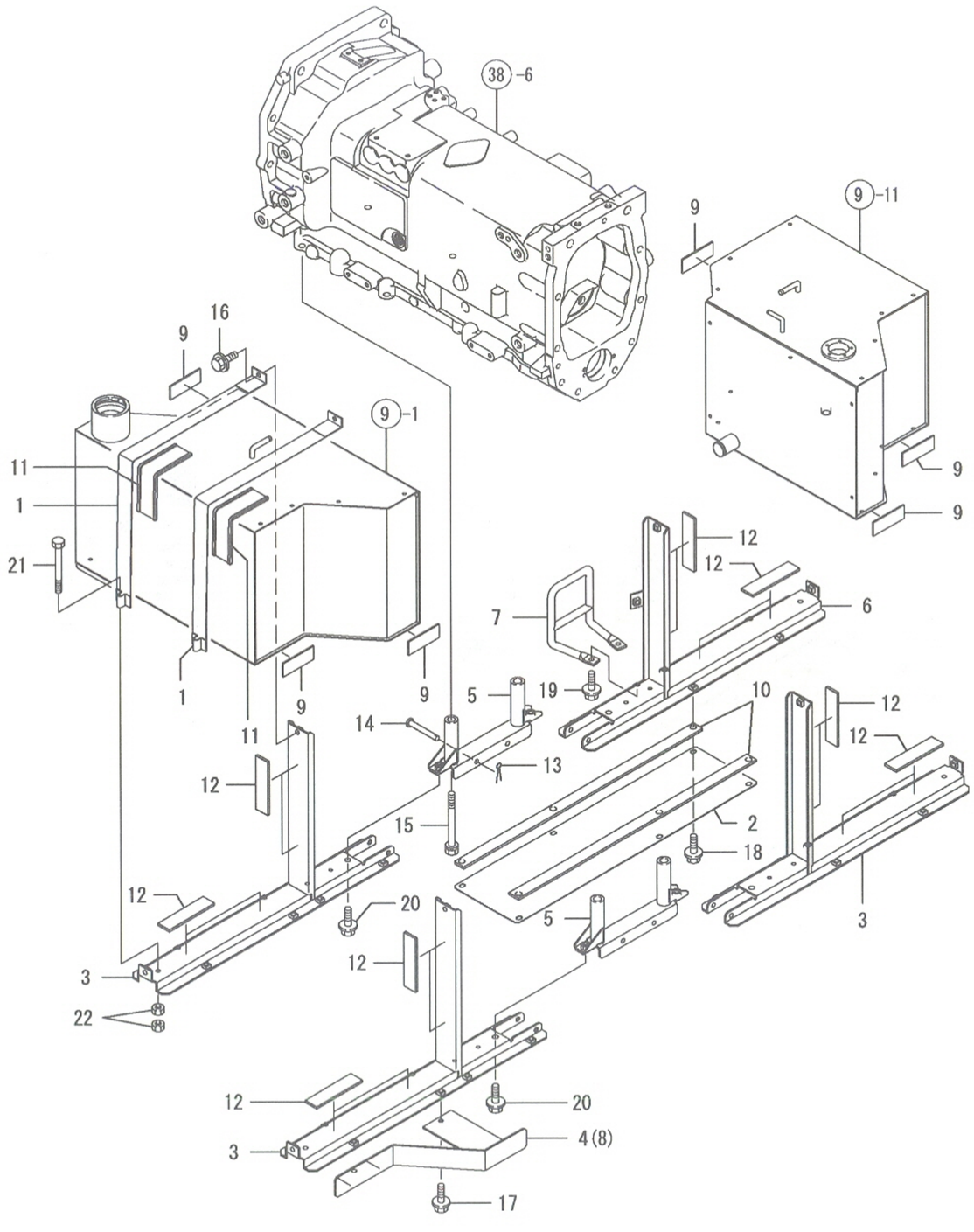

NPC-4990 10. 탱크프레임

(A)=EG765-KPQ (D)=
(B)=EG775-KPQ (E)=
(C)=EG782-KPQ (F)=

NO.	레벨	부품번호	부품명	수량 (A)	(B)	(C)	(D)	(E)	(F)	I	R
1	1	174845-04320	탱크밴드	4	4	4					
2	1	1A7450-04480	언더커버	1	1	1					
3	1	1A7450-04500	탱크프레임 A조합	3	3	3					
4	1	1A7450-04530	탱크스토퍼-뒤L	1	1	1					
5	1	1A7450-04560	탱크스테이	2	2	2					
6	1	1A7450-04590	탱크프레임 B조합	1	1	1					
7	1	1A7450-04600	가드(물분리기	1	1	1					
8	1	1A7450-04630	탱크스토퍼-뒤R	1	1	1					
9	1	1A7450-04650	쿠션고무(탱크	6	6	6					
10	1	1A7450-04660	시일(하커버	2	2	2					
11	1	198153-04670	밴드잡이	4	4	4					
12	1	198153-51510	스페이셔고무	16	16	16					
13	1	22417-200300	할핀 2.0X30	4	4	4					
14	1	22487-080550	두부핀 8X 55	4	4	4					
15	1	26013-121202	볼트(S 12X120	4	4	4					
16	1	26106-080162	플랜지볼트 8X 16	4	4	4					
17	1	26106-080162	플랜지볼트 8X 16	4	4	4					
18	1	26106-080162	플랜지볼트 8X 16	6	6	6					
19	1	26106-080162	플랜지볼트 8X 16	2	2	2					
20	1	26106-100202	플랜지볼트10X 20	4	4	4					
21	1	26116-080654	볼트 8X 65	4	4	4					
22	1	26716-080002	너트 8	8	8	8					

N: 구 신 Q: 구 신 R: 구 신 S: 구 신 W:추가 Z:폐지 F:세트변경 K:수량변경

(C)Copy Rights YANMAR CO.,LTD and YANMAR AGRICULTURAL EQUIPMENT CO.,LTD.

Fig.11. 브리더(본체

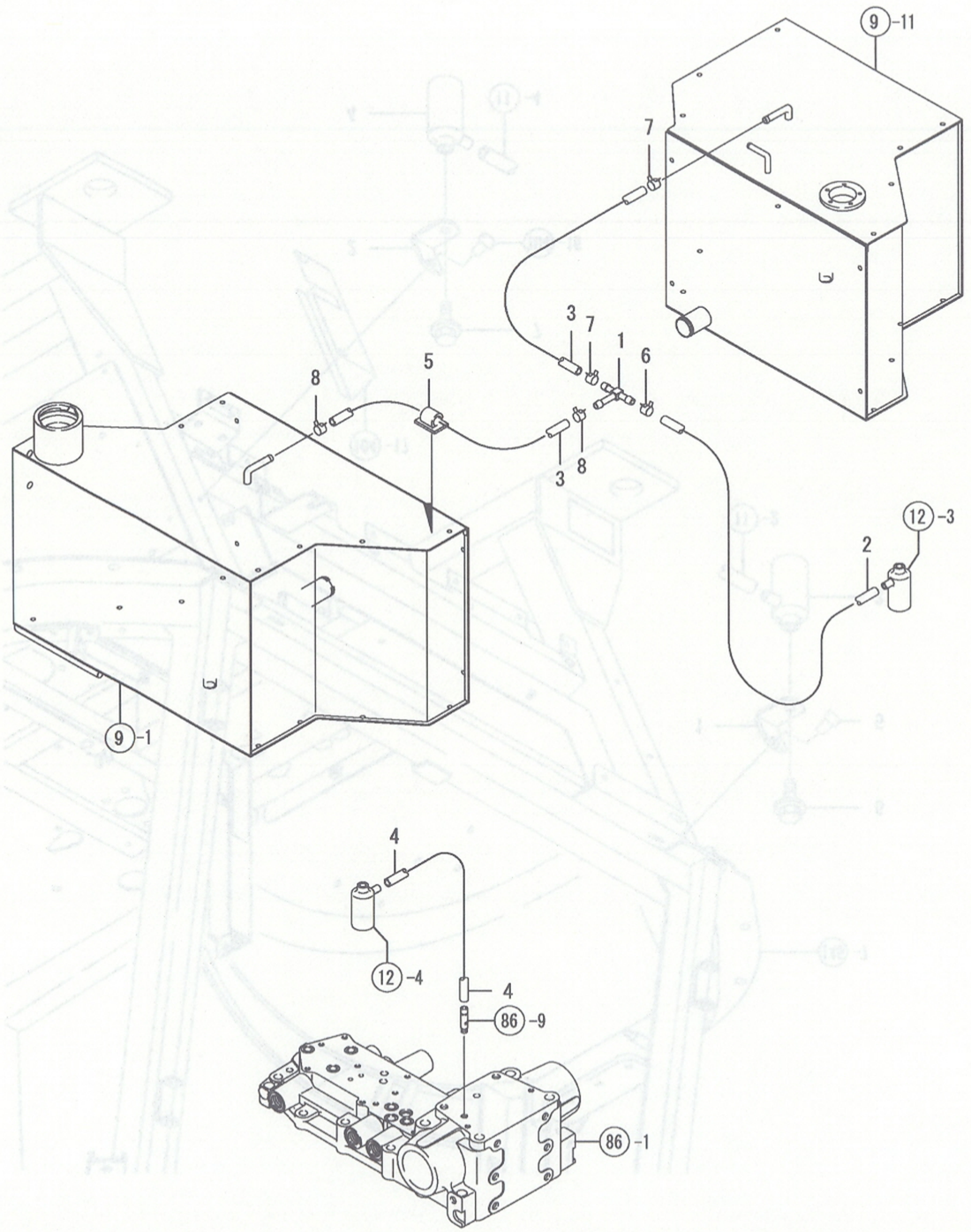

11. 브리더(본체

(A)=EG765-KPQ
(B)=EG775-KPQ
(C)=EG782-KPQ
(D)=
(E)=
(F)=

NO.	레벨	부품번호	부품명	수량 (A)	(B)	(C)	(D)	(E)	(F)	I	R
1	1	198448-04930	T형호스커플링	1	1	1					
2	1	1A7640-04940	호스(브리더	1	1	1					
3	1	198265-04950	오버플로파이프 B650	2	2	2					
4	1	198448-04950	오버플로파이프 B	1	1	1					
5	1	172010-07810	와이어스티커	1	1	1					
6	1	106990-44660	호스클립 12.5	1	1	1					
7	1	106990-44660	호스클립 12.5	2	2	2					
8	1	106990-44660	호스클립 12.5	2	2	2					

N: 구 ⟷ 신 Q: 구 ⟷ 신 R: 구 ⟷ 신 S: 구 ⟷ 신 W:추가 Z: 폐지 F: 세트변경 K: 수량변경

(C)Copy Rights YANMAR CO.,LTD and YANMAR AGRICULTURAL EQUIPMENT CO.,LTD.

Fig.12. 브리더(캐빈

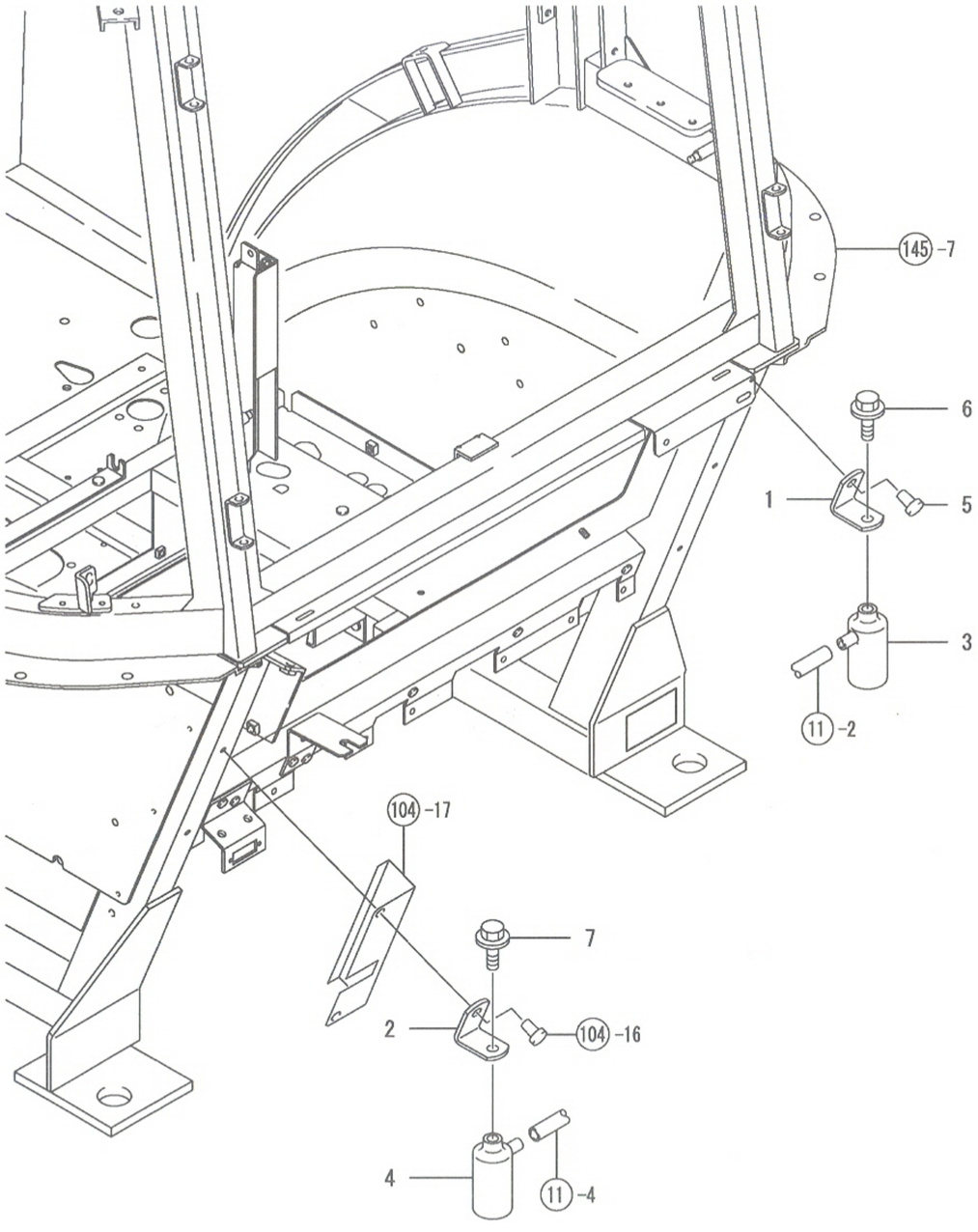

12. 브리더(캐빈

(A)=EG765-KPQ
(B)=EG775-KPQ
(C)=EG782-KPQ
(D)=
(E)=
(F)=

NO.	레벨	부품번호	부품명	수량 (A)	(B)	(C)	(D)	(E)	(F)	I R
1	1	198268-42922	브리더스테이	1	1	1				
2	1	198268-42922	브리더스테이	1	1	1				
3	1	194205-63550	에어브리더	1	1	1				
4	1	194205-63550	에어브리더	1	1	1				
5	1	198010-85810	리벳	1	1	1				
6	1	26106-080122	플랜지볼트 8X 12	1	1	1				
7	1	26106-080122	플랜지볼트 8X 12	1	1	1				

N: 구 ⟷ 신 Q: 구 ⟷ 신 R: 구 ⟷ 신 S: 구 ⟷ 신 W:추가 Z: 폐지 F: 세트변경 K: 수량변경

(C)Copy Rights YANMAR CO.,LTD and YANMAR AGRICULTURAL EQUIPMENT CO.,LTD.

Fig.13. 프리클리너

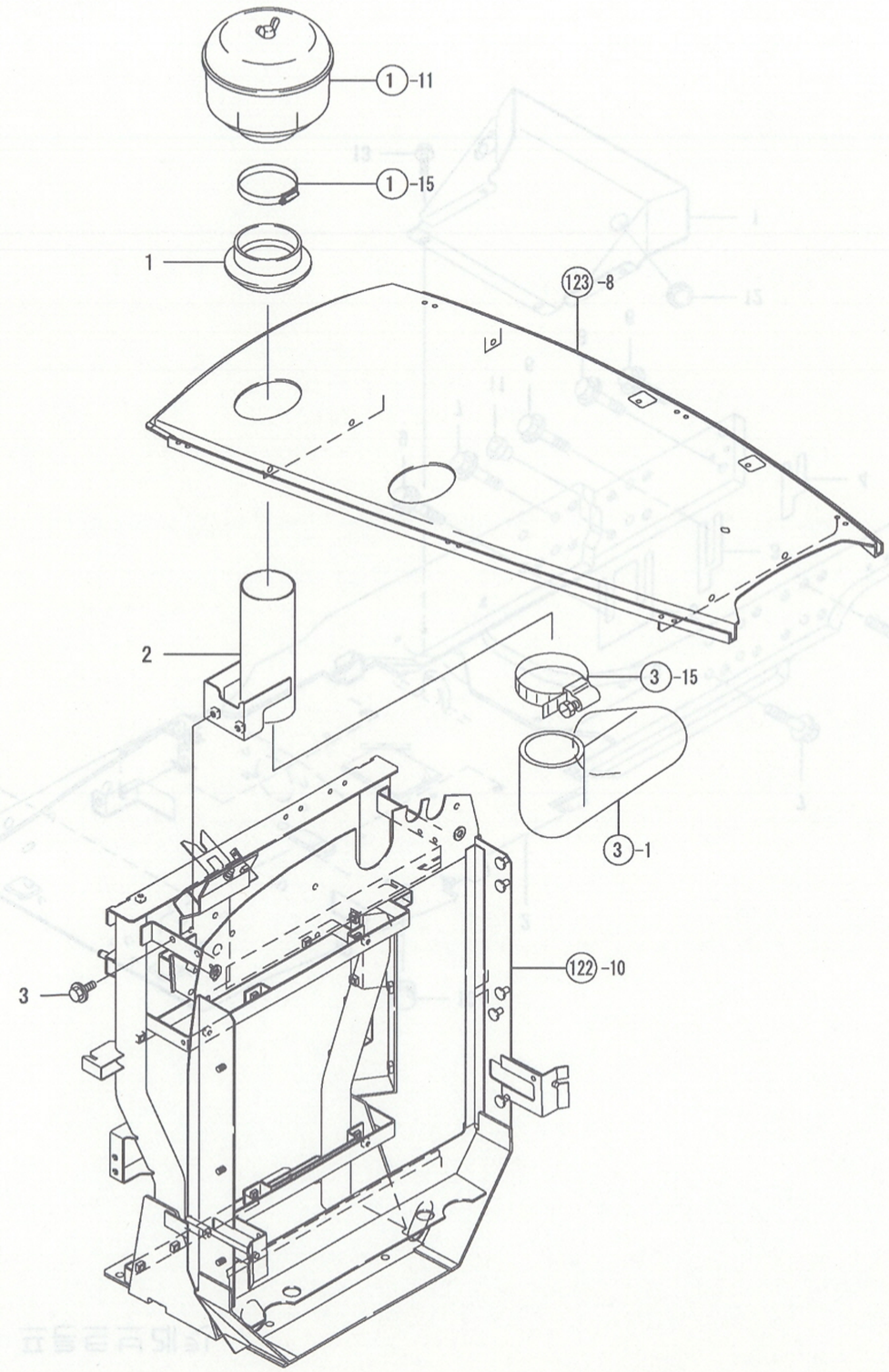

13. 프리클리너

(A)=EG765-KPQ
(B)=EG775-KPQ
(C)=EG782-KPQ
(D)=
(E)=
(F)=

NO.	레벨	부품번호	부품명	수량 (A)	(B)	(C)	(D)	(E)	(F)	I	R
1	1	194185-06150	그로엣(에어클리너	1	1	1					
2	1	1A7450-06201	브래킷(에어클리너	1	1	1					
3	1	26106-080162	플랜지볼트 8X 16	2	2	2					

N: 구 ⟷ 신 Q: 구 ⟷ 신 R: 구 ⟷ 신 S: 구 ⟷ 신 W:추가 Z:폐지 F:세트변경 K:수량변경

(C)Copy Rights YANMAR CO.,LTD and YANMAR AGRICULTURAL EQUIPMENT CO.,LTD.

Fig.14. 프론트브래킷

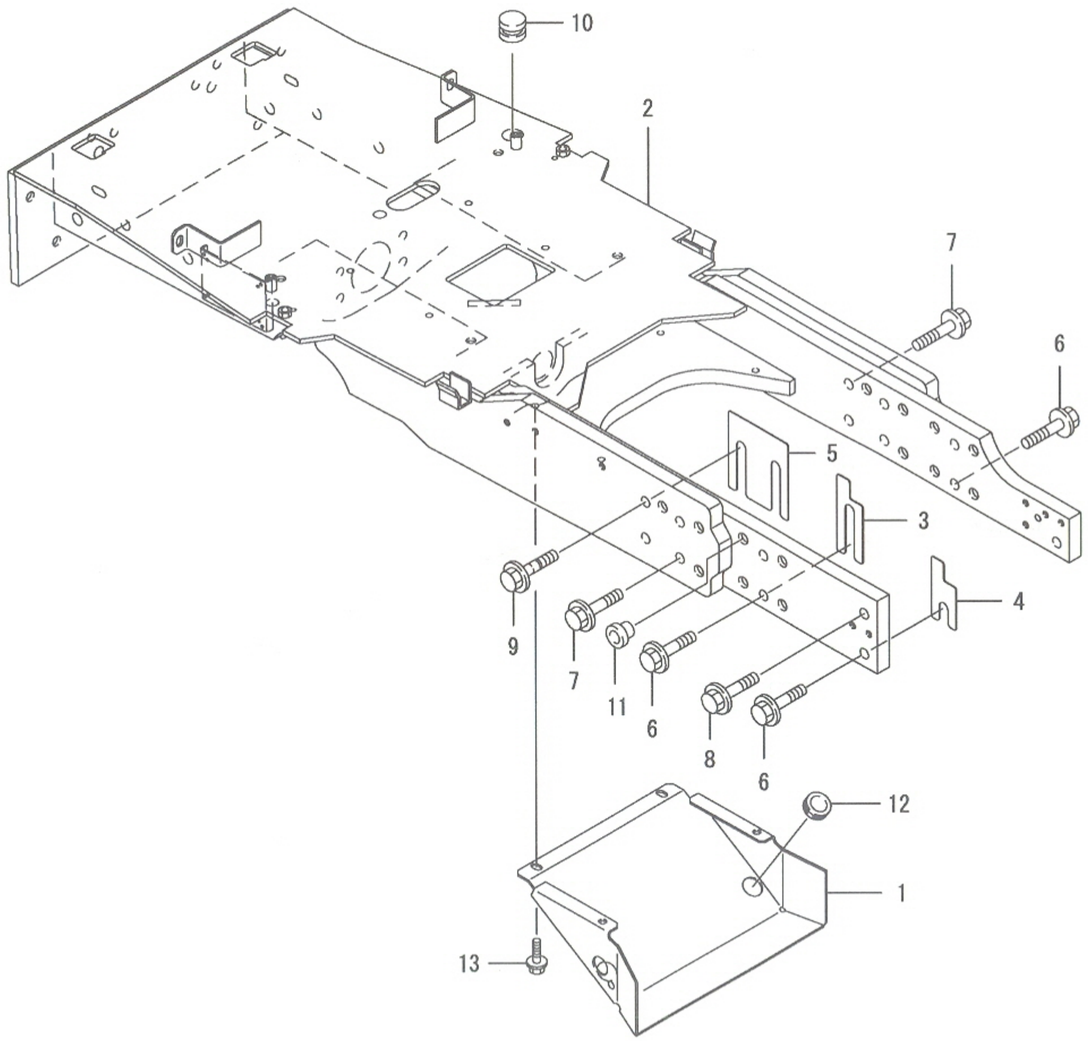

14. 프론트브래킷

(A)=EG765-KPQ
(B)=EG775-KPQ
(C)=EG782-KPQ
(D)=
(E)=
(F)=

NO.	레벨	부품번호	부품명	수량 (A)	(B)	(C)	(D)	(E)	(F)	I R
1	1	1A7480-05550	셔터판	1	1	1				
2	1	1A7480-11100	프론트액슬브래킷조합	1	1	1				
3	1	1A7450-11330	시임 A(FAB	1	1	1				
4	1	1A7450-11340	시임 B(FAB	1	1	1				
5	1	1A7450-11350	시임 C(FAB	1	1	1				
6	1	198220-11520	플랜지볼트 12X38	6	6	6				
7	1	1A7450-11520	플랜지볼트 M12X57(리머	7	7	7				
8	1	198220-11530	플랜지볼트 12X38 B	1	1	1				
9	1	1A7450-11530	플랜지볼트 12X57(리머	1	1	1				
10	1	1A6680-21460	고무캡 25	1	1	1				
11	1	194150-24270	나사캡 13	14	14	14				
12	1	194180-61980	그로멧 24	2	2	2				
13	1	26106-080162	플랜지볼트 8X 16	4	4	4				

N: 구 ⟷ 신 Q: 구 ⟷ 신 R: 구 ⟷ 신 S: 구 ⟷ 신 W:추가 Z:폐지 F:세트변경 K:수량변경

(C)Copy Rights YANMAR CO.,LTD and YANMAR AGRICULTURAL EQUIPMENT CO.,LTD.

Fig.15. 프론트웨이트

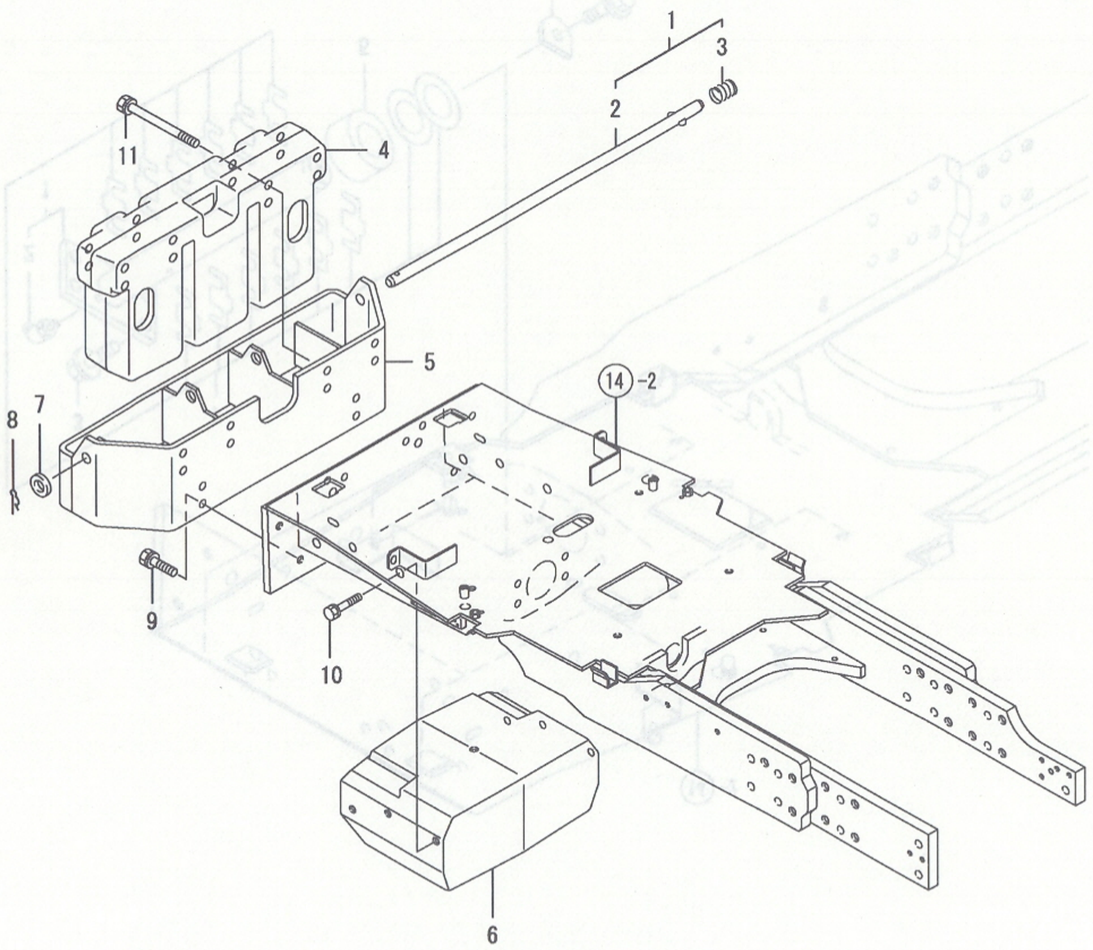

15. 프론트웨이트

(A)=EG765-KPQ
(B)=EG775-KPQ
(C)=EG782-KPQ
(D)=
(E)=
(F)=

NO.	레벨	부품번호	부품명	수량 (A)	(B)	(C)	(D)	(E)	(F)	I R
1	1	198440-11090	고정핀조합	1	1	1				
2	2	198440-11080	고정핀	1	1	1				
3	2	194250-11140	스프링(고정핀	1	1	1				
4	1	198141-11111	프론트웨이트 50	1	1	1				
5	1	198133-11132	프론트히치	1	1	1				
6	1	1A7450-11311	프론트웨이트 80	1	1	1				
7	1	22137-160000	평와셔(마 16	1	1	1				
8	1	22360-200000	스냅핀 20	1	1	1				
9	1	26013-120302	볼트 (S 12X30	2	2	2				
10	1	26013-120502	볼트 (S 12X 50	6	6	6				
11	1	26013-121052	볼트 (S 12X105	4	4	4				

N: 구 ←○→ 신 Q: 구 ←×→ 신 R: 구 ←○→ 신 S: 구 ←×→ 신 W:추가 Z: 폐지 F: 세트변경 K: 수량변경

(C)Copy Rights YANMAR CO.,LTD and YANMAR AGRICULTURAL EQUIPMENT CO.,LTD.

Fig.16. 센터핀

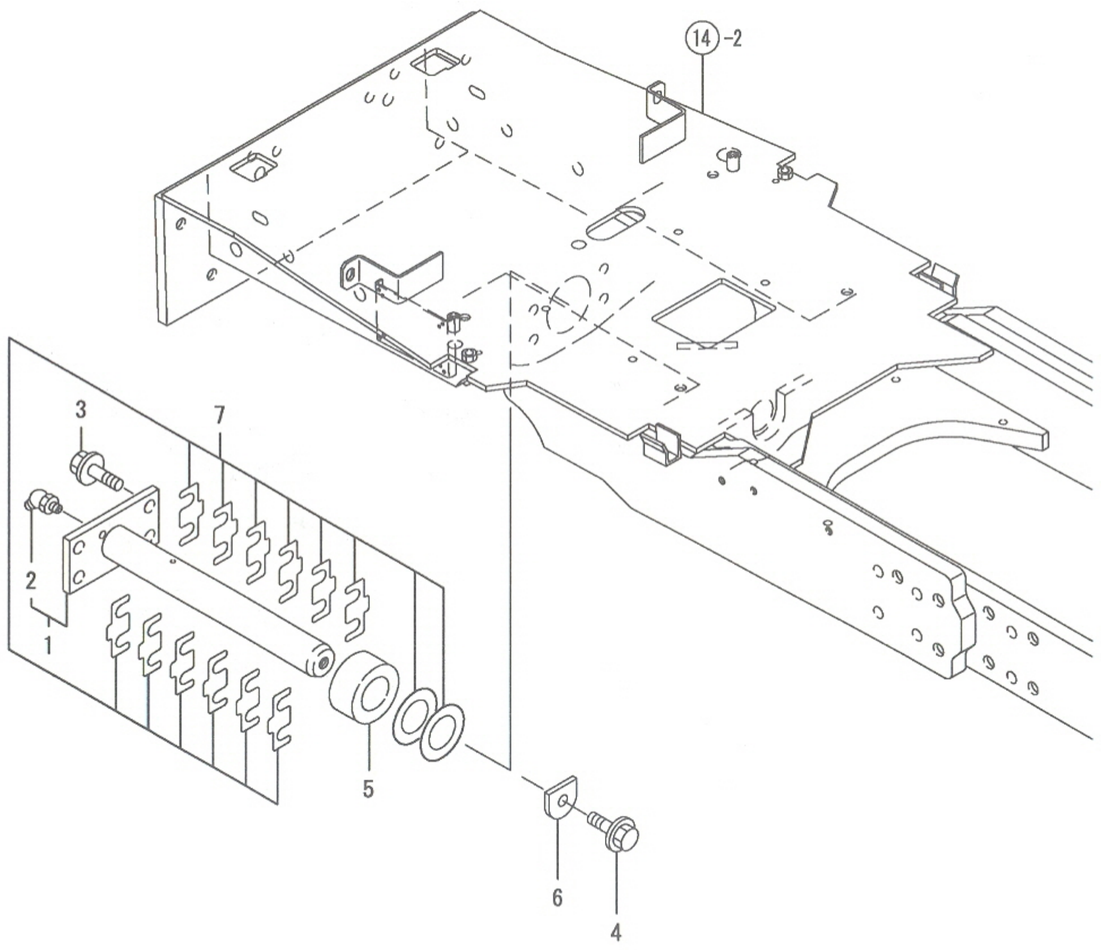

NPC-4990 16. 센터핀

(A)=EG765-KPQ
(B)=EG775-KPQ
(C)=EG782-KPQ
(D)=
(E)=
(F)=

NO.	레벨	부품번호	부품명	수량 (A)	(B)	(C)	(D)	(E)	(F)	I R
1	1	1A7450-11501	센터핀조합	1	1	1				
2	2	24761-050000	C형그리스니플	1	1	1				
3	1	198220-11520	볼트 12X38	4	4	4				
4	1	198220-11520	볼트 12X38	1	1	1				
5	1	198240-11550	스페이셔 35X62X28	1	1	1				
6	1	1A7450-11550	센터핀판	1	1	1				
7	1	1A7450-13220	시임세트	1	1	1				

N: 구 ⟷ 신 Q: 구 ⟷ 신 R: 구 ⟷ 신 S: 구 ⟷ 신 W:추가 Z:폐지 F:세트변경 K:수량변경

(C)Copy Rights YANMAR CO.,LTD and YANMAR AGRICULTURAL EQUIPMENT CO.,LTD.

Fig.17. 아암

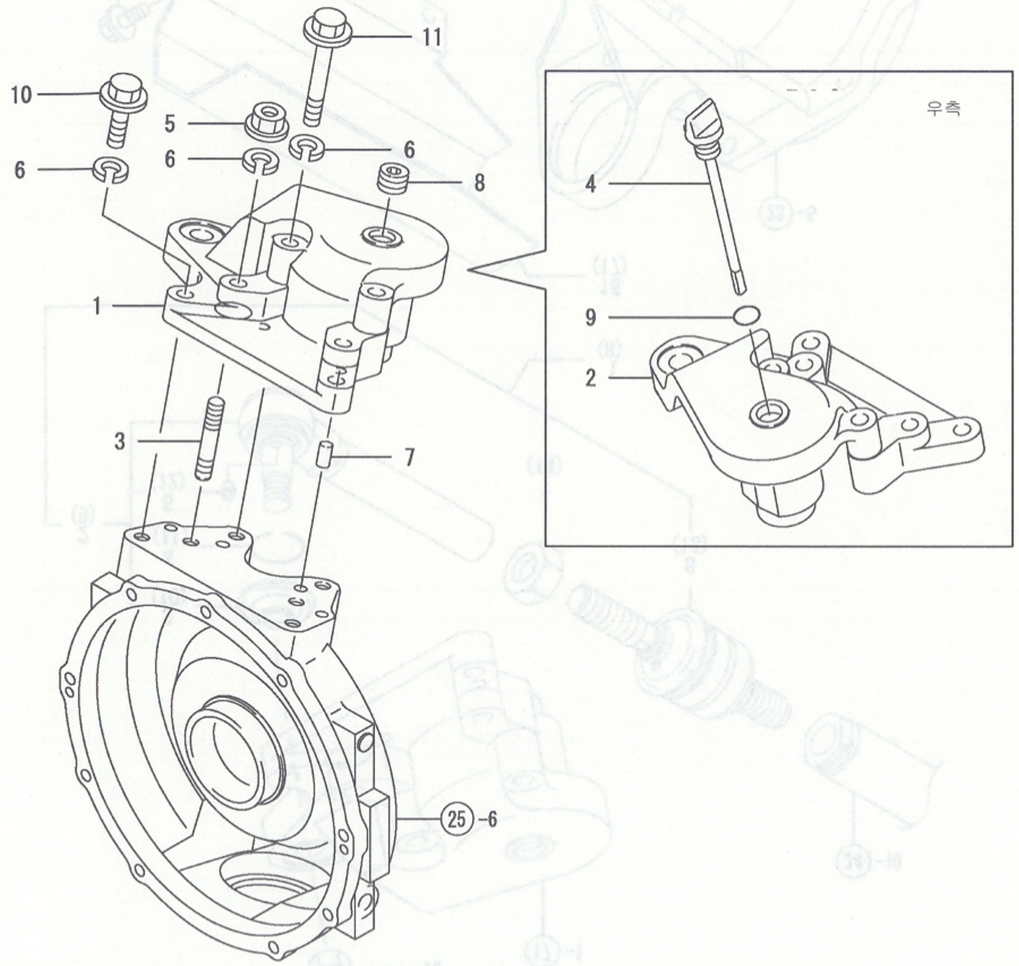

17. 아암

(A)=EG765-KPQ
(B)=EG775-KPQ
(C)=EG782-KPQ
(D)=
(E)=
(F)=

NO.	레벨	부품번호	부품명	수량 (A)	(B)	(C)	(D)	(E)	(F)	I R
1	1	1A7450-11901	너클아암 L	1	1	1				
2	1	1A7450-11921	너클아암 R	1	1	1				
3	1	1A7450-11950	심음볼트 12 X 50	4	4	4				
4	1	198133-13680	플러그(검유	1	1	1				
5	1	198133-13790	U너트 M12	4	4	4				
6	1	22217-120000	스프링와셔 12	12	12	12				
7	1	22312-100180	평행핀 10X 18	4	4	4				
8	1	23876-040000	플러그 PT 1/2	1	1	1				
9	1	24311-000180	O링 1A P-18.0	1	1	1				
10	1	26108-120402	플랜지볼트 12* 40	4	4	4				
11	1	26108-120852	플랜지볼트 12* 85	4	4	4				

N: 구 ⟵ 신 Q: 구 ⟵ 신 R: 구 ⟵ 신 S: 구 ⟵ 신 W:추가 Z:폐지 F:세트변경 K:수량변경

(C)Copy Rights YANMAR CO.,LTD and YANMAR AGRICULTURAL EQUIPMENT CO.,LTD.

Fig.18. 타이로드

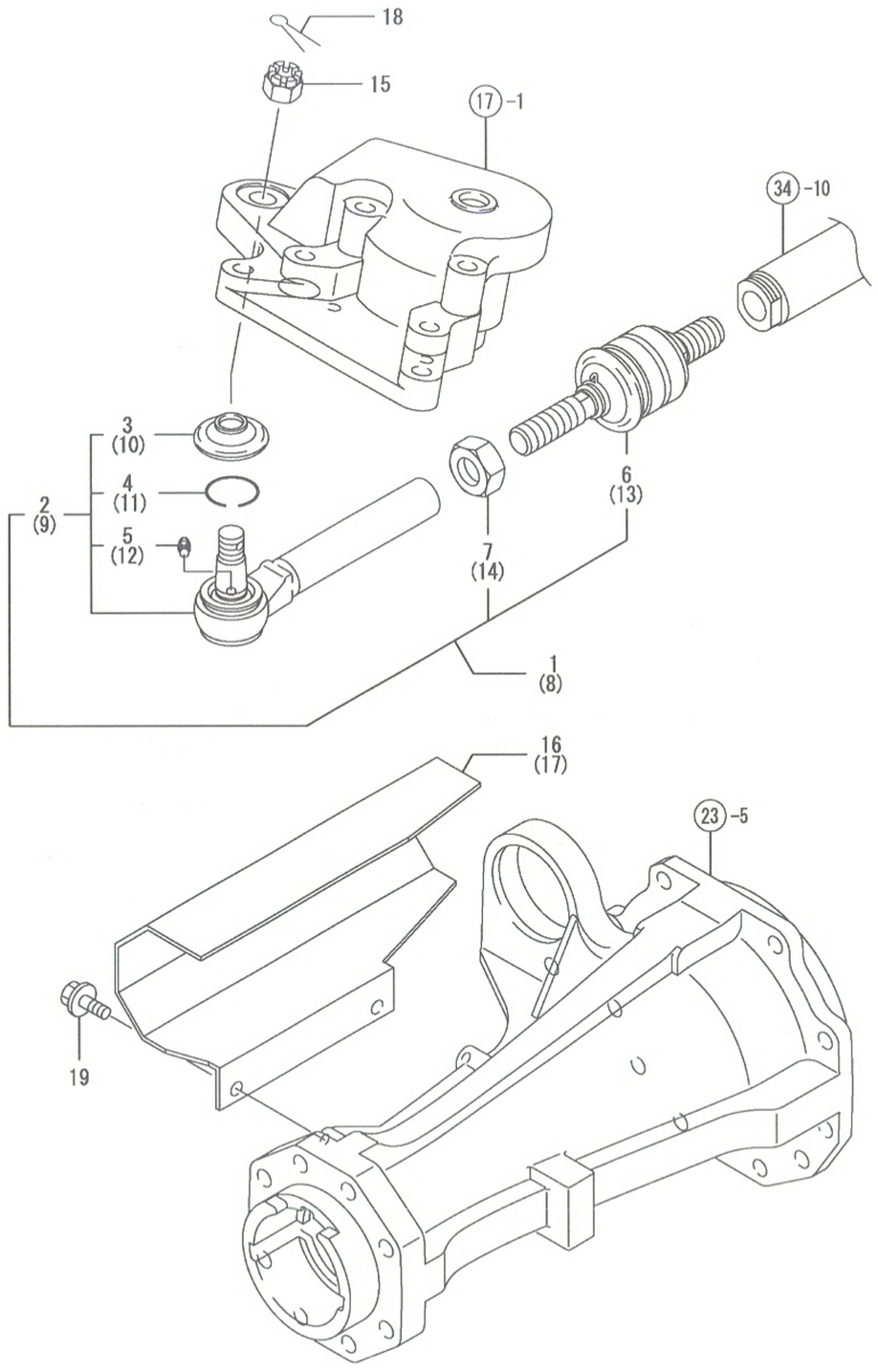

18. 타이로드

(A)=EG765-KPQ
(B)=EG775-KPQ
(C)=EG782-KPQ
(D)=
(E)=
(F)=

NO.	레벨	부품번호	부품명	수량 (A)	(B)	(C)	(D)	(E)	(F)	I	R
1	1	1A7450-12311	타이로드좌조합	1	1	1					
2	2	1A7450-12331	타이앤드좌조합	1	1	1					
3	3	194450-12552	먼지커버	1	1	1					
4	3	194450-12562	세트링	1	1	1					
5	3	24761-060000	그리스니플 MT 6X1	1	1	1					
6	2	1A7450-12351	랙앤드 L조합	1	1	1					
7	2	26776-200002	고정너트(세목 20	1	1	1					
8	1	1A7450-12321	타이로드R조합	1	1	1					
9	2	1A7450-12341	로드앤드R조합	1	1	1					
10	3	194450-12552	먼지커버	1	1	1					
11	3	194450-12562	세트링	1	1	1					
12	3	24761-060000	그리스니플MT 6X1	1	1	1					
13	2	1A7450-12361	락앤드R조합	1	1	1					
14	2	26776-200002	고정너트(세목 20	1	1	1					
15	1	194180-12471	홈붙이너트	2	2	2					
16	1	1A7450-17410	커버(PST실린더 L	1	1	1					
17	1	1A7450-17420	커버(PST실린더 R	1	1	1					
18	1	22417-400400	할핀4.0X40	2	2	2					
19	1	26106-080122	플랜지볼트 8X 12	4	4	4					

N: 구 ⟷ 신 Q: 구 ⟷ 신 R: 구 ⟷ 신 S: 구 ⟷ 신 W:추가 Z: 폐지 F: 세트변경 K: 수량변경

(C)Copy Rights YANMAR CO.,LTD and YANMAR AGRICULTURAL EQUIPMENT CO.,LTD.

Fig.19. 링기어

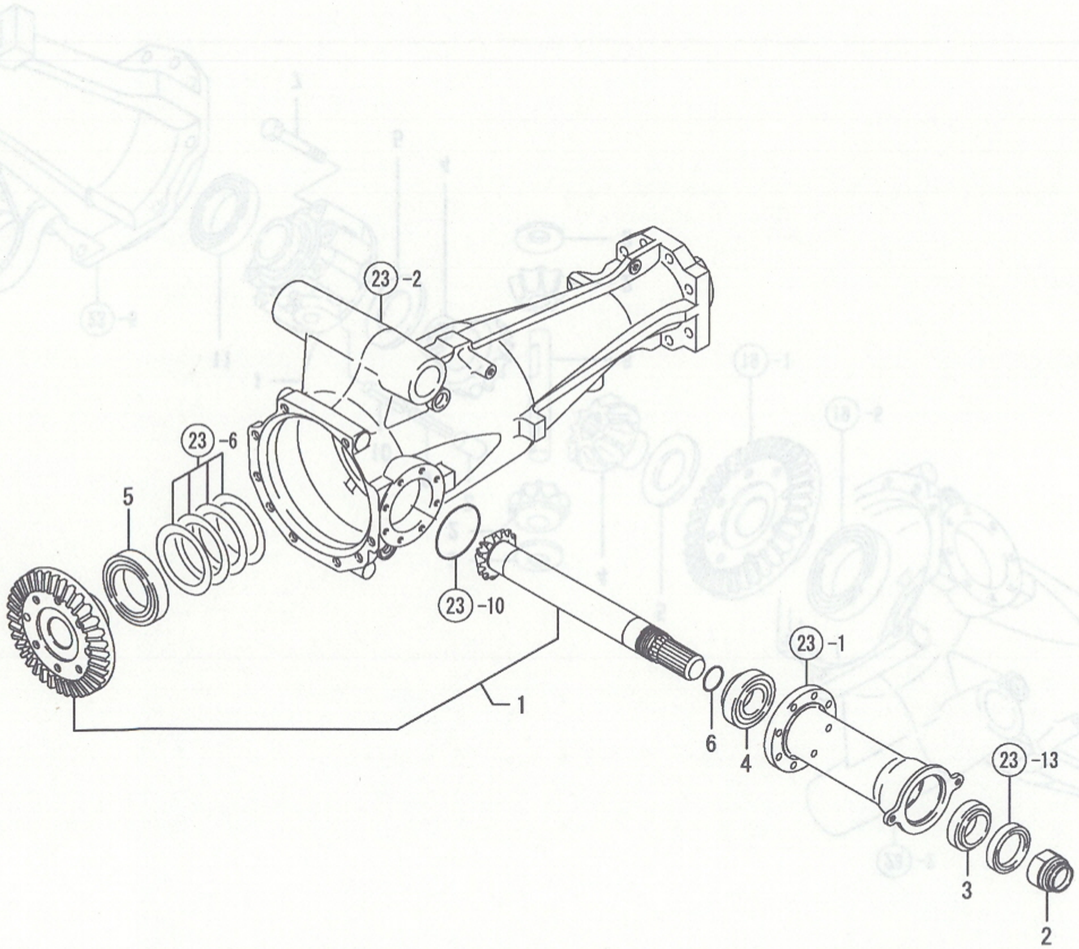

19. 링기어

(A)=EG765-KPQ
(B)=EG775-KPQ
(C)=EG782-KPQ
(D)=
(E)=
(F)=

NO.	레벨	부품번호	부품명	수량 (A)	(B)	(C)	(D)	(E)	(F)	I R
1	1	1A7450-13100	링기어조합	1	1	1				
2	1	198251-13670	시일칼러	1	1	1				
3	1	198133-13810	베어링 ET-32007XST	1	1	1				
4	1	1A7450-13820	베어링 ET-30207	1	1	1				
5	1	24101-060124	베어링 6012	1	1	1				
6	1	24341-000315	O링 1A S-31.5	1	1	1				

N: 구 ⟷ 신 Q: 구 ⟷ 신 R: 구 ⟷ 신 S: 구 ⟷ 신 W:추가 Z:폐지 F:세트변경 K:수량변경

(C)Copy Rights YANMAR CO.,LTD and YANMAR AGRICULTURAL EQUIPMENT CO.,LTD.

Fig.20. 차동기어

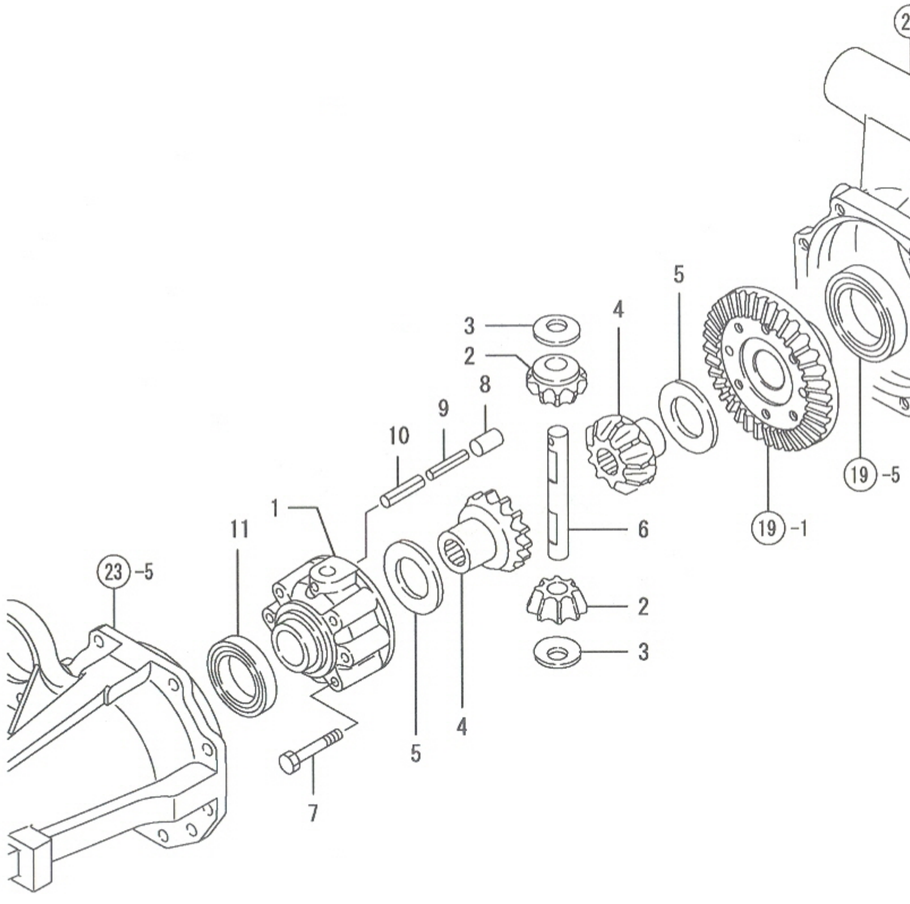

20. 차동기어

(A)=EG765-KPQ
(B)=EG775-KPQ
(C)=EG782-KPQ
(D)=
(E)=
(F)=

NO.	레벨	부품번호	부품명	수량 (A)	(B)	(C)	(D)	(E)	(F)	I R
1	1	194641-13210	차동케이스	1	1	1				
2	1	194321-13230	피니언(차동	2	2	2				
3	1	194465-13240	라이너(차동피니언	2	2	2				
4	1	194321-13250	차동사이드기어	2	2	2				
5	1	194465-13260	사이드기어라이너	2	2	2				
6	1	194321-13270	차동피니언축	1	1	1				
7	1	194323-13290	볼트 10X 70	6	6	6				
8	1	22312-100180	평행핀 10X 18	2	2	2				
9	1	22351-035032	스프링핀 3.5X32	1	1	1				
10	1	22351-060032	스프링핀 6X32	1	1	1				
11	1	24101-060104	베어링 6010	1	1	1				

N: 구 ⟷ 신 Q: 구 ⟷ 신 R: 구 ⟷ 신 S: 구 ⟷ 신 W:추가 Z:폐지 F:세트변경 K:수량변경

(C)Copy Rights YANMAR CO.,LTD and YANMAR AGRICULTURAL EQUIPMENT CO.,LTD.

Fig.21. 구동축

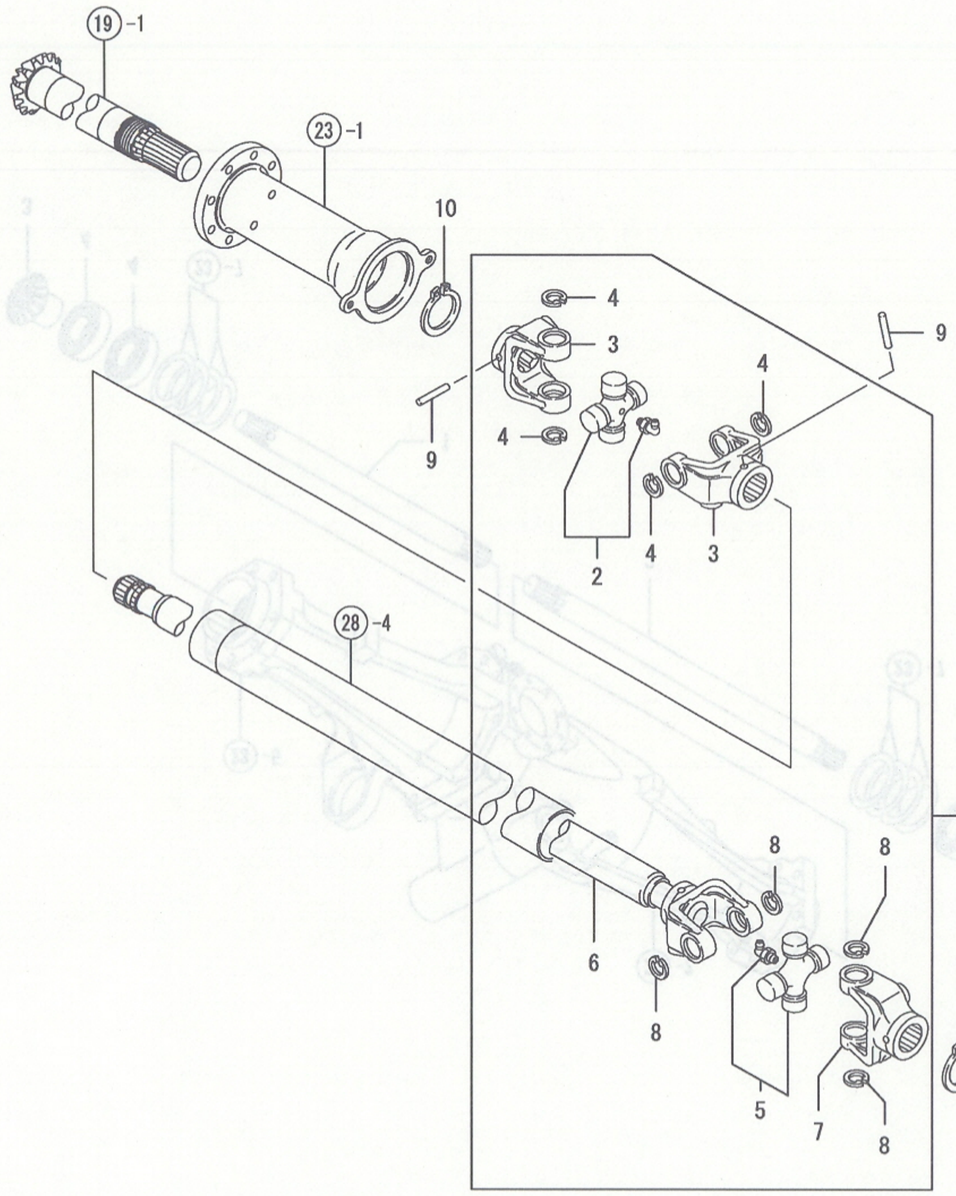

21. 구동축

(A)=EG765-KPQ
(B)=EG775-KPQ
(C)=EG782-KPQ
(D)=
(E)=
(F)=

NO.	레벨	부품번호	부품명	수량 (A)	(B)	(C)	(D)	(E)	(F)	I R
1	1	1A7450-13300	구동축조합	1	1	1				
2	2	195188-11210	스파이더	1	1	1				
3	2	198448-13420	스플라인요크	2	2	2				
4	2	22252-000250	스냅링C(구멍 25	4	4	4				
5	2	195188-11210	스파이더	1	1	1				
6	2	1A7450-13380	축 R	1	1	1				
7	2	198448-13410	스플라인요크	1	1	1				
8	2	22252-000250	스냅링C(구멍 25	4	4	4				
9	1	174810-22130	니들 6.35X4.45	2	2	2				
10	1	22242-000480	스냅링C(축 48	2	2	2				

N: 구 ⇄ 신 Q: 구 ⇄ 신 R: 구 ⇄ 신 S: 구 ⇄ 신 W:추가 Z:폐지 F:세트변경 K:수량변경

(C)Copy Rights YANMAR CO.,LTD and YANMAR AGRICULTURAL EQUIPMENT CO.,LTD.

Fig.22. 앞1축

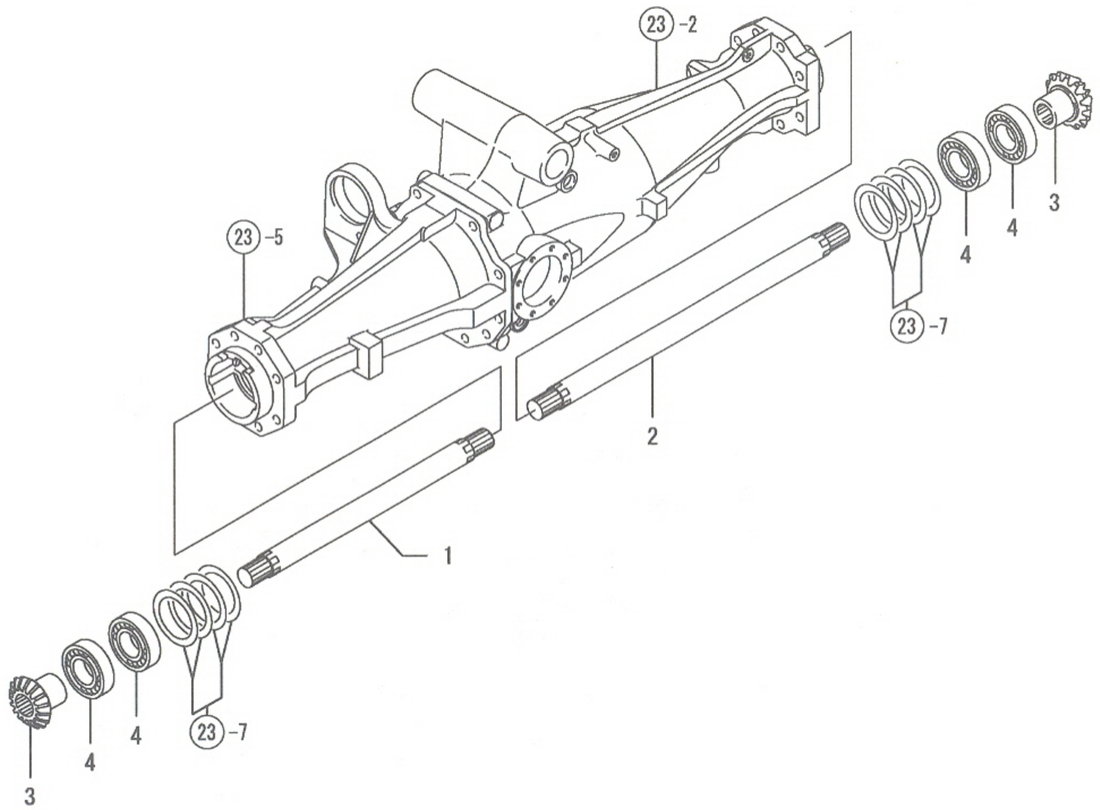

NPC-4990 22. 앞1축

(A)=EG765-KPQ
(B)=EG775-KPQ
(C)=EG782-KPQ
(D)=
(E)=
(F)=

NO.	레벨	부품번호	부품명	수량 (A)	(B)	(C)	(D)	(E)	(F)	I R
1	1	1A7450-13510	프론트1축 L	1	1	1				
2	1	1A7450-13520	프론트1축 R	1	1	1				
3	1	1A7480-13530	피니언(프론트1축	2	2	2				
4	1	194641-13840	베어링 TMB208	4	4	4				

N: 구 ⟵ 신 Q: 구 ⟵ 신 R: 구 ⟵ 신 S: 구 ⟵ 신 W:추가 Z: 폐지 F: 세트변경 K:수량변경

(C)Copy Rights YANMAR CO.,LTD and YANMAR AGRICULTURAL EQUIPMENT CO.,LTD.

Fig.23. 앞차축케이스

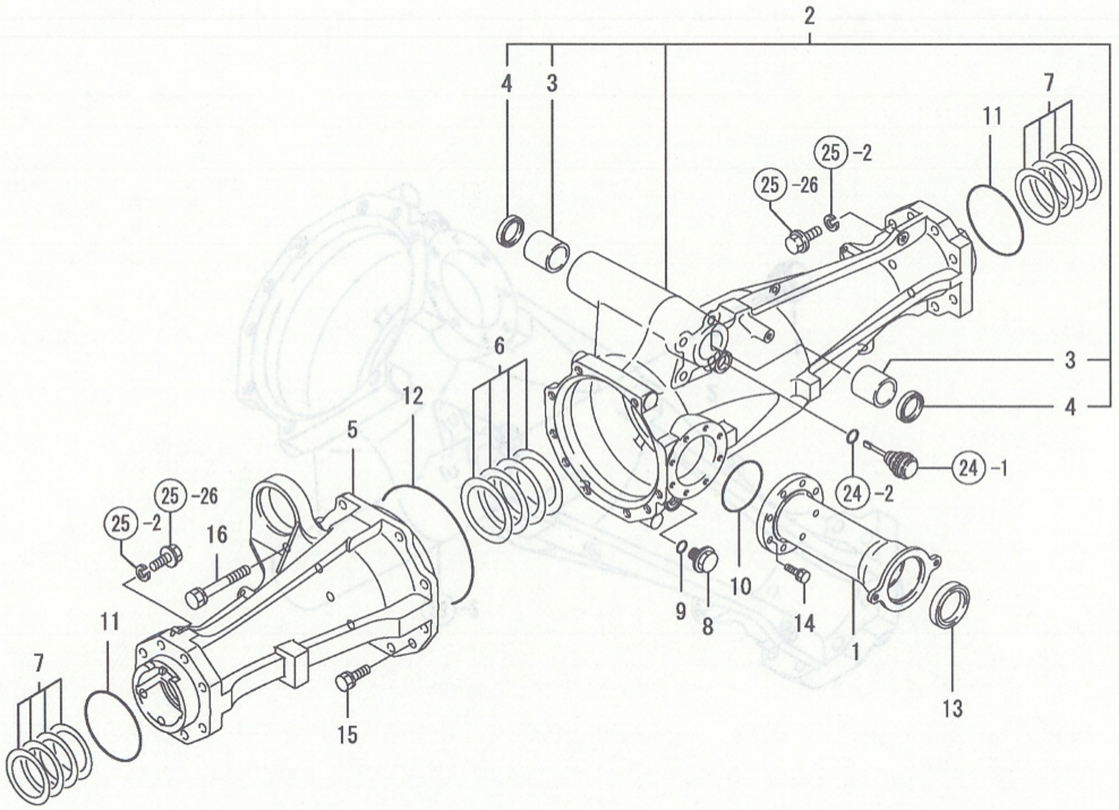

23. 앞차축케이스

(A)=EG765-KPQ
(B)=EG775-KPQ
(C)=EG782-KPQ
(D)=
(E)=
(F)=

NO.	레벨	부품번호	부품명	수량 (A)	(B)	(C)	(D)	(E)	(F)	I	R
1	1	1A7450-13451	리테이너(베어링	1	1	1					
2	1	1A7450-13600	앞차축케이스R조합	1	1	1					
3	2	198251-11220	부시 35X41X40	2	2	2					
4	2	194321-11940	오일시일 VB 354105	2	2	2					
5	1	1A7450-13610	차축케이스L(앞	1	1	1					
6	1	794321-13660	시임세트	1	1	1					
7	1	194641-13670	시임조합(1축피니언	1	1	1					
8	1	23491-140002	드레인플러그 14	1	1	1					
9	1	24311-000160	O링 1A P-16.0	1	1	1					
10	1	24321-000700	O링 1A G70.0,NBR	1	1	1					
11	1	24321-001000	O링 1A G-100.0	2	2	2					
12	1	24321-001700	O링 1A G-170.0	1	1	1					
13	1	24421-456209	오일시일 TC 456209	1	1	1					
14	1	26013-080252	볼트(S 8X 25	8	8	8					
15	1	26013-120302	볼트(S 12X30	9	9	9					
16	1	26013-120852	볼트(S 12X85	1	1	1					

N: 구 ↔ 신 Q: 구 ⇔ 신 R: 구 ↔ 신 S: 구 ⇔ 신 W:추가 Z:폐지 F:세트변경 K:수량변경

(C)Copy Rights YANMAR CO.,LTD and YANMAR AGRICULTURAL EQUIPMENT CO.,LTD.

Fig.24. 브리더

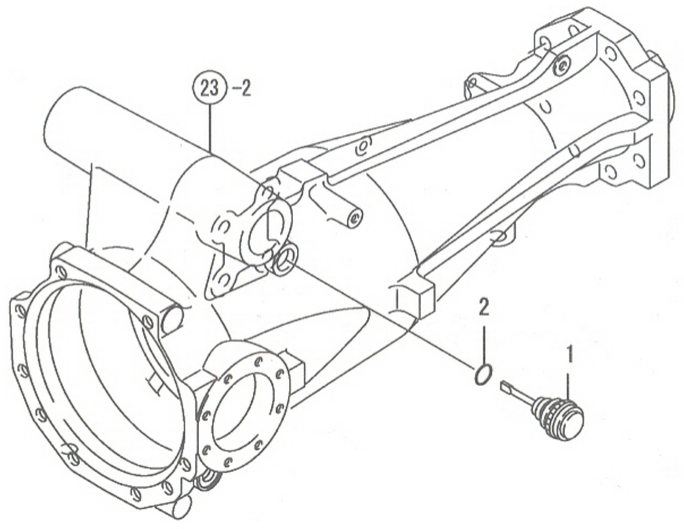

24. 브리더

(A)=EG765-KPQ
(B)=EG775-KPQ
(C)=EG782-KPQ
(D)=
(E)=
(F)=

NO.	레벨	부품번호	부품명	수량 (A)	(B)	(C)	(D)	(E)	(F)	I	R
1	1	1C6900-23020	게이지붙이브리더	1	1	1					
2	1	24311-000180	O링 1A P-18.0	1	1	1					

N: 구 → 신 Q: 구 → 신 R: 구 → 신 S: 구 → 신 W:추가 Z:폐지 F:세트변경 K:수량변경

(C)Copy Rights YANMAR CO.,LTD and YANMAR AGRICULTURAL EQUIPMENT CO.,LTD.

Fig.25. 앞기어케이스

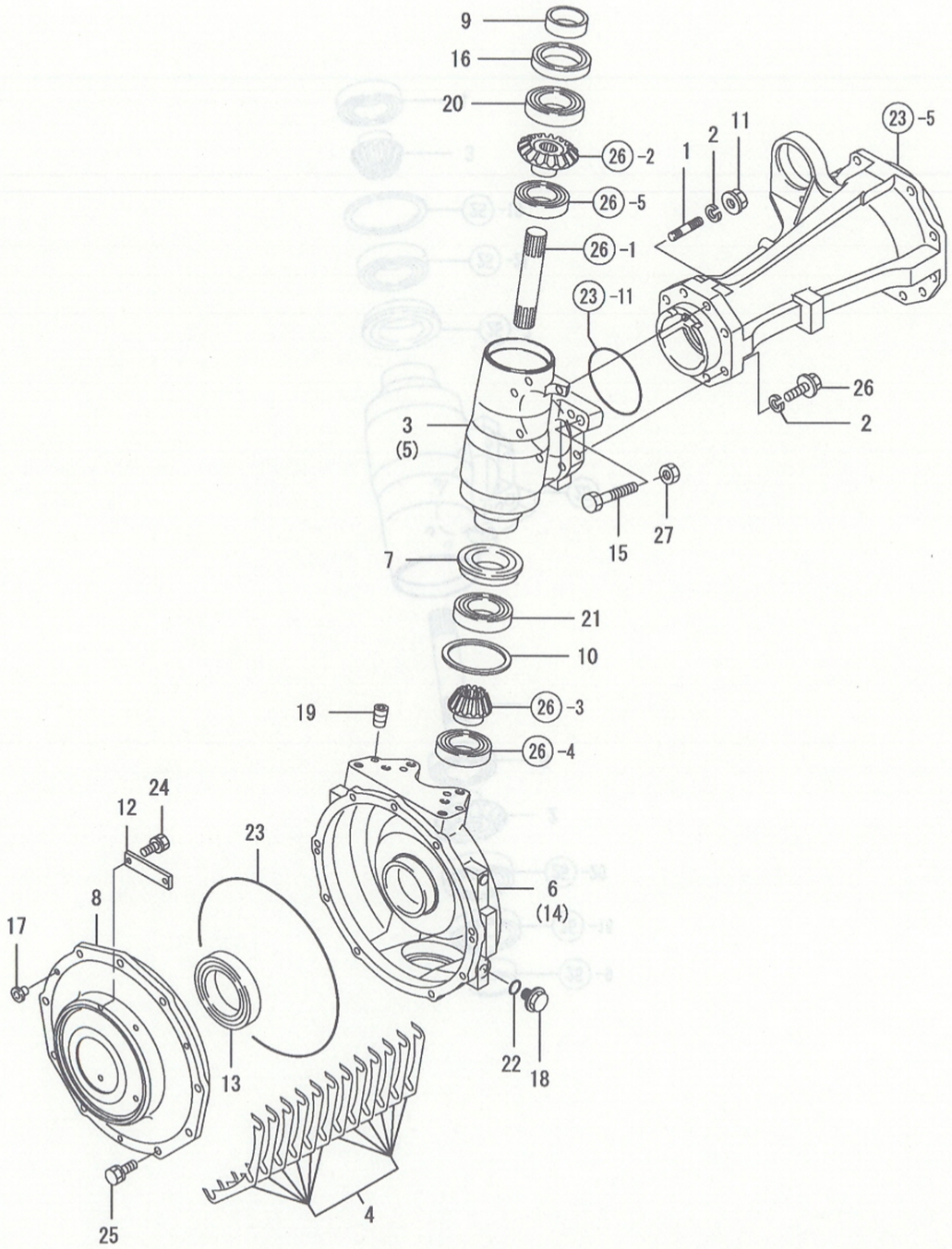

25. 앞기어케이스

(A)=EG765-KPQ (D)=
(B)=EG775-KPQ (E)=
(C)=EG782-KPQ (F)=

NO.	레벨	부품번호	부품명	수량 (A)	(B)	(C)	(D)	(E)	(F)	I R
1	1	1A7450-13540	심음볼트 12 X 40	2	2	2				
2	1	194274-13580	스프링와셔 12	16	16	16				
3	1	1A7480-13710	앞기어케이스 L	1	1	1				
4	1	198401-13720	시임세트	1	1	1				
5	1	1A7480-13720	앞기어케이스 R	1	1	1				
6	1	1A7480-13750	앞기어박스 L	1	1	1				
7	1	198072-13760	오일시일 QLF709521.5	2	2	2				
8	1	1A7480-13770	베어링케이스	2	2	2				
9	1	198071-13780	SI슬리브	2	2	2				
10	1	1A7480-13780	스페이셔 80X95X4.5	2	2	2				
11	1	198133-13790	U너트 M12	2	2	2				
12	1	198401-13790	베어링잡이	4	4	4				
13	1	198535-13790	오일시일 7810516	2	2	2				
14	1	1A7480-13850	앞기어박스 R	1	1	1				
15	1	198153-13860	볼트 M14X50(스토퍼	2	2	2				
16	1	194171-13870	오일시일 TC6Y689013	2	2	2				
17	1	194275-27750	나사캡 7,.8	6	6	6				
18	1	23491-140002	드레인플러그 14	2	2	2				
19	1	23876-010000	플러그 PT1/8	2	2	2				
20	1	24101-062094	베어링 6209	2	2	2				
21	1	24141-320120	롤러베어링	2	2	2				
22	1	24311-000160	O링 1A P-16.0	2	2	2				
23	1	24321-002700	O링 1A G-270.0	2	2	2				
24	1	26013-080252	볼트(S 8X 25	8	8	8				
25	1	26013-100252	볼트(S 10X25	18	18	18				
26	1	26108-120402	플랜지볼트 12* 40	14	14	14				
27	1	26776-140002	고정너트(세목 14	2	2	2				

N: 구 ⟷ 신 Q: 구 ⟷ 신 R: 구 ⟷ 신 S: 구 ⟷ 신 W:추가 Z:폐지 F:세트변경 K:수량변경

(C)Copy Rights YANMAR CO.,LTD and YANMAR AGRICULTURAL EQUIPMENT CO.,LTD.

Fig.26. 앞2축

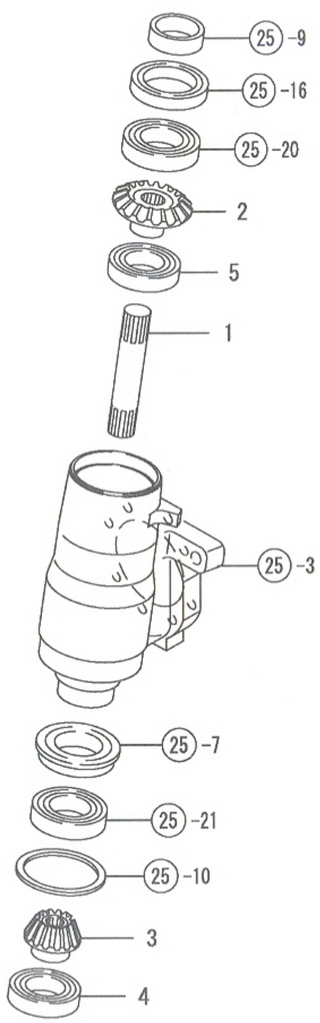

26. 앞2축

(A)=EG765-KPQ
(B)=EG775-KPQ
(C)=EG782-KPQ
(D)=
(E)=
(F)=

NO.	레벨	부품번호	부품명	수량 (A)	(B)	(C)	(D)	(E)	(F)	I	R
1	1	1A7480-13810	앞2축	2	2	2					
2	1	1A7480-13820	베벨기어	2	2	2					
3	1	1A7480-13830	파이널피니언-앞	2	2	2					
4	1	195399-14790	베어링 6308R SH2	2	2	2					
5	1	198266-26390	베어링	2	2	2					

N: 구 ⟷ 신 Q: 구 ⟷ 신 R: 구 ⟷ 신 S: 구 ⟷ 신 W:추가 Z:폐지 F:세트변경 K:수량변경

(C)Copy Rights YANMAR CO.,LTD and YANMAR AGRICULTURAL EQUIPMENT CO.,LTD.

Fig.27. 앞스핀들

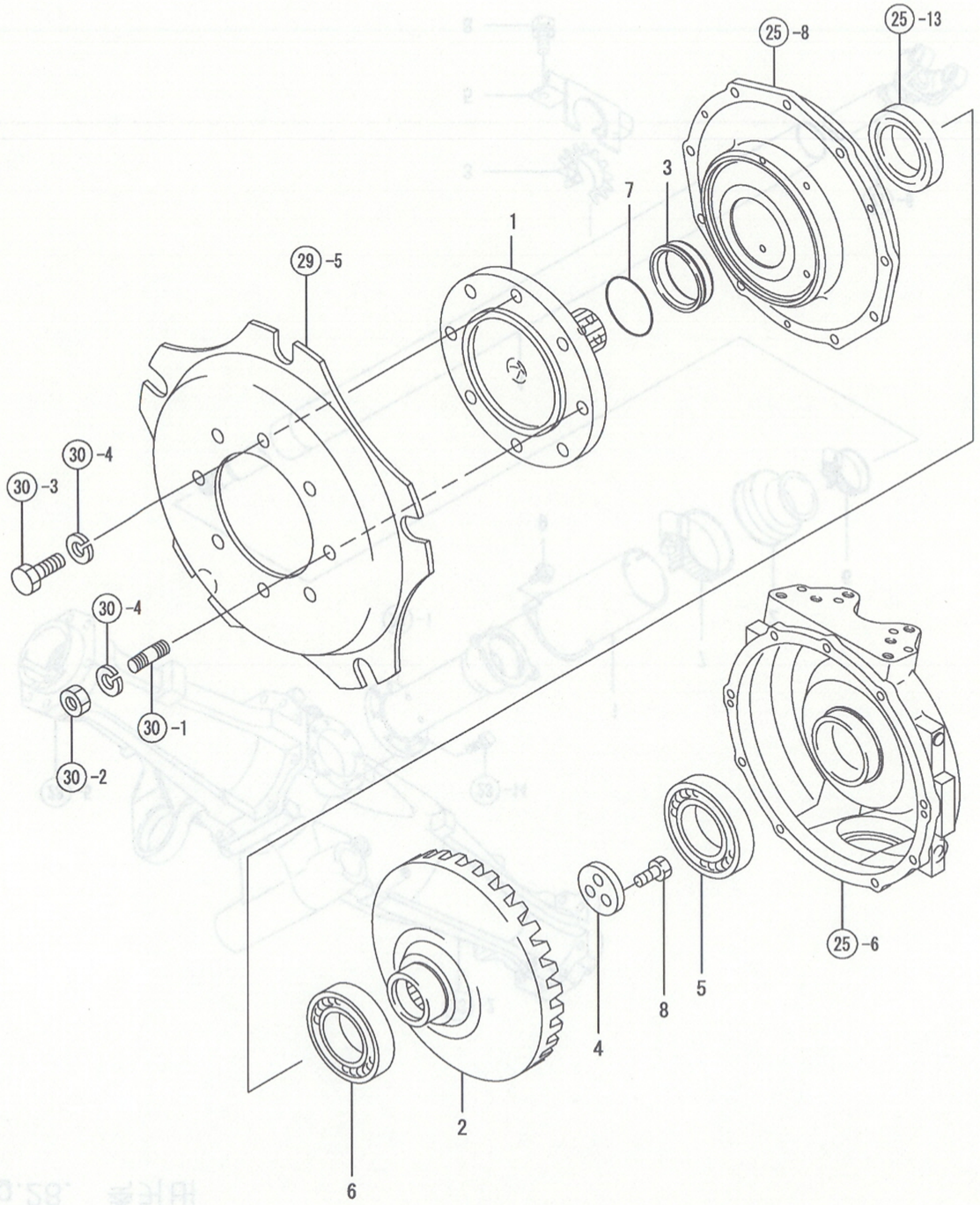

27. 앞스핀들

(A)=EG765-KPQ
(B)=EG775-KPQ
(C)=EG782-KPQ
(D)=
(E)=
(F)=

NO.	레벨	부품번호	부품명	¼ö·® (A)	(B)	(C)	(D)	(E)	(F)	I	R
1	1	198153-14110	앞스핀들	2	2	2					
2	1	1A7480-14120	앞파이널기어	2	2	2					
3	1	198535-14130	시일칼러 65×78×19.5	2	2	2					
4	1	198401-14150	와셔	2	2	2					
5	1	24101-060174	베어링 6015	2	2	2					
6	1	24101-062134	베어링 6213	2	2	2					
7	1	24325-000650	O링 1B G-65.0	2	2	2					
8	1	26076-100252	볼트 10.9 10X25	6	6	6					

N: 구 ⟷ 신 Q: 구 ⟷ 신 R: 구 ⟷ 신 S: 구 ⟷ 신 W:추가 Z: 폐지 F: 세트변경 K:수량변경

(C)Copy Rights YANMAR CO.,LTD and YANMAR AGRICULTURAL EQUIPMENT CO.,LTD.

Fig.28. 축커버

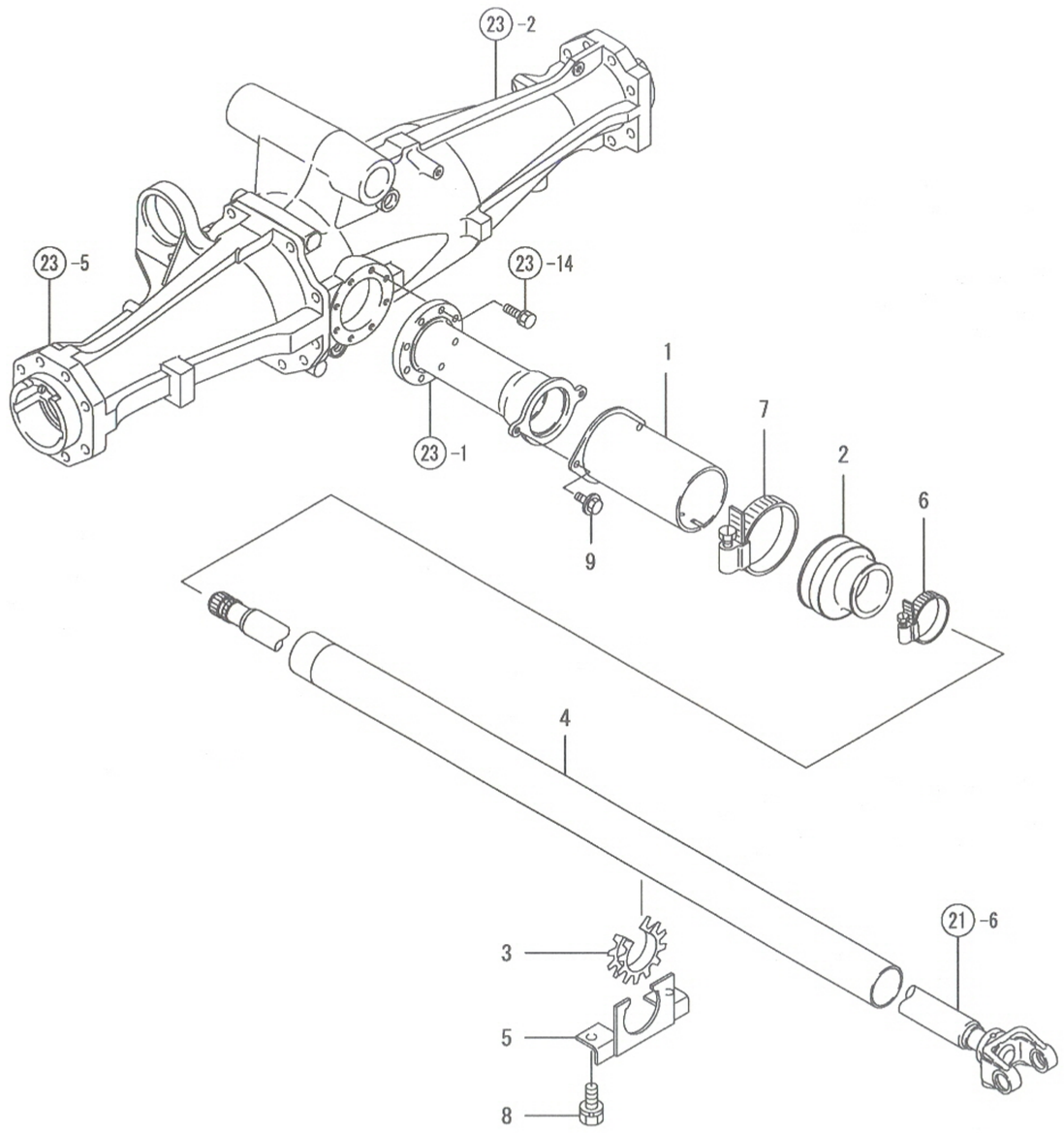

NPC-4990 28. 축커버

(A)=EG765-KPQ (D)=
(B)=EG775-KPQ (E)=
(C)=EG782-KPQ (F)=

NO.	레벨	부품번호	부품명	수량 (A)	(B)	(C)	(D)	(E)	(F)	I R
1	1	198448-14610	축커버-앞	1	1	1				
2	1	1A7450-14640	부츠F(축커버	1	1	1				
3	1	198448-14670	자재부시	1	1	1				
4	1	1A7450-14710	축커버-뒤	1	1	1				
5	1	1A7450-14750	브래킷(축커버R	1	1	1				
6	1	23000-070000	호스클립 70	1	1	1				
7	1	23000-102000	호스클립 102	1	1	1				
8	1	26013-120252	볼트(S 12X 25	2	2	2				
9	1	26106-080162	플랜지볼트 8X 16	2	2	2				

N: 구 ⟷ 신 Q: 구 ⟷ 신 R: 구 ⟷ 신 S: 구 ⟷ 신 W:추가 Z:폐지 F:세트변경 K:수량변경

(C)Copy Rights YANMAR CO.,LTD and YANMAR AGRICULTURAL EQUIPMENT CO.,LTD.

Fig.29. 앞휠타이어

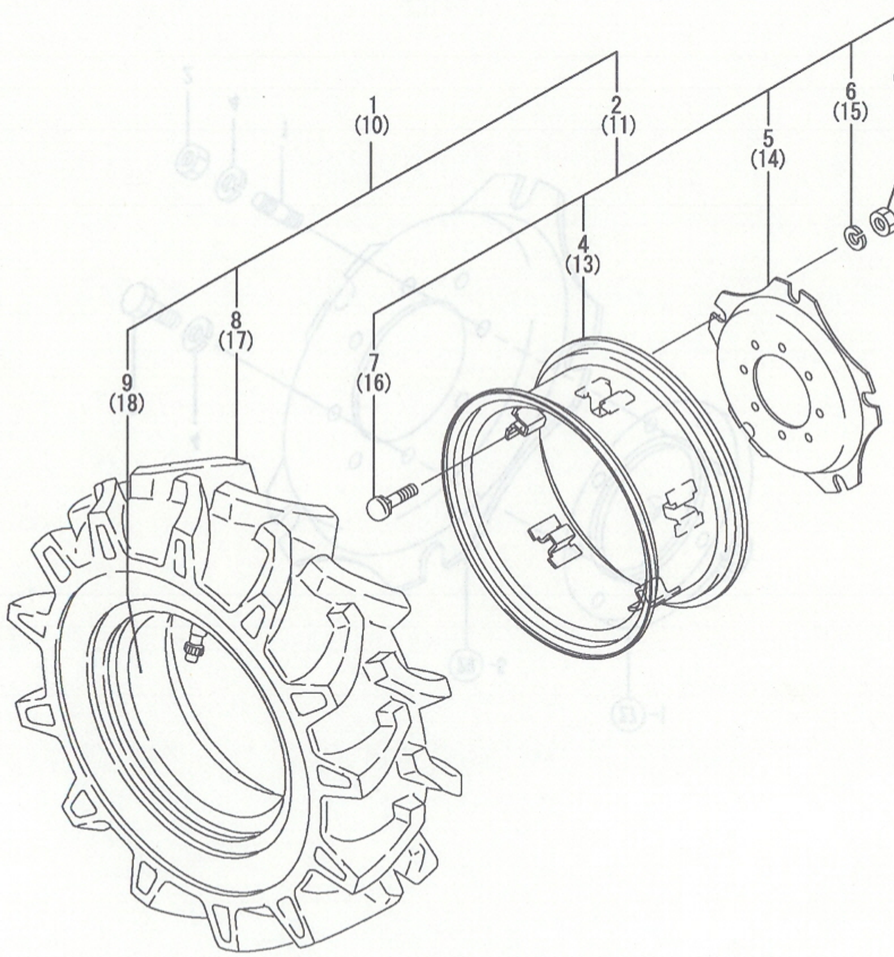

29. 앞휠타이어

(A)=EG765-KPQ
(B)=EG775-KPQ
(C)=EG782-KPQ
(D)=
(E)=
(F)=

NO.	레벨	부품번호	부품명	수량 (A)	(B)	(C)	(D)	(E)	(F)	I R
1	1	1A7480-14770	타이어 11.2-20L조합	1	1	1				
2	2	1A7480-14720	휠 W 9X20조합	1	1	1				
3	3	194181-14180	너트(세목 16	5	5	5				
4	3	1A7480-14730	림 W 9X20조합	1	1	1				
5	3	1A7480-14760	디스크 W 9X20	1	1	1				
6	3	194065-34170	고정스프링와셔 16	5	5	5				
7	3	198268-34850	4각볼트 16X 70	5	5	5				
8	2	1A7480-14810	타이어 11.2X20	1	1	1				
9	2	1A7480-14820	튜브 11.2-20	1	1	1				
10	1	1A7480-14870	타이어 11.2-20R조합	1	1	1				
11	2	1A7480-14720	휠 W 9X20조합	1	1	1				
12	3	194181-14180	너트(세목 166	5	5	5				
13	3	1A7480-14730	림 W 9X20조합	1	1	1				
14	3	1A7480-14760	디스크 W 9X20	1	1	1				
15	3	194065-34170	고정스프링와셔 16	5	5	5				
16	3	198268-34850	4각볼트 16X 70	5	5	5				
17	2	1A7480-14810	타이어 11.2X20	1	1	1				
18	2	1A7480-14820	튜브 11.2-20	1	1	1				

N: 구 ⟷ 신 Q: 구 ⟷ 신 R: 구 ⟷ 신 S: 구 ⟷ 신 W:추가 Z:폐지 F:세트변경 K:수량변경

(C)Copy Rights YANMAR CO.,LTD and YANMAR AGRICULTURAL EQUIPMENT CO.,LTD.

Fig.30. 허브볼트

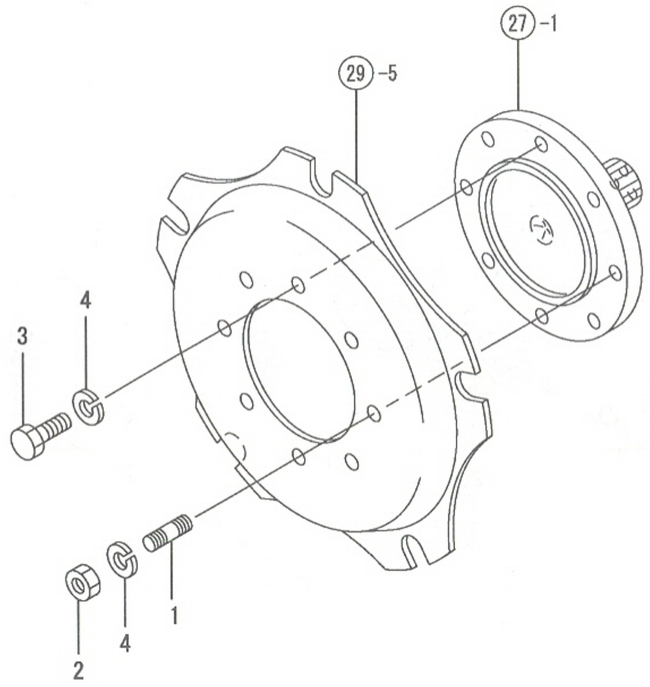

30. 허브볼트

(A)=EG765-KPQ
(B)=EG775-KPQ
(C)=EG782-KPQ
(D)=
(E)=
(F)=

NO.	레벨	부품번호	부품명	수량 (A)	(B)	(C)	(D)	(E)	(F)	I R
1	1	194181-14160	볼트 M16X 30	4	4	4				
2	1	194181-14180	너트 M16	4	4	4				
3	1	194181-14250	볼트 M16X 35	12	12	12				
4	1	194065-34170	고정와셔 16	16	16	16				

N: 구 ⟷ 신 Q: 구 ⟷ 신 R: 구 ⟷ 신 S: 구 ⟷ 신 W:추가 Z:폐지 F:세트변경 K:수량변경

(C)Copy Rights YANMAR CO.,LTD and YANMAR AGRICULTURAL EQUIPMENT CO.,LTD.

Fig.31. 조향칼럼(캐빈

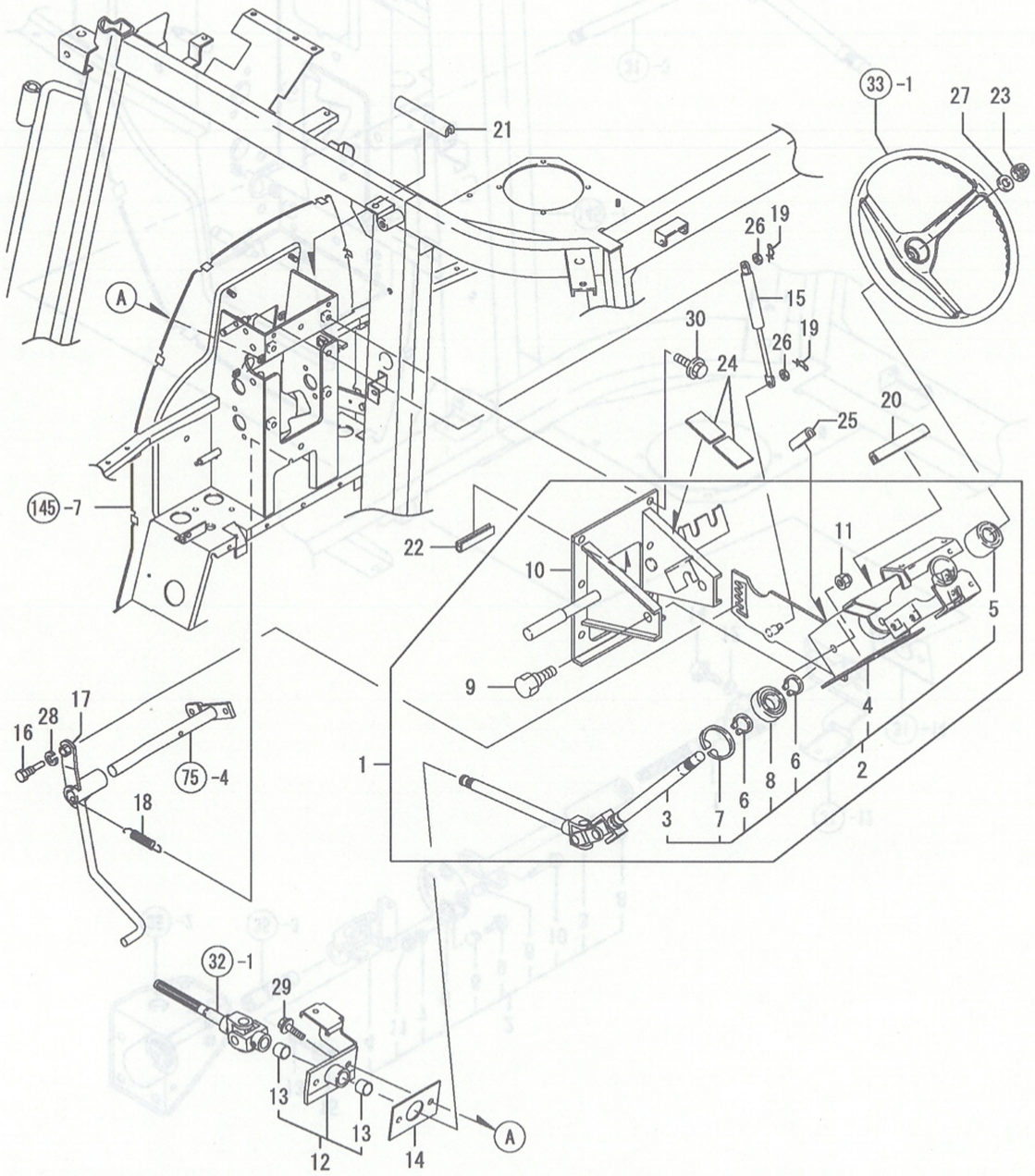

31. 조향칼럼(캐빈

(A)=EG765-KPQ
(B)=EG775-KPQ
(C)=EG782-KPQ
(D)=
(E)=
(F)=

NO.	레벨	부품번호	부품명	수량 (A)	(B)	(C)	(D)	(E)	(F)	I R
1	1	1A7480-15100	칼럼유니트(조향	1	1	1				
2	2	1A7480-15200	칼럼조합(조향	1	1	1				
3	3	1A7450-15310	연결축조합	1	1	1				
4	3	1A7480-15600	조향칼럼	1	1	1				
5	3	198071-15612	부시	1	1	1				
6	3	22242-000200	스냅링C(축 20	2	2	2				
7	3	22252-000420	스냅링C(구멍 42	1	1	1				
8	3	24104-060040	베어링 6004	1	1	1				
9	2	198448-15280	틸트센터볼트	2	2	2				
10	2	1A7480-15300	브래킷(조향	1	1	1				
11	2	26346-100002	U너트 10	2	2	2				
12	1	1A7450-15401	서포트조합(조향	1	1	1				
13	2	24550-017150	드라이부시 17X15	2	2	2				
14	1	1A7470-15410	조향서포트시일	1	1	1				
15	1	198448-15450	댐퍼(틸트	1	1	1				
16	1	198448-15650	핀(틸트고정	1	1	1				
17	1	198448-15750	틸트페달	1	1	1				
18	1	198290-37510	리턴스프링	1	1	1				
19	1	1C6281-52310	빠짐방지스냅핀 6	2	2	2				
20	1	198230-61560	호스가이드	1	1	1				
21	1	198230-61560	호스가이드	1	1	1				
22	1	198230-61560	호스가이드	1	1	1				
23	1	26356-160002	U너트 M16	1	1	1				
24	1	198093-84810	시일(팬더	2	2	2				
25	1	198093-84810	시일(팬더	1	1	1				
26	1	22137-060000	평와셔(마 6	2	2	2				
27	1	22137-160000	평와셔(마 16	1	1	1				
28	1	22217-100000	스프링와셔 10	1	1	1				
29	1	26106-080202	플랜지볼트 8X 20	2	2	2				
30	1	26106-100202	플랜지볼트10X 20	4	4	4				

N: 구 → 신 Q: 구 → 신 R: 구 → 신 S: 구 → 신 W:추가 Z: 폐지 F: 세트변경 K:수량변경

(C)Copy Rights YANMAR CO.,LTD and YANMAR AGRICULTURAL EQUIPMENT CO.,LTD.

Fig.32. 조향칼럼(본체

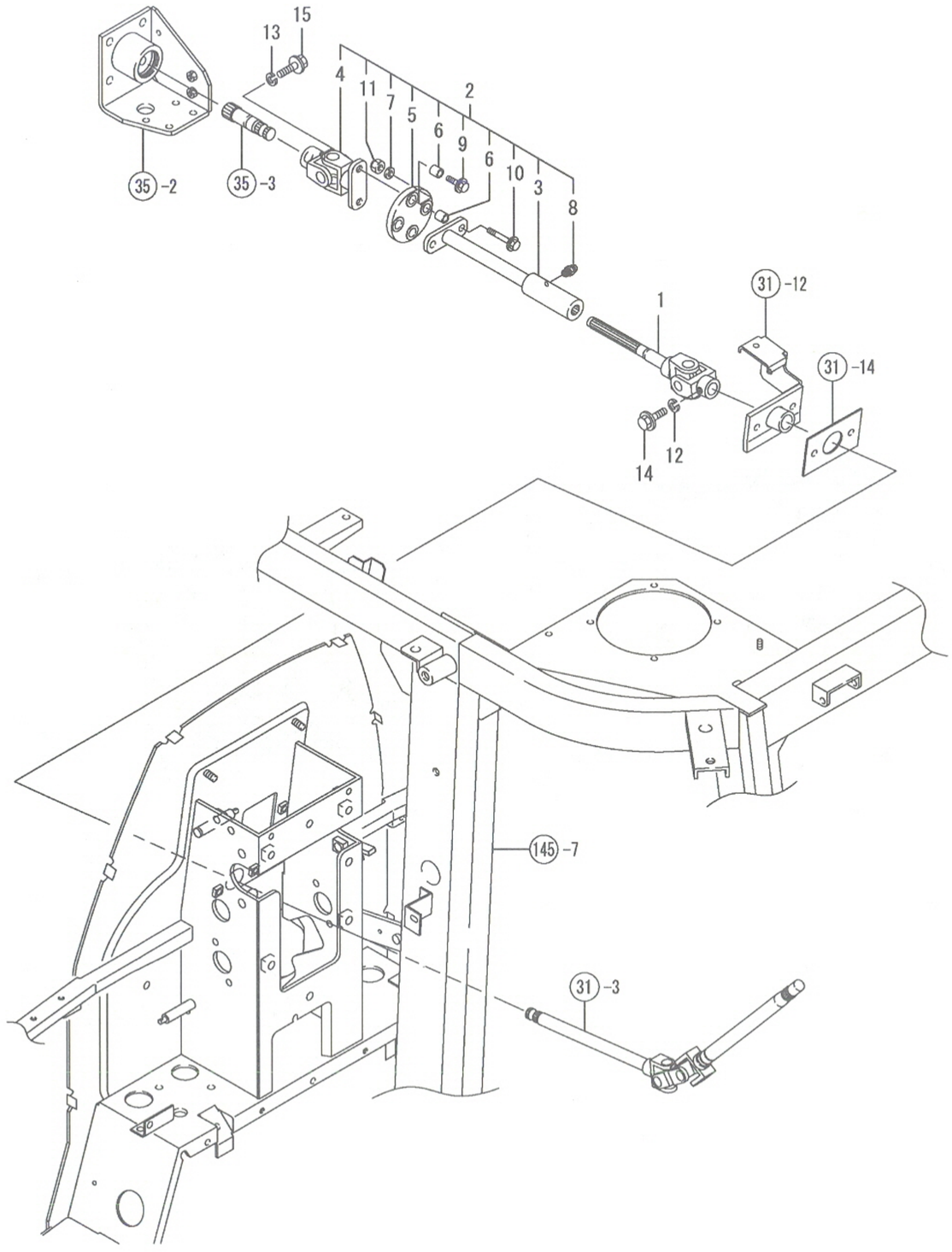

32. 조향칼럼(본체

(A)=EG765-KPQ
(B)=EG775-KPQ
(C)=EG782-KPQ
(D)=
(E)=
(F)=

NO.	레벨	부품번호	부품명	수량 (A)	(B)	(C)	(D)	(E)	(F)	I R
1	1	1A7450-15510	연결축A조합	1	1	1				
2	1	1A7450-15580	연결조합	1	1	1				
3	2	1A7450-15530	연결축B조합	1	1	1				
4	2	1A7450-15570	연결축C조합	1	1	1				
5	2	198535-15580	고무커플링	1	1	1				
6	2	198535-15590	칼러 D12XL 7	2	2	2				
7	2	22117-080000	평와셔(소 8	2	2	2				
8	2	24761-010000	그리스니플 M6F	1	1	1				
9	2	26106-080202	플랜지볼트 8X 20	2	2	2				
10	2	26106-080402	플랜지볼트 8X 40	2	2	2				
11	2	26346-080002	U너트 8	2	2	2				
12	1	22217-080000	스프링와셔 8	1	1	1				
13	1	22217-080000	스프링와셔 8	1	1	1				
14	1	26106-080252	플랜지볼트 8X 25	1	1	1				
15	1	26106-080252	플랜지볼트 8X 25	1	1	1				

N: 구 ⟷ 신 Q: 구 ⟷ 신 R: 구 ⟷ 신 S: 구 ⟷ 신 W:추가 Z:폐지 F:세트변경 K:수량변경

(C)Copy Rights YANMAR CO.,LTD and YANMAR AGRICULTURAL EQUIPMENT CO.,LTD.

Fig.33. 조향휠

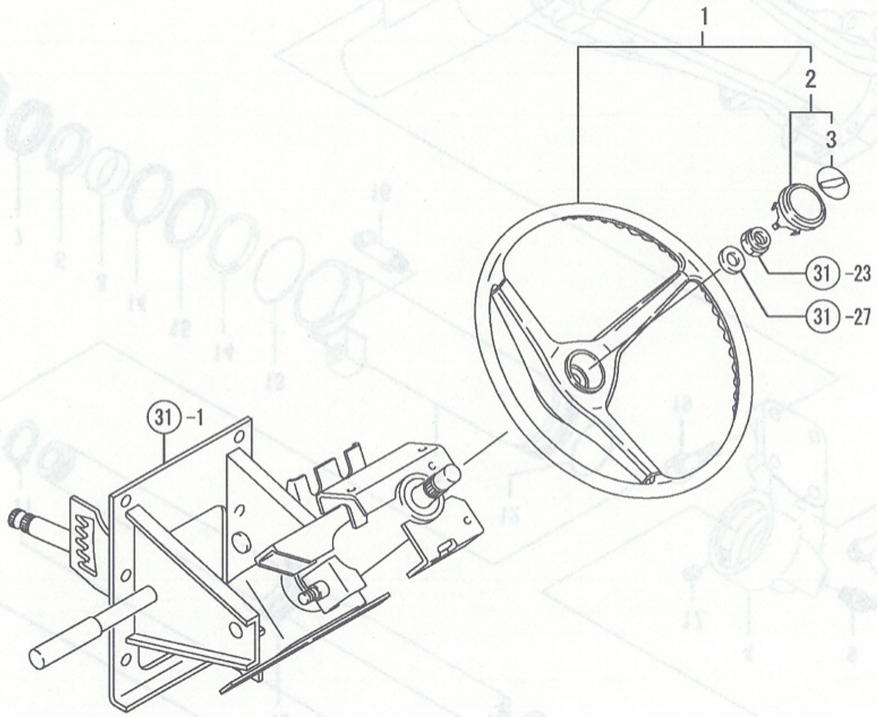

33. 조향휠

(A)=EG765-KPQ
(B)=EG775-KPQ
(C)=EG782-KPQ
(D)=
(E)=
(F)=

NO.	레벨	부품번호	부품명	수량 (A)	(B)	(C)	(D)	(E)	(F)	I R
1	1	198448-15700	조향휠조합	1	1	1				
2	2	198071-15720	캡조합	1	1	1				
3	3	198071-15740	엠블램	1	1	1				

N: 구 ⟷ 신 Q: 구 ⟷ 신 R: 구 ⟷ 신 S: 구 ⟷ 신 W:추가 Z: 폐지 F: 세트변경 K:수량변경

(C)Copy Rights YANMAR CO.,LTD and YANMAR AGRICULTURAL EQUIPMENT CO.,LTD.

Fig.34. PST실린더

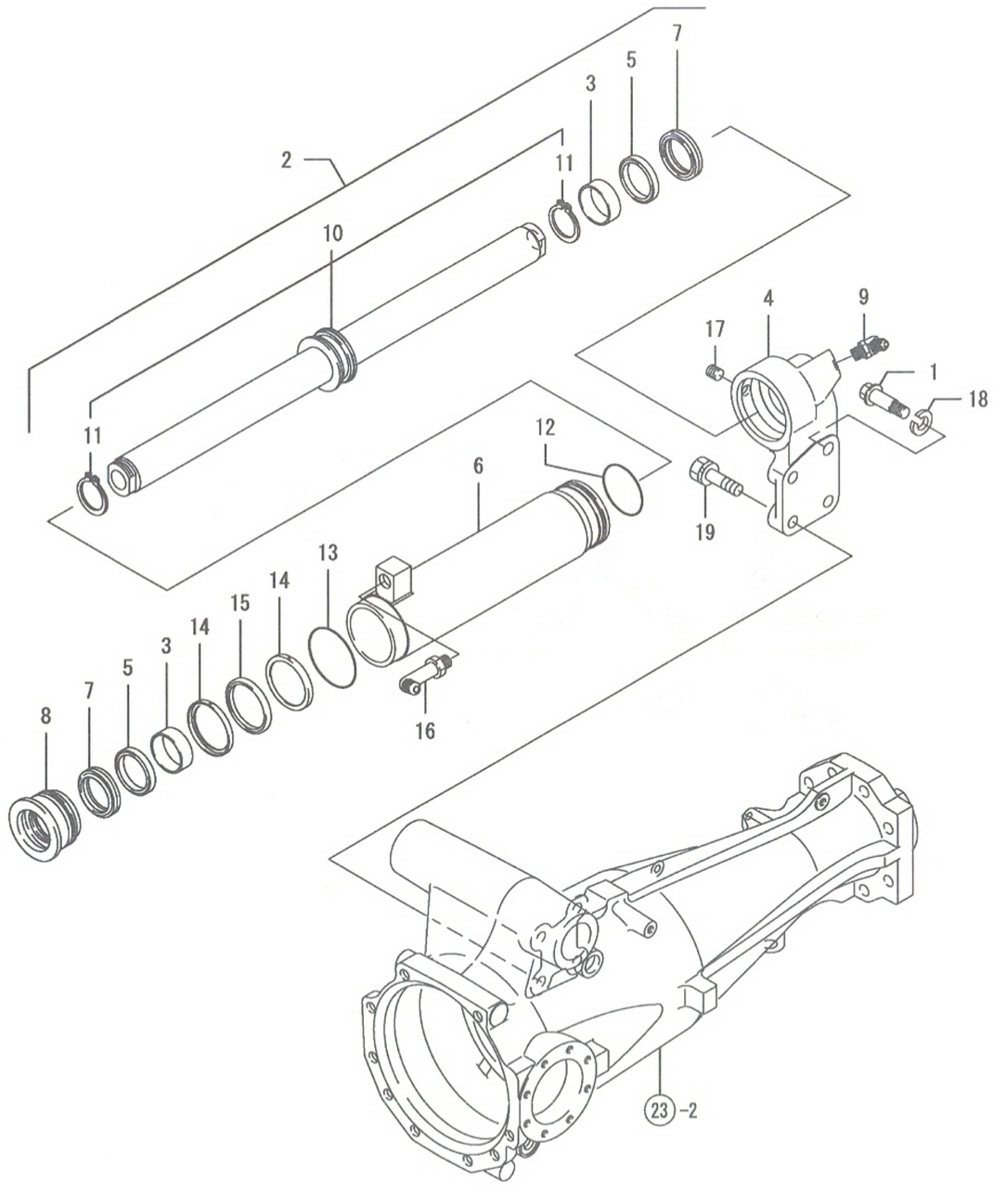

34. PST실린더

(A)=EG765-KPQ
(B)=EG775-KPQ
(C)=EG782-KPQ
(D)=
(E)=
(F)=

NO.	레벨	부품번호	부품명	수량 (A)	(B)	(C)	(D)	(E)	(F)	I	R
1	1	1A7450-17150	리머볼트 12X44.5	1	1	1					
2	1	1A7450-17302	PST실린더조합	1	1	1					
3	2	198266-17260	부시 40X44X15	2	2	2					
4	2	1A7450-17310	실린더캡 R	1	1	1					
5	2	198266-17330	패킹 40	2	2	2					
6	2	1A7450-17350	실린더튜브조합	1	1	1					
7	2	198266-17360	스크레이퍼 40	2	2	2					
8	2	1A7450-17380	실린더캡 L	1	1	1					
9	2	1A7450-17390	엘보	1	1	1					
10	2	198266-17402	실린더로드조합	1	1	1					
11	3	22242-000400	스냅링C(축 40	2	2	2					
12	2	198072-17440	O링 55.0	1	1	1					
13	2	198266-17440	O링 65	1	1	1					
14	2	198266-17481	백업링 PWL-60	2	2	2					
15	2	198266-17492	패킹 RGU 60	1	1	1					
16	2	198072-17840	자리붙이볼트 90	1	1	1					
17	2	26979-120122	6각홈고정나사 12* 12	1	1	1					
18	1	22217-140000	스프링와셔 14	1	1	1					
19	1	26013-120402	볼트(S 12X 40	3	3	3					

N: 구 ⟷ 신 Q: 구 ⟷ 신 R: 구 ⟷ 신 S: 구 ⟷ 신 W:추가 Z:폐지 F:세트변경 K:수량변경

(C)Copy Rights YANMAR CO.,LTD and YANMAR AGRICULTURAL EQUIPMENT CO.,LTD.

Fig.35. PST밸브

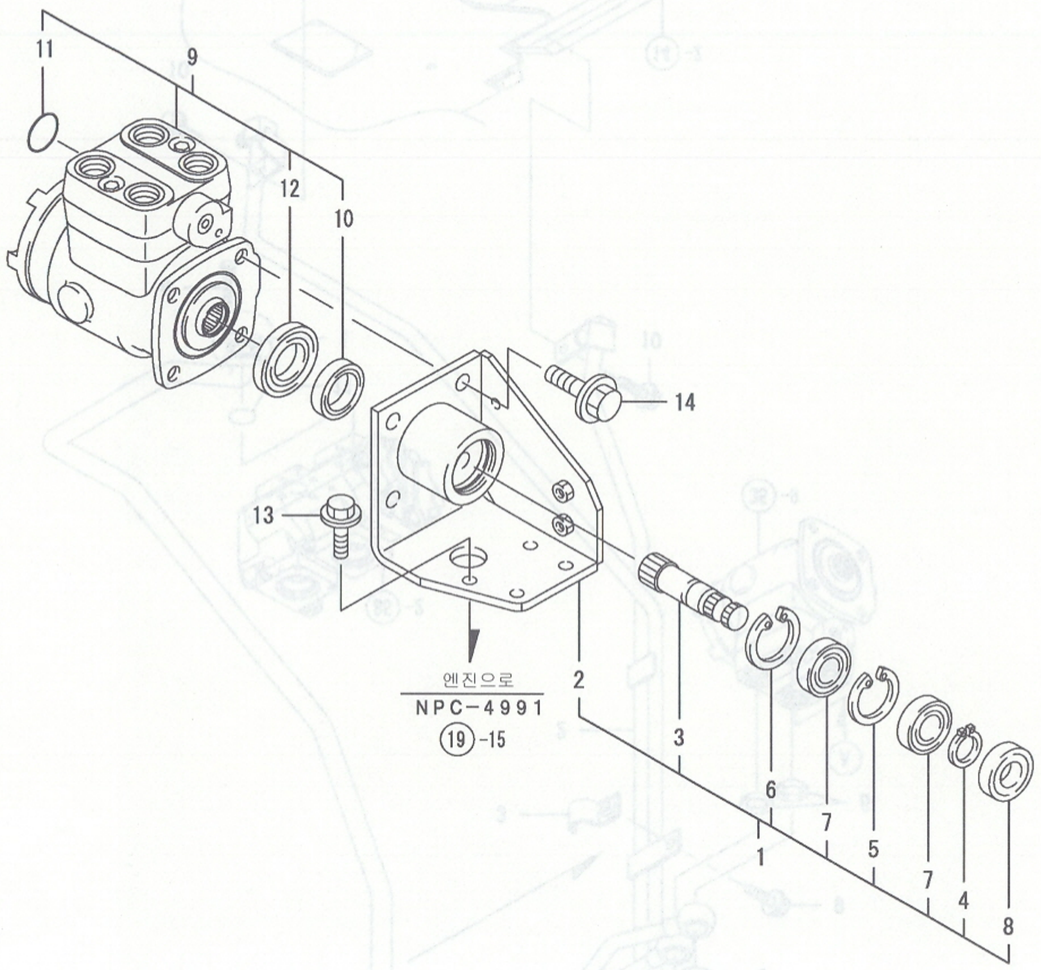

35. PST밸브

(A)=EG765-KPQ
(B)=EG775-KPQ
(C)=EG782-KPQ
(D)=
(E)=
(F)=

NO.	레벨	부품번호	부품명	수량 (A)	(B)	(C)	(D)	(E)	(F)	I	R
1	1	1A7450-17100	축(PST조합	1	1	1					
2	2	1A7450-17110	브래킷(조향밸브	1	1	1					
3	2	198448-17190	축(조향	1	1	1					
4	2	22242-000170	스냅링C(축 17	1	1	1					
5	2	22252-000370	스냅링C(구멍 37	1	1	1					
6	2	22252-000400	스냅링C(구멍 40	1	1	1					
7	2	24104-062030	베어링 (6203DDUC3	2	2	2					
8	2	24421-173507	오일시일 TC17 35 07	1	1	1					
9	1	1A7450-17501	PST밸브	1	1	1					
10	2	1A7450-17550	시일키트(본체	1	1	1					
11	2	1A7450-17560	시일키트(VR밸브	1	1	1					
12	2	1A7450-17570	니들베어링키트	1	1	1					
13	1	26106-080162	플랜지볼트 8X 16	4	4	4					
14	1	26106-100202	플랜지볼트10X 20	4	4	4					

N: 구 ⟷ 신 Q: 구 ⟷ 신 R: 구 ⟷ 신 S: 구 ⟷ 신 W:추가 Z:폐지 F:세트변경 K:수량변경

(C)Copy Rights YANMAR CO.,LTD and YANMAR AGRICULTURAL EQUIPMENT CO.,LTD.

Fig.36. PST배관1

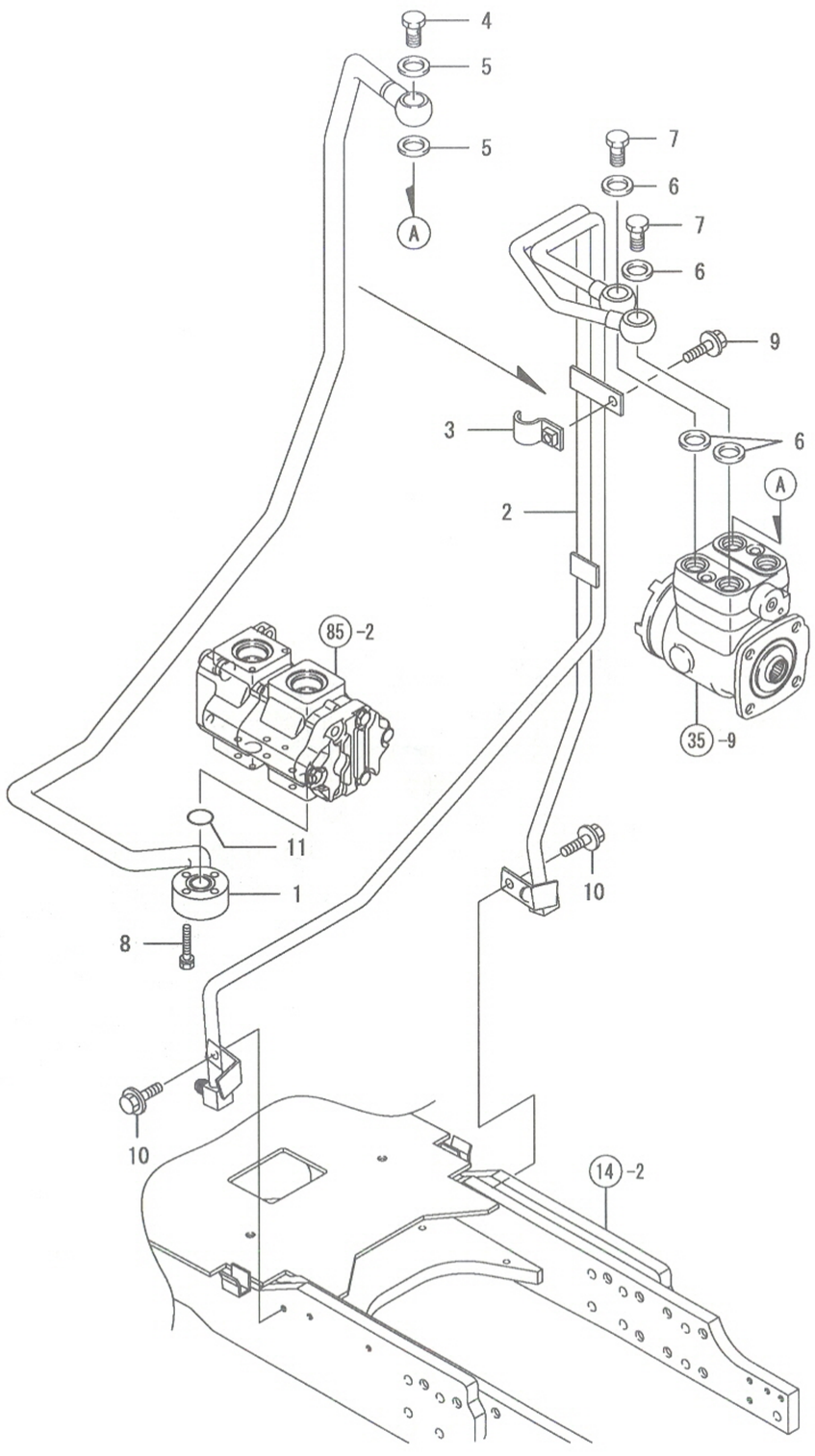

36. PST배관1

(A)=EG765-KPQ
(B)=EG775-KPQ
(C)=EG782-KPQ
(D)=
(E)=
(F)=

NO.	레벨	부품번호	부품명	수량 (A)	(B)	(C)	(D)	(E)	(F)	I R
1	1	1A7450-17711	고압파이프(PST	1	1	1				
2	1	1A7450-17750	PST파이프(L-R조합	1	1	1				
3	1	1A7450-17810	클램프 17.3	1	1	1				
4	1	198220-48750	커플링볼트조합	1	1	1				
5	1	23414-180023	패킹 18	2	2	2				
6	1	23414-180023	패킹 18	4	4	4				
7	1	23857-120000	커플링볼트 12	2	2	2				
8	1	26013-060402	볼트(S 6X 40	4	4	4				
9	1	26106-080162	플랜지볼트 8X 16	1	1	1				
10	1	26106-080162	플랜지볼트 8X 16	2	2	2				
11	1	41850-000220	O링 22.0	1	1	1				

N: 구 ← 신 Q: 구 ← 신 R: 구 ← 신 S: 구 ← 신 W:추가 Z:폐지 F:세트변경 K:수량변경

(C)Copy Rights YANMAR CO.,LTD and YANMAR AGRICULTURAL EQUIPMENT CO.,LTD.

Fig.37. PST배관2

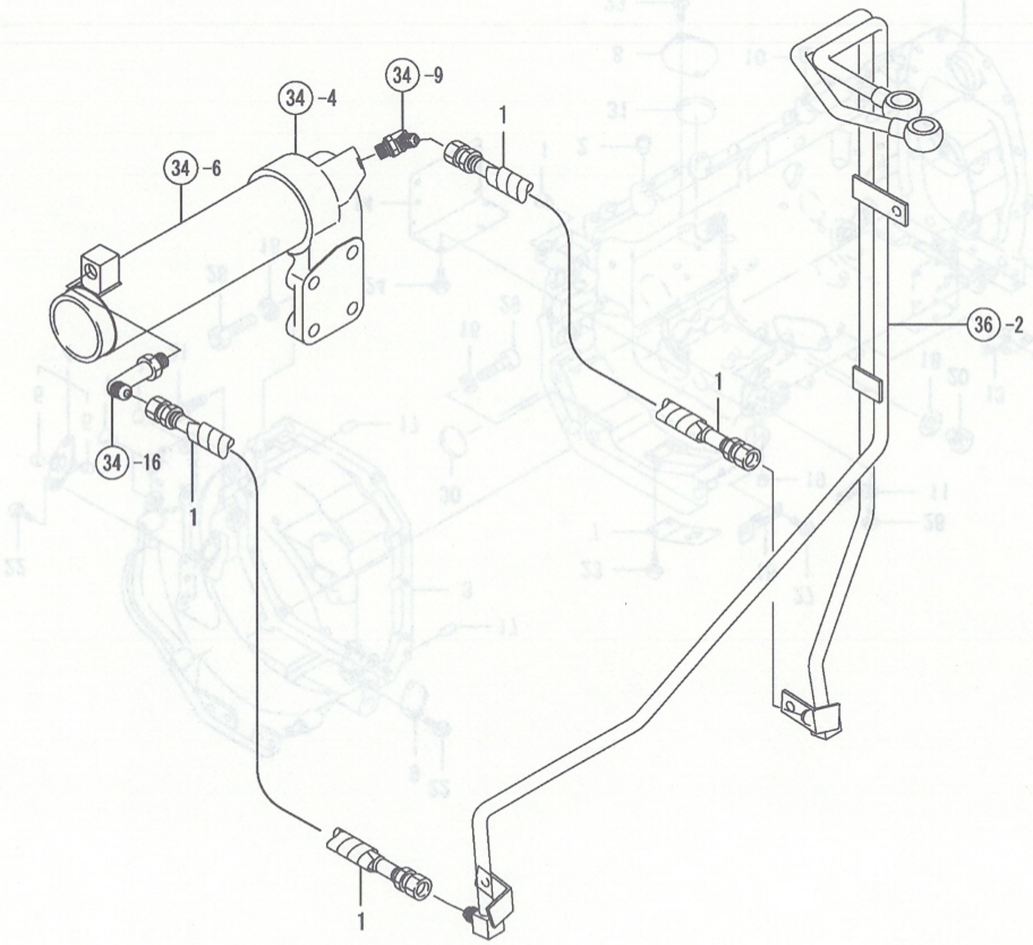

37. PST배관2

(A)=EG765-KPQ
(B)=EG775-KPQ
(C)=EG782-KPQ
(D)=
(E)=
(F)=

NO.	레벨	부품번호	부품명	수량 (A)	(B)	(C)	(D)	(E)	(F)	I	R
1	1	1A7450-17910	유압호스	2	2	2					

N: 구 ⟷ 신 Q: 구 ⟷ 신 R: 구 ⟷ 신 S: 구 ⟷ 신 W:추가 Z:폐지 F:세트변경 K:수량변경

(C)Copy Rights YANMAR CO.,LTD and YANMAR AGRICULTURAL EQUIPMENT CO.,LTD.

Fig.38. 클러치하우징

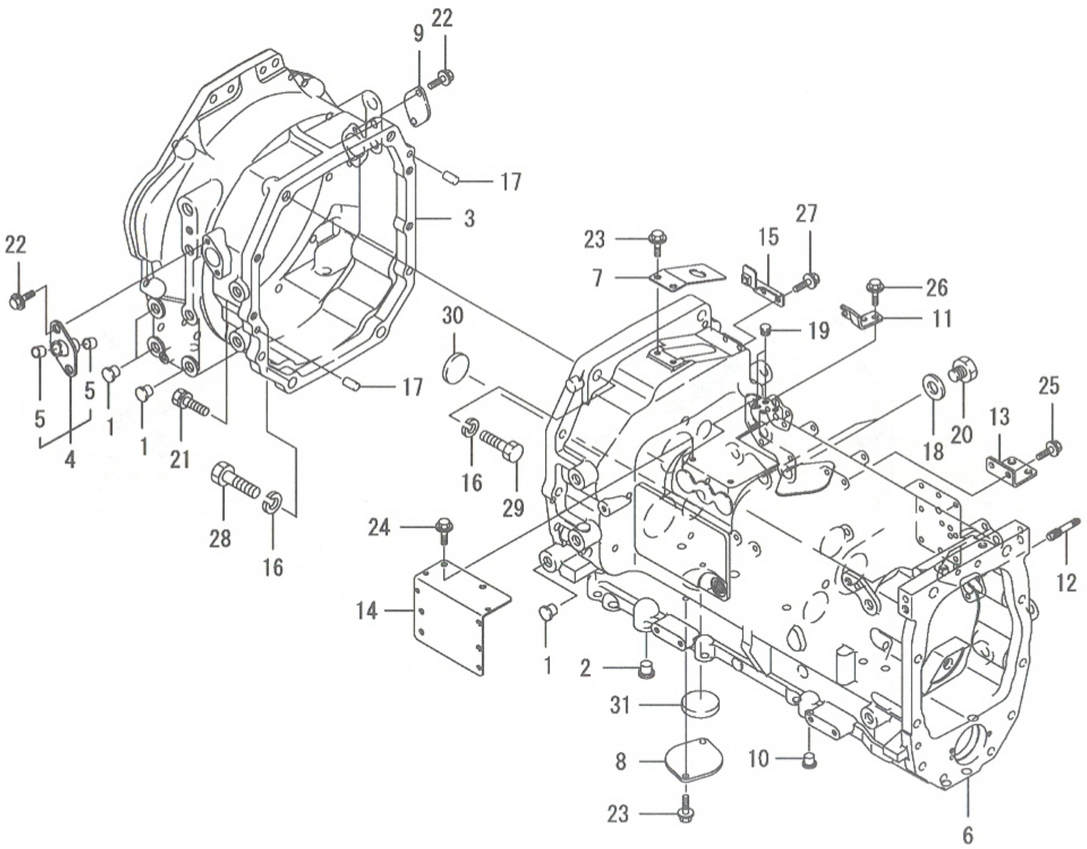

38. 클러치하우징

(A)=EG765-KPQ
(B)=EG775-KPQ
(C)=EG782-KPQ
(D)=
(E)=
(F)=

NO.	레벨	부품번호	부품명	수량 (A)	(B)	(C)	(D)	(E)	(F)	I	R
1	1	194450-11190	나사캡 15	8	8	8					
2	1	194450-11190	나사캡 15	2	2	2					
3	1	1A7450-21060	플라이휠하우징	1	1	1					
4	1	1A7480-21080	사이드커버조합	1	1	1					
5	2	24550-010100	드라이부시 10X10	2	2	2					
6	1	1A7480-21111	클러치하우징	1	1	1					
7	1	1A7480-21130	상커버	1	1	1					
8	1	198071-21140	하우징커버	1	1	1					
9	1	194146-21150	사이드커버	1	1	1					
10	1	194150-21910	나사캡 11.2	2	2	2					
11	1	1A7480-22450	클러치와이어서포트	1	1	1					
12	1	1A7450-24180	심음볼트 M8-M6	2	2	2					
13	1	1A7480-48310	필터스테이	1	1	1					
14	1	1A7480-58220	클램프판	1	1	1					
15	1	1A7480-88180	스테이(히터파이프조합	1	1	1					
16	1	22217-160000	스프링와셔 16	4	4	4					
17	1	22312-100180	평행핀 10X 18	2	2	2					
18	1	23414-220000	패킹 22	2	2	2					
19	1	23871-010000	나사플러그 PT1/8	2	2	2					
20	1	23887-220002	6각플러그 22	2	2	2					
21	1	26013-120402	볼트(S 12X 40	6	6	6					
22	1	26106-080162	플랜지볼트 8X 16	4	4	4					
23	1	26106-080162	플랜지볼트 8X 16	4	4	4					
24	1	26106-080162	플랜지볼트 8X 16	2	2	2					
25	1	26106-080162	플랜지볼트 8X 16	2	2	2					
26	1	26106-080162	플랜지볼트 8X 16	2	2	2					
27	1	26106-080162	플랜지볼트 8X 16	2	2	2					
28	1	26116-160502	플랜지볼트16X 50	2	2	2					
29	1	26116-160602	플랜지볼트16X 60	2	2	2					
30	1	27260-470000	보어플러그 47	1	1	1					
31	1	27260-550000	플러그 55	1	1	1					

N: 구 신 Q: 구 신 R: 구 신 S: 구 신 W:추가 Z: 폐지 F: 세트변경 K:수량변경

(C)Copy Rights YANMAR CO.,LTD and YANMAR AGRICULTURAL EQUIPMENT CO.,LTD.

Fig.39. 연결볼트

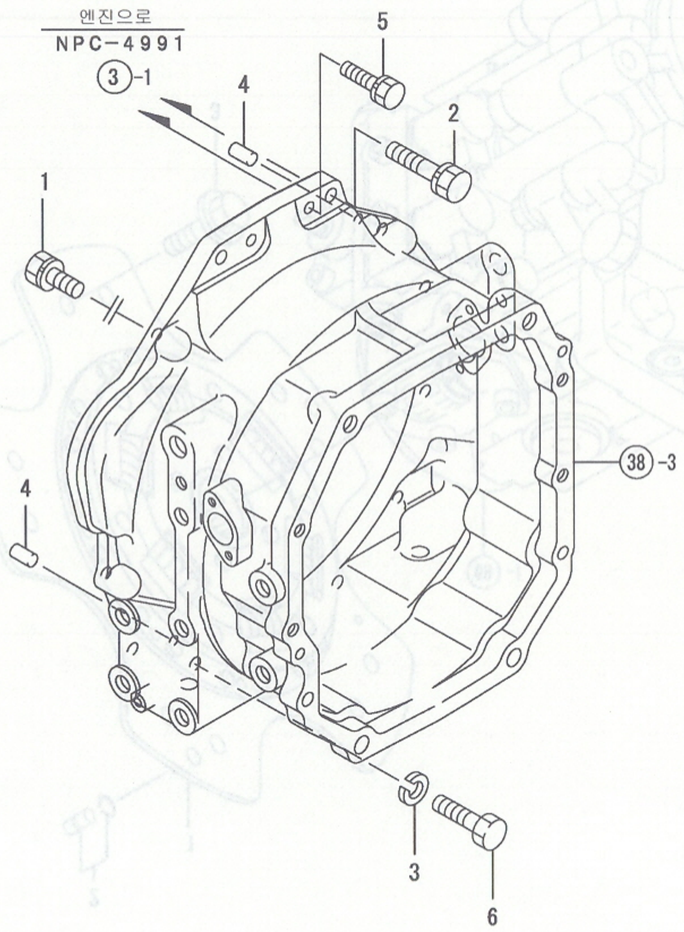

39. 연결볼트

(A)=EG765-KPQ
(B)=EG775-KPQ
(C)=EG782-KPQ
(D)=
(E)=
(F)=

NO.	레벨	부품번호	부품명	수량 (A)	(B)	(C)	(D)	(E)	(F)	I	R
1	1	198240-21270	와셔붙이볼트 12X30	7	7	7					
2	1	198448-21280	볼트(S 12X 50	2	2	2					
3	1	22217-140000	스프링와셔 14	2	2	2					
4	1	22312-100180	평행핀 10X 18	2	2	2					
5	1	26013-100452	볼트(S 10X 45	2	2	2					
6	1	26116-140452	볼트 14X 45	2	2	2					

N: 구 → 신 Q: 구 → 신 R: 구 → 신 S: 구 → 신 W:추가 Z:폐지 F:세트변경 K:수량변경

(C)Copy Rights YANMAR CO.,LTD and YANMAR AGRICULTURAL EQUIPMENT CO.,LTD.

Fig.40. 댐퍼디스크

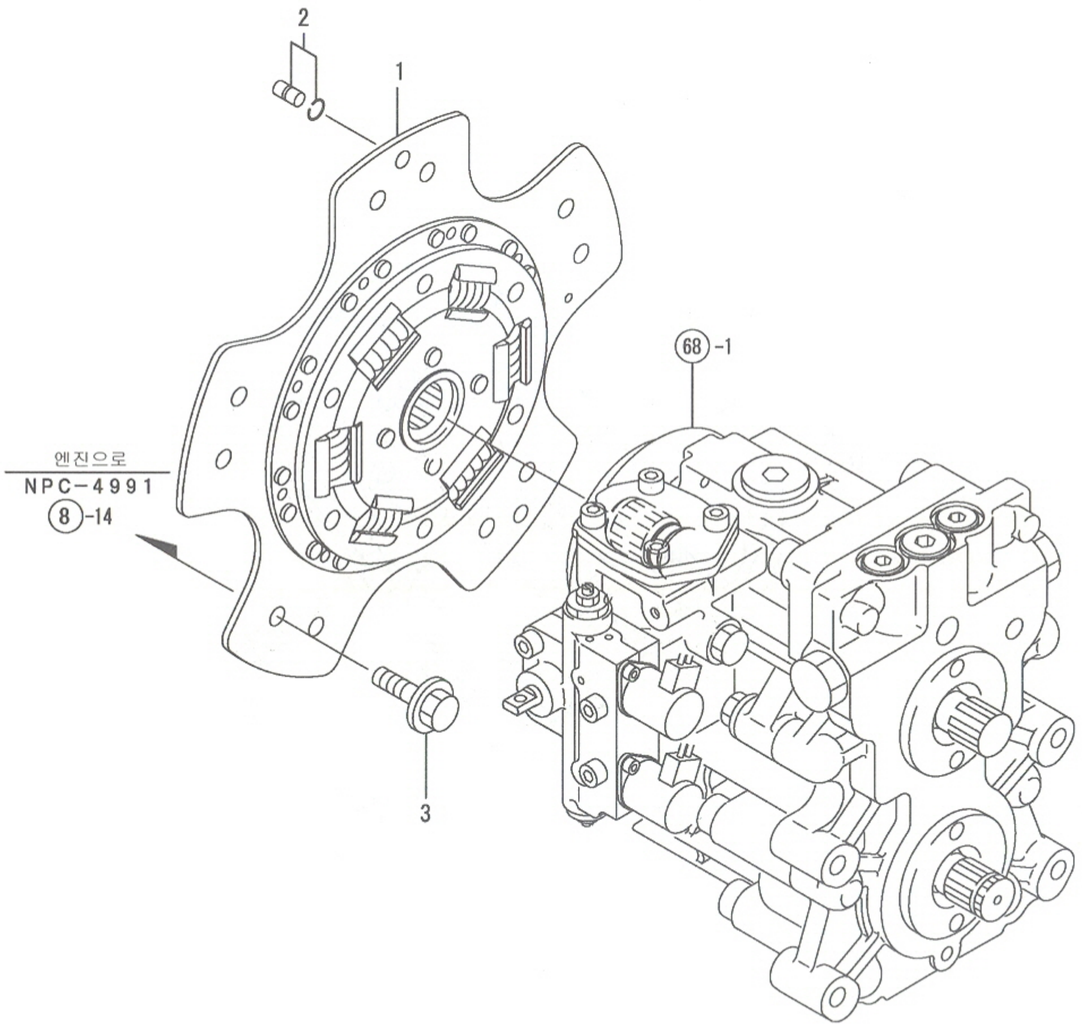

NPC-4990 40. 댐퍼디스크

(A)=EG765-KPQ
(B)=EG775-KPQ
(C)=EG782-KPQ
(D)=
(E)=
(F)=

NO.	레벨	부품번호	부품명	수량 (A)	(B)	(C)	(D)	(E)	(F)	I R
1	1	1A7460-22150	댐퍼디스크	1	1	1				
2	1	198448-22190	평행핀 10X18	2	2	2				
3	1	26106-100162	플랜지볼트 10X 16	10	10	10				

N: 구 ⟷ 신 Q: 구 ⟷ 신 R: 구 ⟷ 신 S: 구 ⟷ 신 W:추가 Z:폐지 F:세트변경 K:수량변경

(C)Copy Rights YANMAR CO.,LTD and YANMAR AGRICULTURAL EQUIPMENT CO.,LTD.

Fig.41. 클러치링크(본체

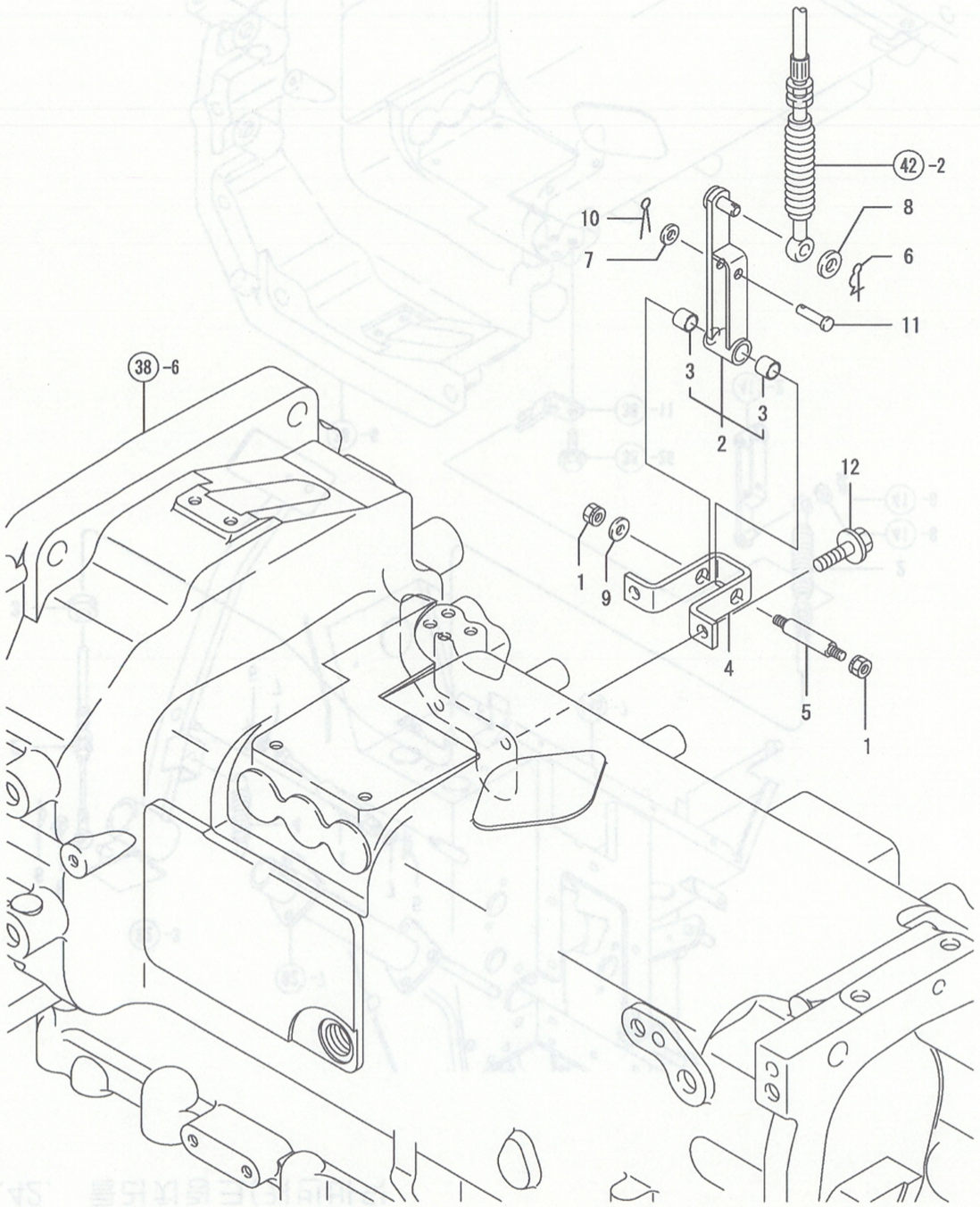

41. 클러치링크(본체

(A)=EG765-KPQ
(B)=EG775-KPQ
(C)=EG782-KPQ
(D)=
(E)=
(F)=

NO.	레벨	부품번호	부품명	수량 (A)	(B)	(C)	(D)	(E)	(F)	I R
1	1	194990-22040	와셔붙이너트 6	2	2	2				
2	1	1A7480-22430	클러치아암	1	1	1				
3	2	24550-010100	드라이부시 10X10	2	2	2				
4	1	1A7480-22440	아암(스테이	1	1	1				
5	1	1A7480-22460	클러치축	1	1	1				
6	1	1C6281-52320	빠짐방지스냅핀 8	1	1	1				
7	1	22137-060000	평와셔(마 6	1	1	1				
8	1	22137-080000	평와셔(마 8	1	1	1				
9	1	22157-060000	평와셔(대 6	2	2	2				
10	1	22417-160180	할핀 1.6X18	1	1	1				
11	1	22487-060220	두부핀 6X 22	1	1	1				
12	1	26106-080162	플랜지볼트 8X 16	2	2	2				

N: 구 ↔ 신 Q: 구 ↔ 신 R: 구 ↔ 신 S: 구 ↔ 신 W:추가 Z: 폐지 F: 세트변경 K:수량변경

(C)Copy Rights YANMAR CO.,LTD and YANMAR AGRICULTURAL EQUIPMENT CO.,LTD.

Fig.42. 클러치링크(캐빈바닥

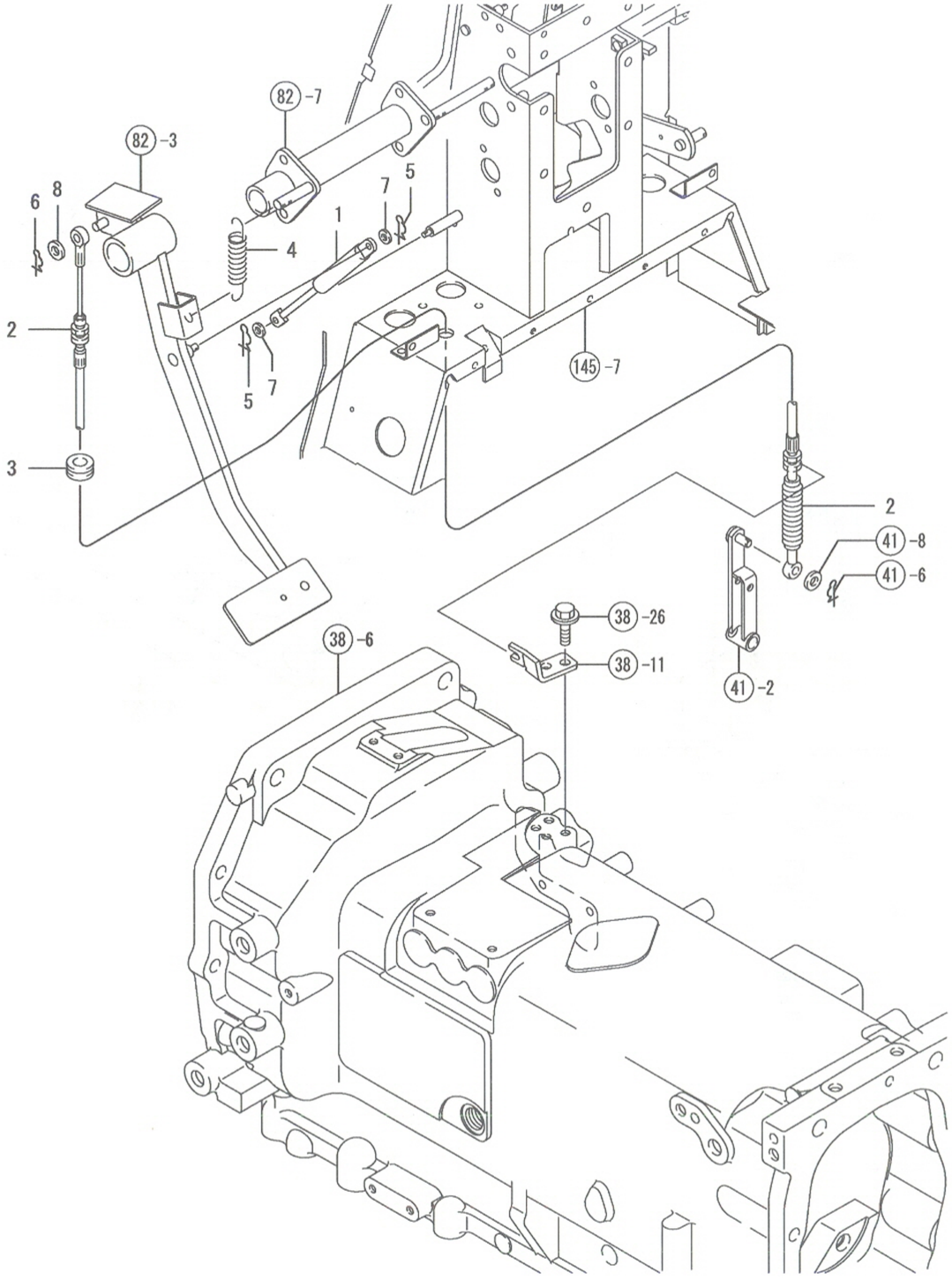

42. 클러치링크(캐빈바닥

(A)=EG765-KPQ
(B)=EG775-KPQ
(C)=EG782-KPQ
(D)=
(E)=
(F)=

NO.	레벨	부품번호	부품명	수량 (A)	(B)	(C)	(D)	(E)	(F)	I	R
1	1	198448-15450	댐퍼	1	1	1					
2	1	1A7480-22510	클러치와이어조합	1	1	1					
3	1	198448-22520	그로멧	1	1	1					
4	1	198290-37510	리턴스프링	1	1	1					
5	1	1C6281-52310	빠짐방지스냅핀 6	2	2	2					
6	1	1C6281-52320	빠짐방지스냅핀 8	1	1	1					
7	1	22137-060000	평와셔(마 6	2	2	2					
8	1	22137-080000	평와셔(마 8	1	1	1					

N: 구 ⟷ 신 Q: 구 ⟷ 신 R: 구 ⟷ 신 S: 구 ⟷ 신 W:추가 Z: 폐지 F: 세트변경 K: 수량변경

(C)Copy Rights YANMAR CO.,LTD and YANMAR AGRICULTURAL EQUIPMENT CO.,LTD.

Fig.43. 미션케이스

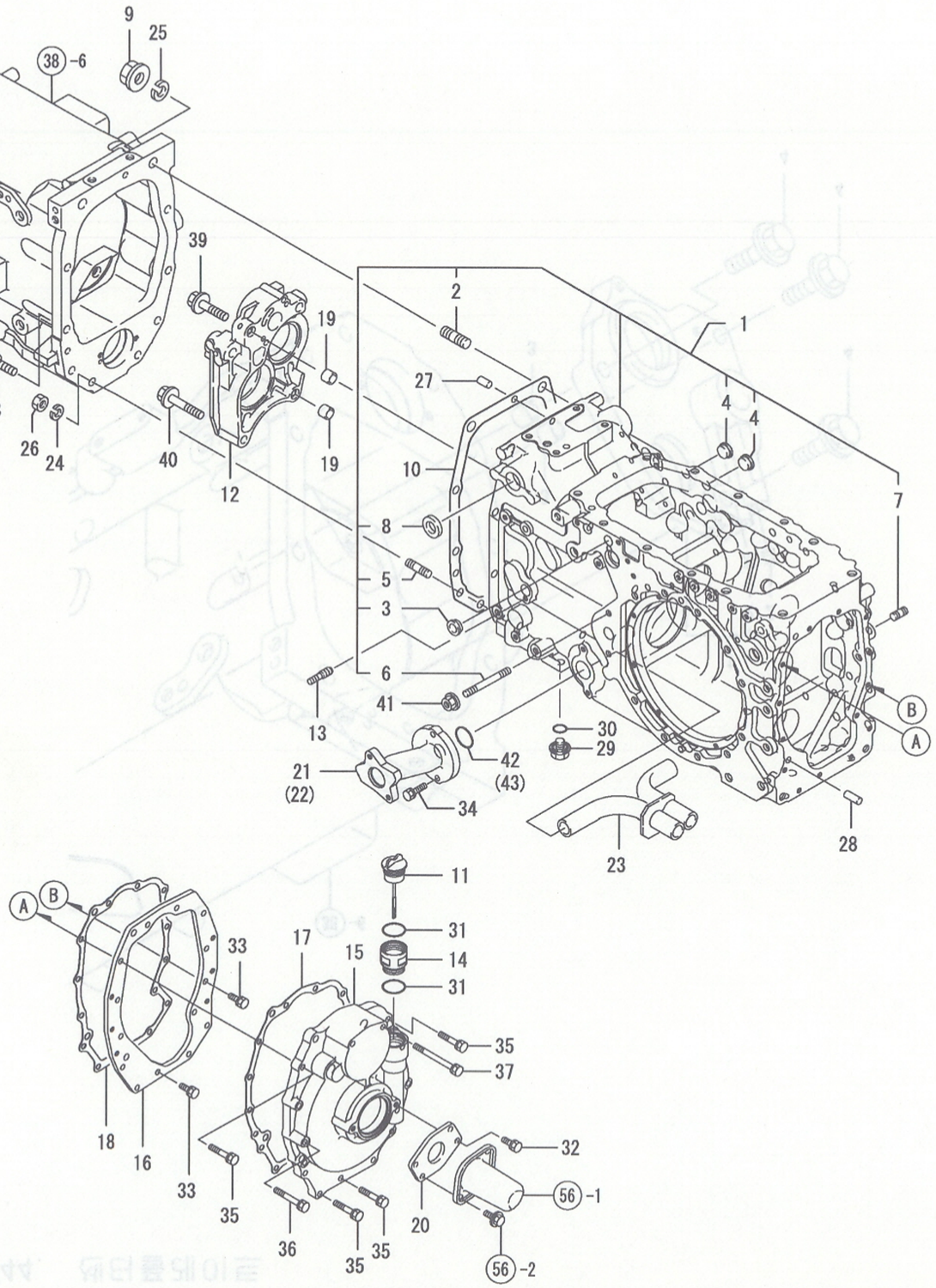

43. 미션케이스

(A)=EG765-KPQ
(B)=EG775-KPQ
(C)=EG782-KPQ
(D)=
(E)=
(F)=

NO.	레벨	부품번호	부품명	수량 (A)	(B)	(C)	(D)	(E)	(F)	I R
1	1	1A7480-24100	미션케이스조합	1	1	1				
2	2	1A7450-24140	심음볼트 M16X55	2	2	2				
3	2	1A7450-24170	보어플러그 17	1	1	1				
4	2	1A7450-24170	보어플러그 17	2	2	2				
5	2	198240-24530	심음볼트 12*45	2	2	2				
6	2	26218-100902	심음볼트10X 90	2	2	2				
7	2	26218-120252	심음볼트 12X25	2	2	2				
8	2	41868-300000	보어플러그 30	1	1	1				
9	1	198535-24120	플랜지너트 16	2	2	2				
10	1	198212-24140	패킹(미션케이스	1	1	1				
11	1	1A7450-24150	검유구 M33X50	1	1	1				
12	1	1A7450-24160	베어링잡이	1	1	1				
13	1	1A7450-24180	심음볼트 M8-M6	1	1	1				
14	1	1A7450-24190	파이프(급유	1	1	1				
15	1	1A7450-24230	뒷커버	1	1	1				
16	1	1A7450-24240	뒷커버스페이셔	1	1	1				
17	1	1A7450-24250	패킹(뒤커버 R	1	1	1				
18	1	1A7450-24270	패킹(뒤커버 F	1	1	1				
19	1	198071-24340	칼러 13X17X14	2	2	2				
20	1	198255-24460	오일시일판	1	1	1				
21	1	1A7450-24920	필터파이프 L	1	1	1				
22	1	1A7450-24930	필터파이프 R	1	1	1				
23	1	198448-24940	흡입파이프-내	1	1	1				
24	1	22217-120000	스프링와셔 12	2	2	2				
25	1	22217-160000	스프링와셔 16	2	2	2				
26	1	26716-120002	너트 12	2	2	2				
27	1	22312-100180	평행핀 10X 18	2	2	2				
28	1	22312-100250	평행핀 10X25	2	2	2				
29	1	23491-140002	드레인플러그 14	1	1	1				
30	1	24311-000160	O링 1A P-16.0	1	1	1				
31	1	24351-020300	O링 1A 2030	2	2	2				
32	1	26013-080122	볼트(S 8X 12	2	2	2				
33	1	26013-080202	볼트(S 8X20	5	5	5				
34	1	26013-080252	볼트(S 8X 25	4	4	4				
35	1	26013-080402	볼트(S 8X 40	11	11	11				
36	1	26013-080552	볼트(S 8X 55	2	2	2				
37	1	26013-080852	볼트(S 8X 85	2	2	2				
38	1	26013-120402	볼트(S12X 40	6	6	6				
39	1	26108-120502	플랜지볼트 12* 50	2	2	2				
40	1	26108-120652	플랜지볼트 12* 65	2	2	2				
41	1	26366-100002	플랜지너트 10	2	2	2				
42	1	41852-000300	O링 30.0	1	1	1				
43	1	41852-000650	O링, 65.0	1	1	1				

N: 구 ⟷ 신 Q: 구 ⟷ 신 R: 구 ⟷ 신 S: 구 ⟷ 신 W:추가 Z:폐지 F:세트변경 K:수량변경

(C)Copy Rights YANMAR CO.,LTD and YANMAR AGRICULTURAL EQUIPMENT CO.,LTD.

Fig.44. 센터플레이트

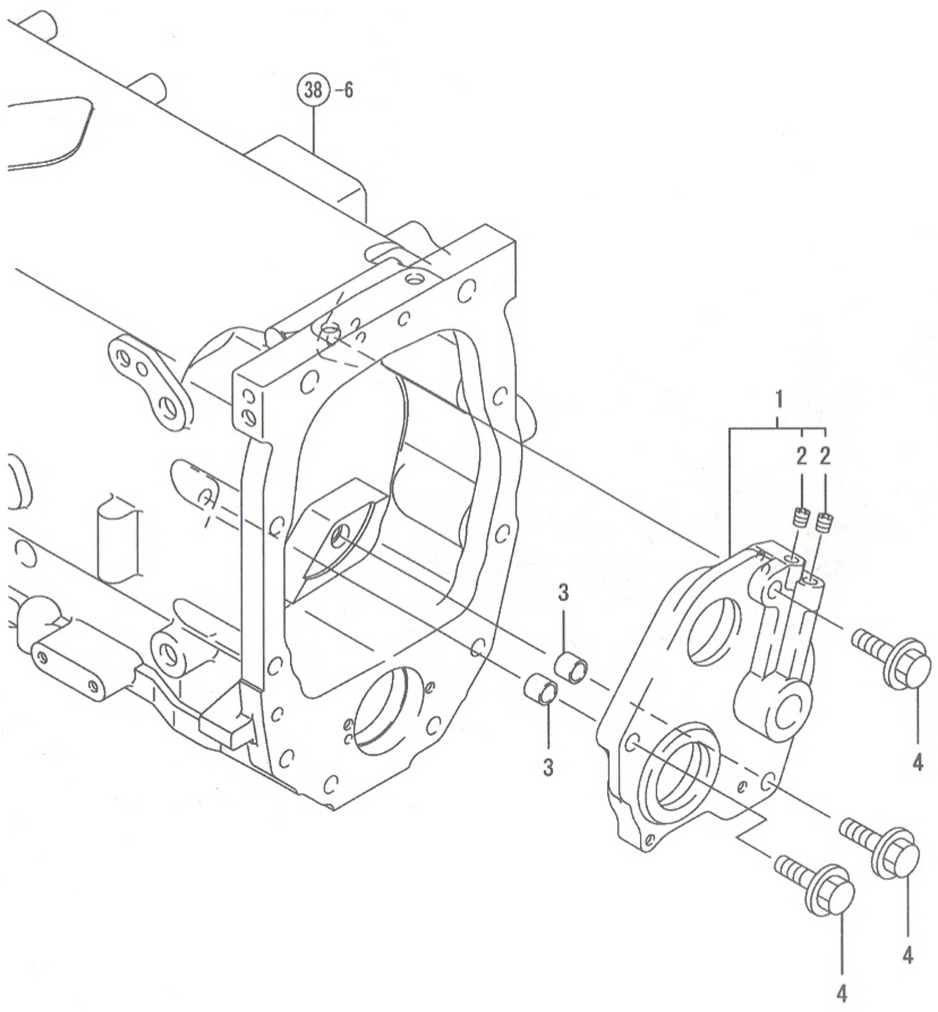

44. 센터플레이트

(A)=EG765-KPQ
(B)=EG775-KPQ
(C)=EG782-KPQ
(D)=
(E)=
(F)=

NO.	레벨	부품번호	부품명	수량 (A)	(B)	(C)	(D)	(E)	(F)	I	R
1	1	1A7480-24300	센터플레이트조합	1	1	1					
2	2	23871-010000	나사플러그 PT1/8	2	2	2					
3	1	198071-24340	칼러 13X17X14	2	2	2					
4	1	26108-120502	플랜지볼트 12* 50	3	3	3					

N: 구 ⟷ 신 Q: 구 ⟷ 신 R: 구 ⟷ 신 S: 구 ⟷ 신 W:추가 Z: 폐지 F: 세트변경 K: 수량변경

(C)Copy Rights YANMAR CO.,LTD and YANMAR AGRICULTURAL EQUIPMENT CO.,LTD.

Fig.45. 메인밸브

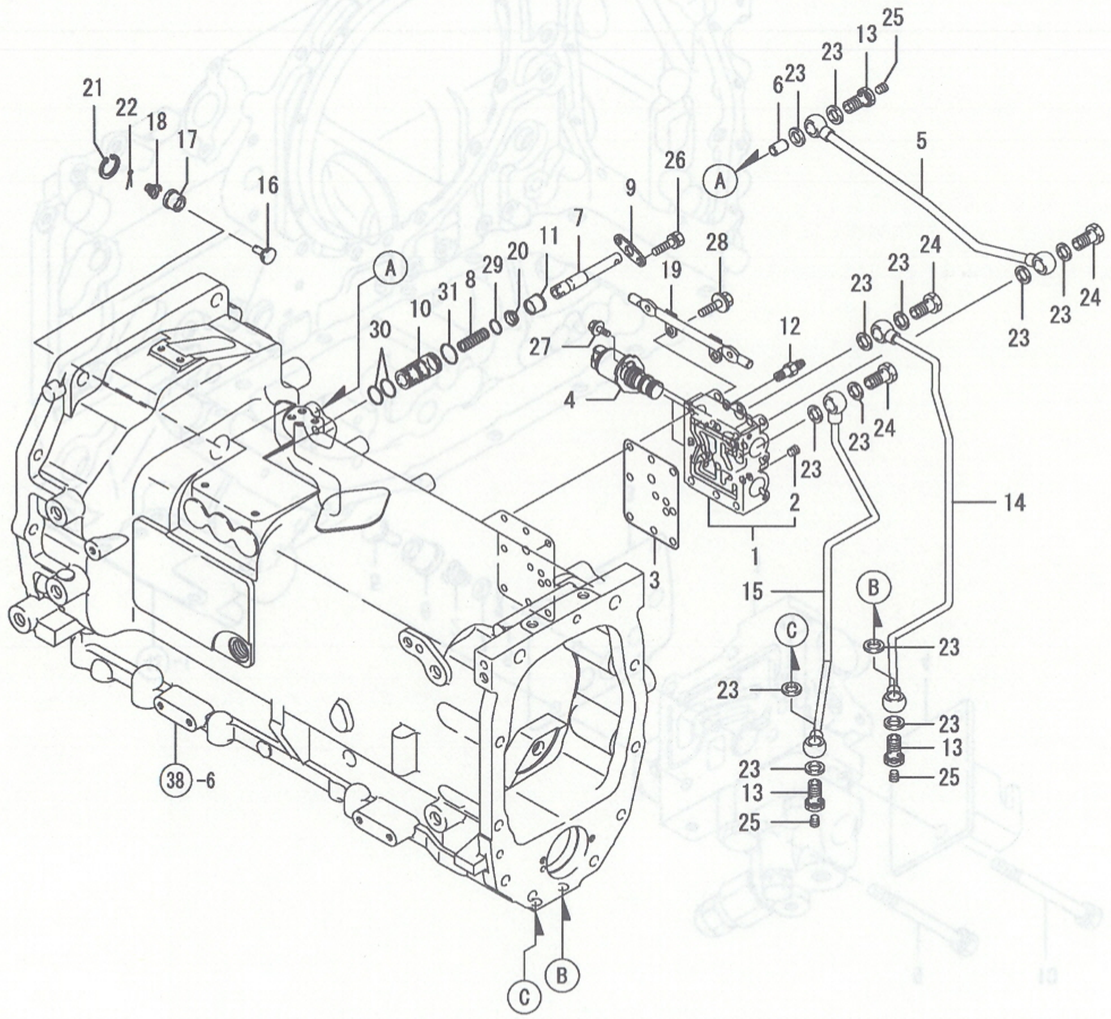

45. 메인밸브

(A)=EG765-KPQ
(B)=EG775-KPQ
(C)=EG782-KPQ
(D)=
(E)=
(F)=

NO.	레벨	부품번호	부품명	수량 (A)	(B)	(C)	(D)	(E)	(F)	I	R
1	1	1A7480-24401	밸브몸체조합	1	1	1					
2	2	23871-010000	나사플러그 PT1/8	2	2	2					
3	1	1A7480-24420	밸브몸체패킹	1	1	1					
4	1	1A7090-24430	솔레노이드밸브	4	4	4					
5	1	1A7480-24430	메인파이프	1	1	1					
6	1	1A7480-24440	부시	1	1	1					
7	1	1A7480-24451	스풀	1	1	1					
8	1	1A7480-24460	스프링	1	1	1					
9	1	1A7480-24470	판	1	1	1					
10	1	1A7480-24481	슬리브	1	1	1					
11	1	1A7480-24490	슬리브(시일	1	1	1					
12	1	1A7480-24510	죠인트 1/8	1	1	1					
13	1	198448-28430	커플링볼트 M14	3	3	3					
14	1	1A7480-28440	4WD파이프	1	1	1					
15	1	1A7480-28450	배속파이프	1	1	1					
16	1	1E6190-55660	세컨드릴리프밸브	1	1	1					
17	1	1E6190-55710	세컨드릴리프시트	1	1	1					
18	1	1E6480-56410	세컨드릴리프스프링	1	1	1					
19	1	1A7480-58210	로드(배선	1	1	1					
20	1	172510-74410	더스트시일	1	1	1					
21	1	22252-000240	스냅링C(구멍 24	1	1	1					
22	1	22417-200100	할핀 2.0X10	1	1	1					
23	1	23414-140018	동패킹(소 14	12	12	12					
24	1	23857-080000	커플링볼트 8	3	3	3					
25	1	23871-010000	나사플러그 PT1/8	3	3	3					
26	1	26013-080162	볼트(S M8X16	2	2	2					
27	1	26106-060082	플랜지볼트 6X 8	8	8	8					
28	1	26106-080502	플랜지볼트 8X 50	9	9	9					
29	1	41850-000140	O링 14.0 ACM	1	1	1					
30	1	41850-000180	O링 18.0 ACM	2	2	2					
31	1	41850-000200	O링 20.0 ACM	1	1	1					

N: 구 ⟷ 신 Q: 구 ⟷ 신 R: 구 ⟷ 신 S: 구 ⟷ 신 W:추가 Z:폐지 F:세트변경 K:수량변경

(C)Copy Rights YANMAR CO.,LTD and YANMAR AGRICULTURAL EQUIPMENT CO.,LTD.

Fig.46. PTO밸브

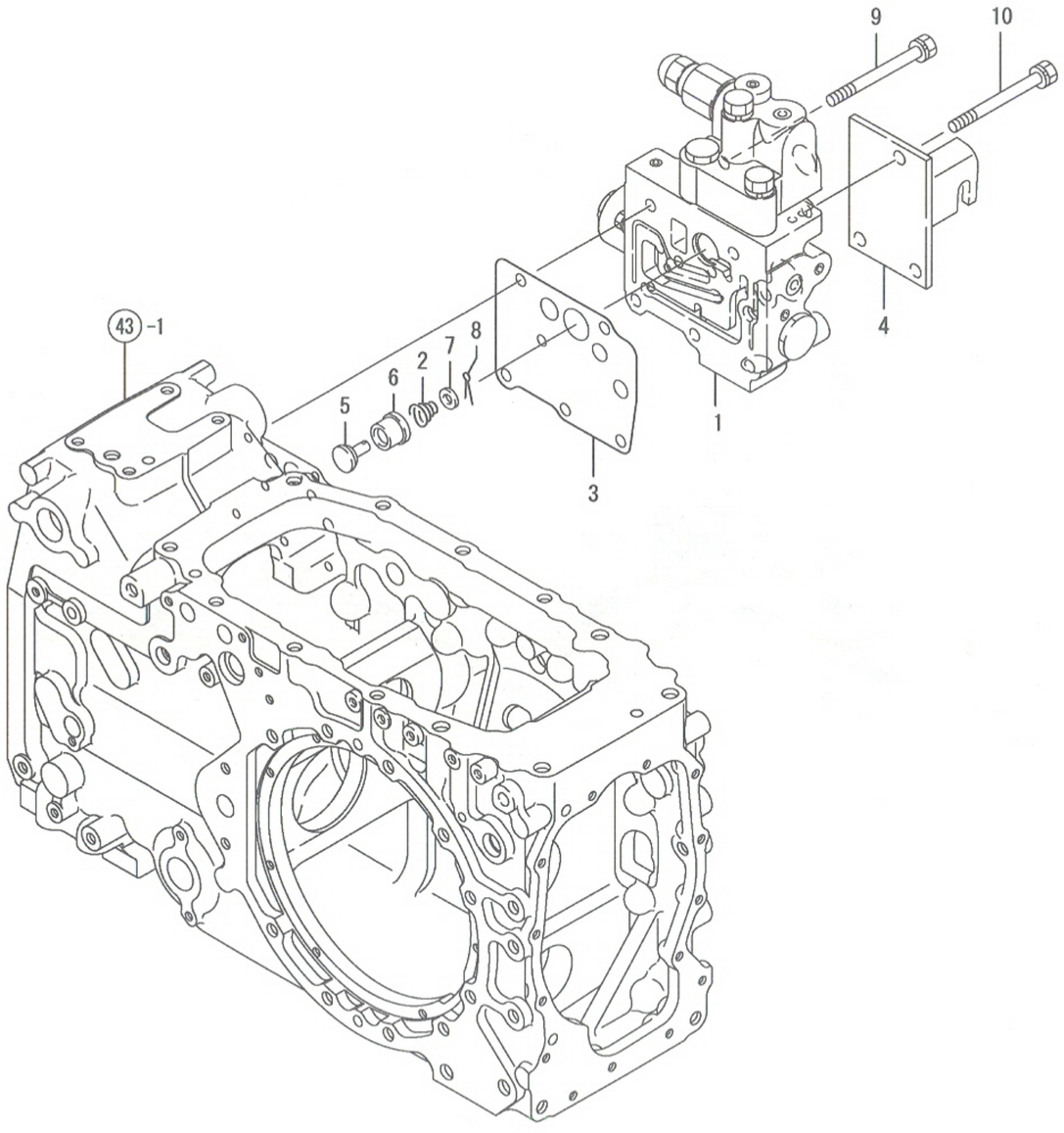

46. PTO밸브

(A)=EG765-KPQ
(B)=EG775-KPQ
(C)=EG782-KPQ
(D)=
(E)=
(F)=

NO.	레벨	부품번호	부품명	수량 (A)	(B)	(C)	(D)	(E)	(F)	I R
1	1	1A7450-24600	PTO밸브조합	1	1	1				
2	1	194310-24770	스프링A(세컨드릴리프	1	1	1				
3	1	198212-24910	패킹(PTO밸브	1	1	1				
4	1	198448-33280	와이어브래킷(자동	1	1	1				
5	1	1E6190-55660	세컨드릴리프밸브	1	1	1				
6	1	1E6190-55710	세컨드릴리프시트	1	1	1				
7	1	22117-060000	평와셔(소 6	1	1	1				
8	1	22417-200100	할핀 2.0X10	1	1	1				
9	1	26013-080802	볼트(S 8X 80	2	2	2				
10	1	26013-080852	볼트(S 8X 85	3	3	3				

N: 구 → 신　Q: 구 → 신　R: 구 → 신　S: 구 → 신　W:추가　Z: 폐지　F: 세트변경　K: 수량변경

(C)Copy Rights YANMAR CO.,LTD and YANMAR AGRICULTURAL EQUIPMENT CO.,LTD.

Fig.47. 지지판

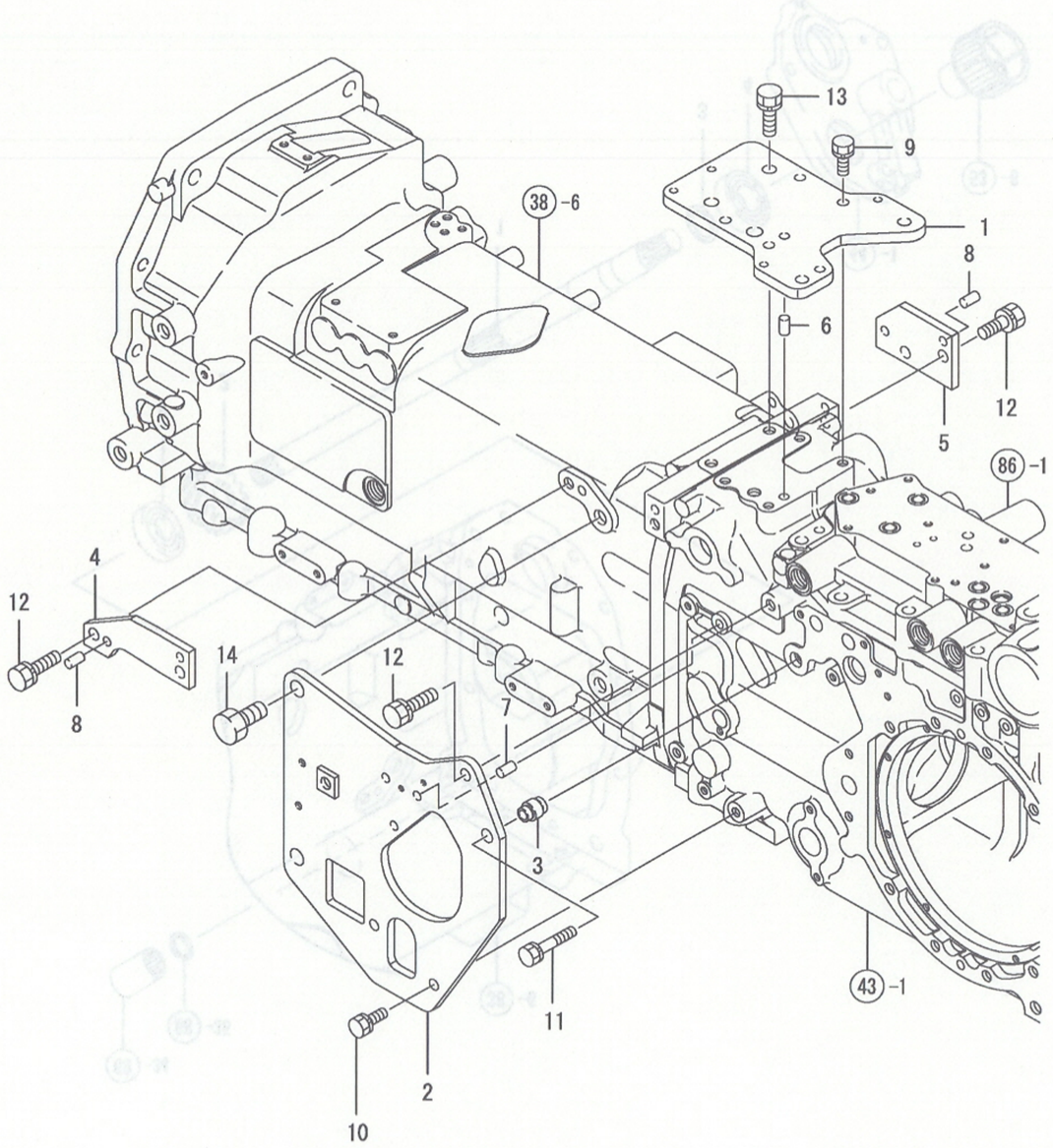

47. 지지판

(A)=EG765-KPQ (D)=
(B)=EG775-KPQ (E)=
(C)=EG782-KPQ (F)=

NO.	레벨	부품번호	부품명	수량 (A)	(B)	(C)	(D)	(E)	(F)	I R
1	1	1A7450-24810	지지판-상	1	1	1				
2	1	1A7450-24821	지지판-L	1	1	1				
3	1	1A7450-24860	칼러 10×17×25	1	1	1				
4	1	1A7450-24870	지지판L(클러치	1	1	1				
5	1	1A7450-24880	지지판R(클러치	1	1	1				
6	1	22312-100180	평행핀 10X 18	2	2	2				
7	1	22312-100180	평행핀 10X 18	1	1	1				
8	1	22312-100180	평행핀 10X 18	4	4	4				
9	1	26013-100252	볼트(S 10X25	4	4	4				
10	1	26013-100252	볼트(S 10X25	2	2	2				
11	1	26013-100452	볼트(S 10X 45	1	1	1				
12	1	26013-120302	볼트(S 12X30	4	4	4				
13	1	26013-120352	볼트(S 12X 35	2	2	2				
14	1	26116-160352	플랜지볼트 16X 35	2	2	2				

N: 구 ←○— ×→ 신 Q: 구 ←×— ○→ 신 R: 구 ←○— ○→ 신 S: 구 ←×— ×→ 신 W:추가 Z:폐지 F: 세트변경 K:수량변경

(C)Copy Rights YANMAR CO.,LTD and YANMAR AGRICULTURAL EQUIPMENT CO.,LTD.

Fig.48. 주축

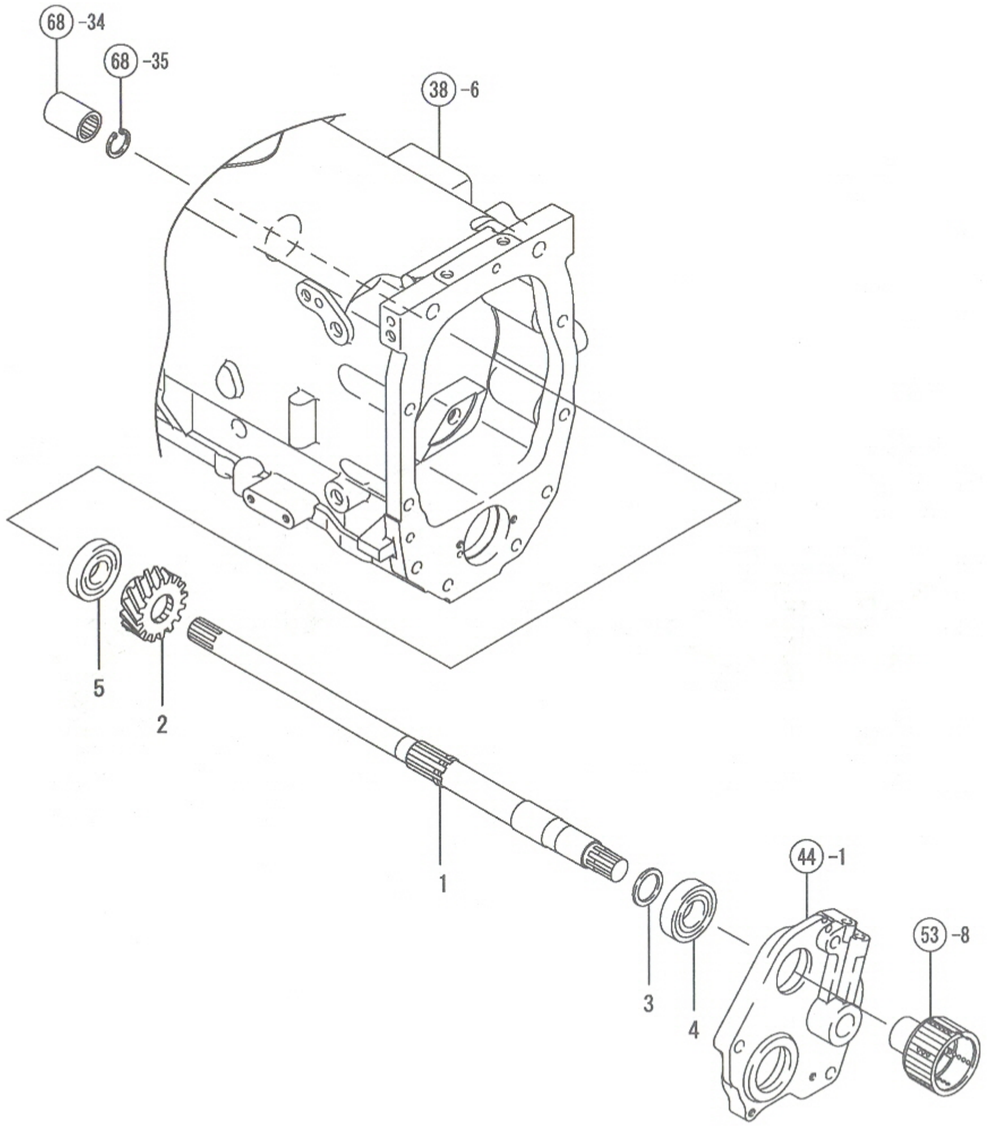

48. 주축

(A)=EG765-KPQ
(B)=EG775-KPQ
(C)=EG782-KPQ
(D)=
(E)=
(F)=

NO.	레벨	부품번호	부품명	수량 (A)	(B)	(C)	(D)	(E)	(F)	I	R
1	1	1A7480-25110	PTO구동축	1	1	1					
2	1	1A7480-25120	메인기어25	1	1	1					
3	1	194312-25470	스페이셔 30X40X2	1	1	1					
4	1	194640-26440	베어링 TMB206	1	1	1					
5	1	194850-31380	베어링 6305RSH2	1	1	1					

N: 구 ⟷ 신 Q: 구 ⟷ 신 R: 구 ⟷ 신 S: 구 ⟷ 신 W:추가 Z: 폐지 F: 세트변경 K: 수량변경

(C)Copy Rights YANMAR CO.,LTD and YANMAR AGRICULTURAL EQUIPMENT CO.,LTD.

NPC-4990

Fig.49. 클러치축

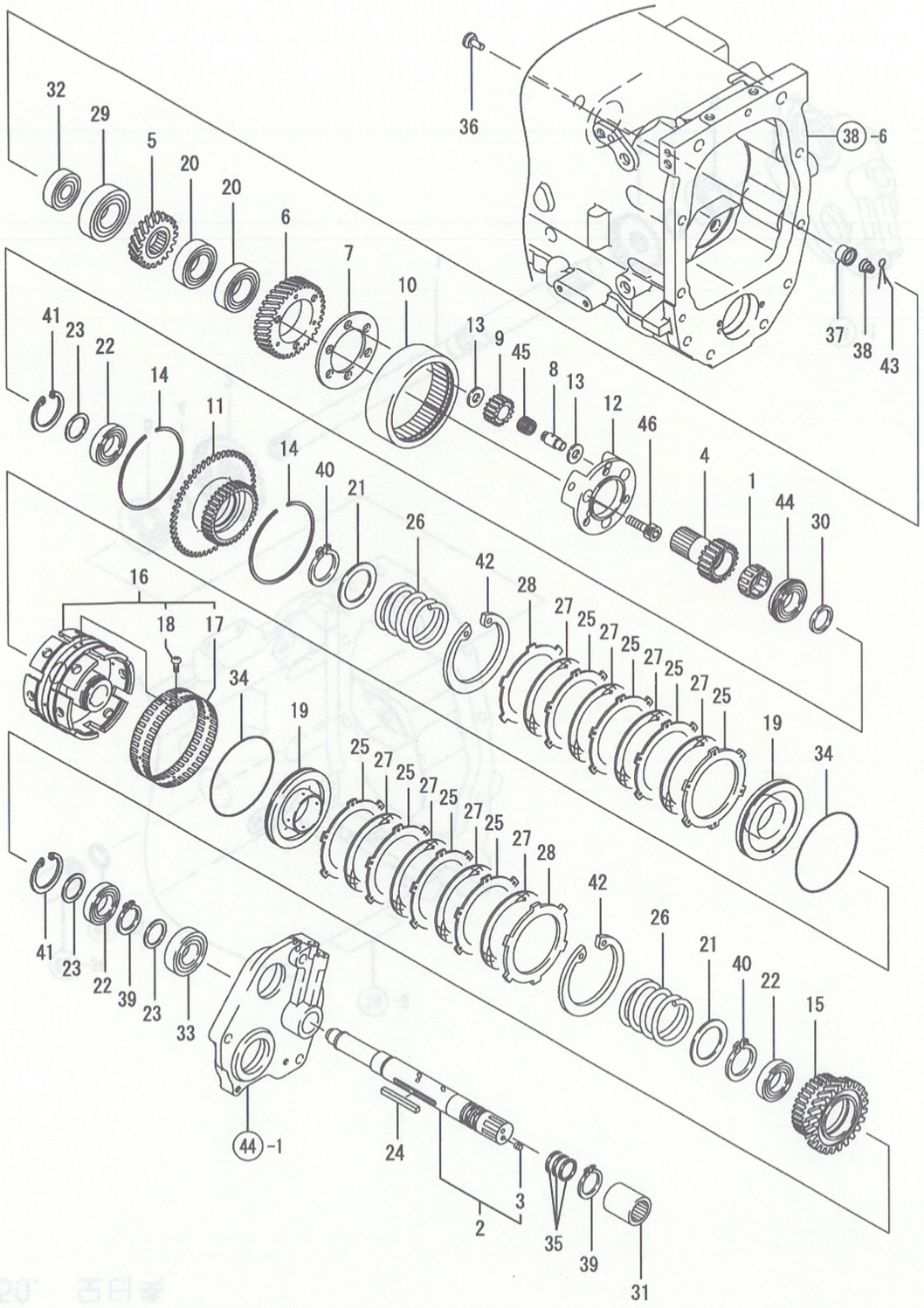

(A)=EG765-KPQ (D)=
(B)=EG775-KPQ (E)=
(C)=EG782-KPQ (F)=

NO.	레벨	부푸번호	부품명	수량 (A)	(B)	(C)	(D)	(E)	(F)	I R
1	1	194311-13880	니들 283518	1	1	1				
2	1	1A7480-25201	클러치축조합	1	1	1				
3	2	1E6191-54330	고정나사 7X8	2	2	2				
4	1	1A7480-25220	선기어 21	1	1	1				
5	1	1A7480-25230	체인지기어 20	1	1	1				
6	1	1A7480-25240	캐리어기어 39	1	1	1				
7	1	1A7480-25250	캐리어판	1	1	1				
8	1	1A7480-25260	유성축	3	3	3				
9	1	1A7480-25271	유성피니언 14	3	3	3				
10	1	1A7480-25280	내치차 50	1	1	1				
11	1	1A7480-25290	HMT클러치허브	1	1	1				
12	1	1A7480-25300	유성캐리어	1	1	1				
13	1	1A7480-25310	쓰러쓰트와셔 13X3	6	6	6				
14	1	1A7480-25320	스냅링 114	2	2	2				
15	1	1A7480-25340	클러치기어 37	1	1	1				
16	1	1A7480-25400	클러치실린더조합	1	1	1				
17	2	1A7480-25430	밸브스프링	1	1	1				
18	2	26557-030062	냄비소나사(+홈 3X 6	5	5	5				
19	1	1A7480-25410	클러치시프턴 110	2	2	2				
20	1	198440-25430	베어링 TMB007C	2	2	2				
21	1	1A7480-25440	와셔 46X65X2.6	2	2	2				
22	1	194430-25460	베어링 16006	3	3	3				
23	1	194312-25470	스페이셔 30X40X2	3	3	3				
24	1	198071-25590	키이 7X5.8X68	1	1	1				
25	1	194335-25640	철판 1.2	8	8	8				
26	1	194320-25650	리턴스프링(피스턴	2	2	2				
27	1	194335-25650	마찰판 110×2.0	8	8	8				
28	1	194327-25660	철판 4.0	2	2	2				
29	1	194430-25810	베어링 TMB207	1	1	1				
30	1	198165-25840	칼러 30*38*4.5	1	1	1				
31	1	194640-26130	커플링(PTO	1	1	1				
32	1	194680-26150	베어링 (TM304)	1	1	1				
33	1	194640-26440	베어링 TMB206	1	1	1				
34	1	194066-28260	D링	2	2	2				
35	1	198451-28750	시일링 262730073	3	3	3				
36	1	1E6190-55660	세컨드릴리프밸브	1	1	1				
37	1	1E6190-55710	세컨드릴리스시트	1	1	1				
38	1	1E6480-56410	세컨드릴리프스프링	1	1	1				
39	1	22242-000300	스냅링C(축 30	2	2	2				
40	1	22242-000450	스냅링C(축 45	2	2	2				
41	1	22252-000550	스냅링C(구멍 55	2	2	2				
42	1	22252-001100	스냅링C(구멍 110	2	2	2				
43	1	22417-200100	할핀 2.0X10	1	1	1				
44	1	24121-060064	베어링 6006NR	1	1	1				
45	1	24161-152117	니들 152117	3	3	3				
46	1	26450-100452	6각홈볼트 10X 45	3	3	3				

N: 구 ⟷ 신 Q: 구 ⟷ 신 R: 구 ⟷ 신 S: 구 ⟷ 신 W:추가 Z: 폐지 F: 세트변경 K: 수량변경

(C)Copy Rights YANMAR CO.,LTD and YANMAR AGRICULTURAL EQUIPMENT CO.,LTD.

Fig.50. 모터축

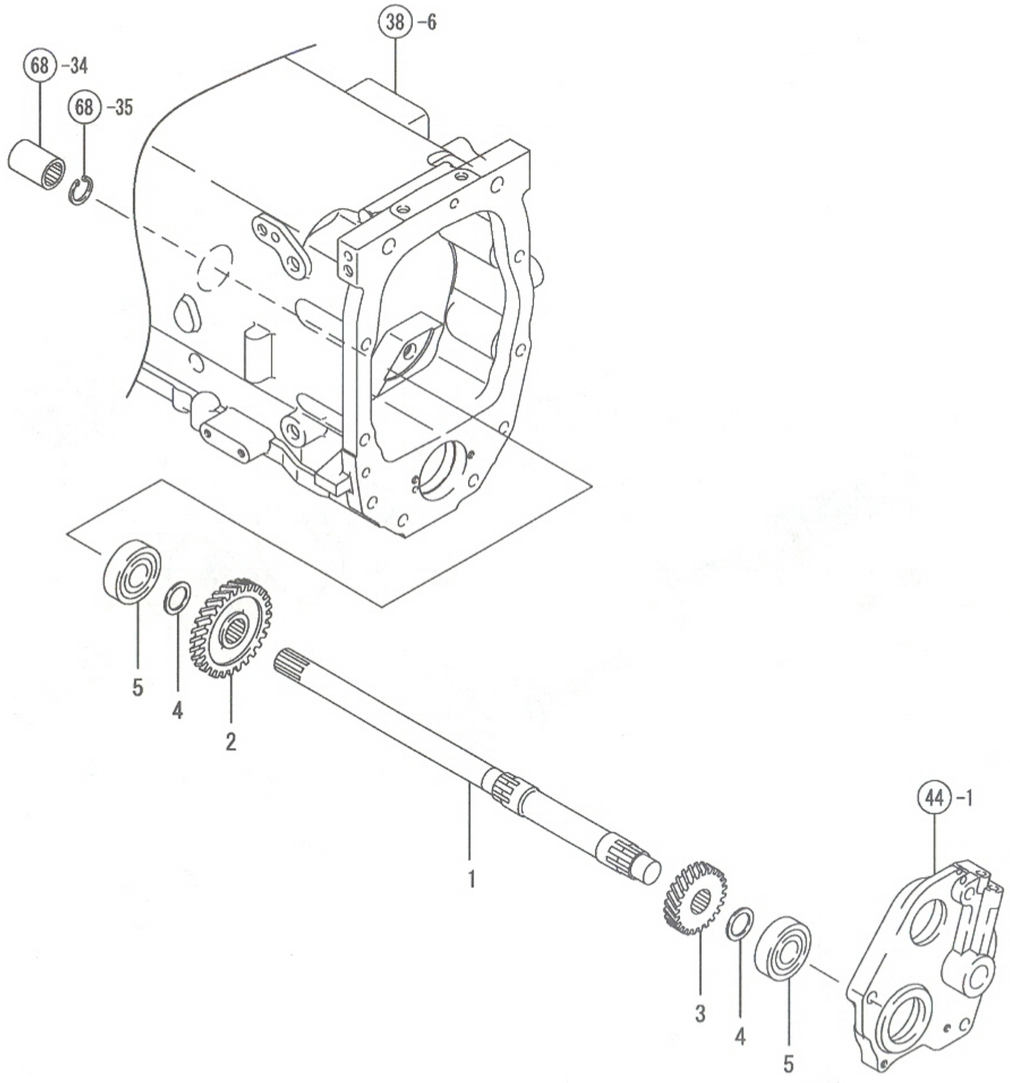

50. 모터축

(A)=EG765-KPQ
(B)=EG775-KPQ
(C)=EG782-KPQ
(D)=
(E)=
(F)=

NO.	레벨	부품번호	부품명	수량 (A)	(B)	(C)	(D)	(E)	(F)	I R
1	1	1A7480-25350	모터축	1	1	1				
2	1	1A7480-25360	모터기어 31	1	1	1				
3	1	1A7480-25370	모터기어 25	1	1	1				
4	1	194190-26840	스페이서 25X36X1.6	2	2	2				
5	1	24101-063054	베어링 #6305	2	2	2				

N: 구 ⟷ 신 Q: 구 ⟷ 신 R: 구 ⟷ 신 S: 구 ⟷ 신 W:추가 Z:폐지 F:세트변경 K:수량변경

(C)Copy Rights YANMAR CO.,LTD and YANMAR AGRICULTURAL EQUIPMENT CO.,LTD.

Fig.51. 카운터축

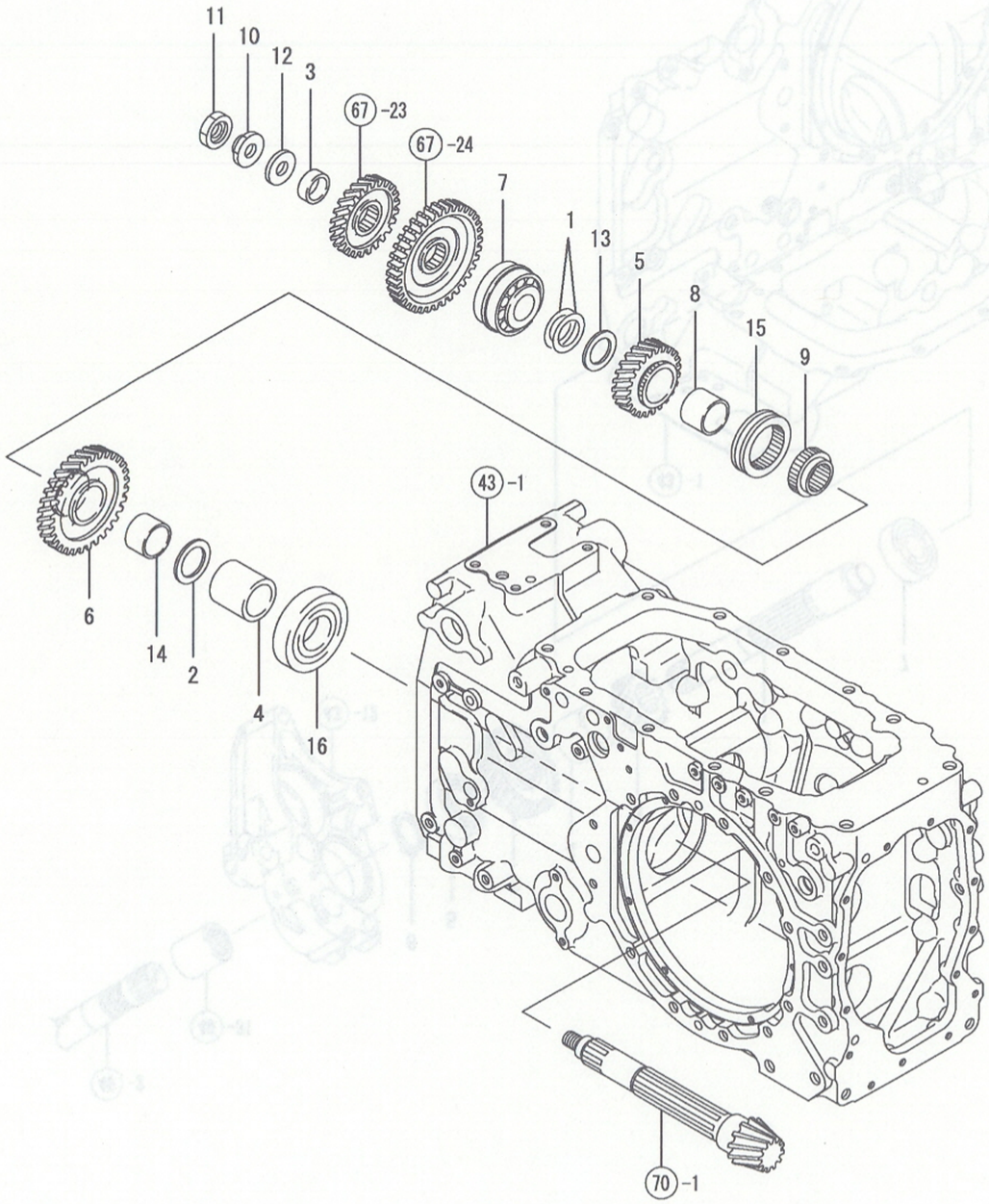

51. 카운터축

(A)=EG765-KPQ
(B)=EG775-KPQ
(C)=EG782-KPQ
(D)=
(E)=
(F)=

NO.	레벨	부품번호	부품명	수량 (A)	(B)	(C)	(D)	(E)	(F)	I R
1	1	194301-12730	시임 30×45×0.1	2	2	2				
2	1	194180-25550	쓰러쓰트와셔 35X50X3	1	1	1				
3	1	1A7480-25550	칼러 25X12	1	1	1				
4	1	1A7480-25560	칼러 35X49	1	1	1				
5	1	1A7480-25570	카운터기어 26	1	1	1				
6	1	1A7480-25590	카운터기어 35	1	1	1				
7	1	194464-25600	베어링 4T-30306DDB	1	1	1				
8	1	198212-25680	부시 34*40*30	1	1	1				
9	1	198149-25790	스플라인칼러 B	1	1	1				
10	1	198220-25830	너트(하드로크-상 16	1	1	1				
11	1	198220-25840	너트(하드로크-하 16	1	1	1				
12	1	198415-25840	와셔 16X38X4.5	1	1	1				
13	1	194640-25860	와셔 30.3X45X3	1	1	1				
14	1	198133-25860	부시 34X40X26	1	1	1				
15	1	198149-25890	시프터	1	1	1				
16	1	1E8450-55230	베어링 NJ308E	1	1	1				

N: 구 ↔ 신 Q: 구 ↔ 신 R: 구 ↔ 신 S: 구 ↔ 신 W:추가 Z: 폐지 F: 세트변경 K: 수량변경

(C)Copy Rights YANMAR CO.,LTD and YANMAR AGRICULTURAL EQUIPMENT CO.,LTD.

Fig.52. 감속축

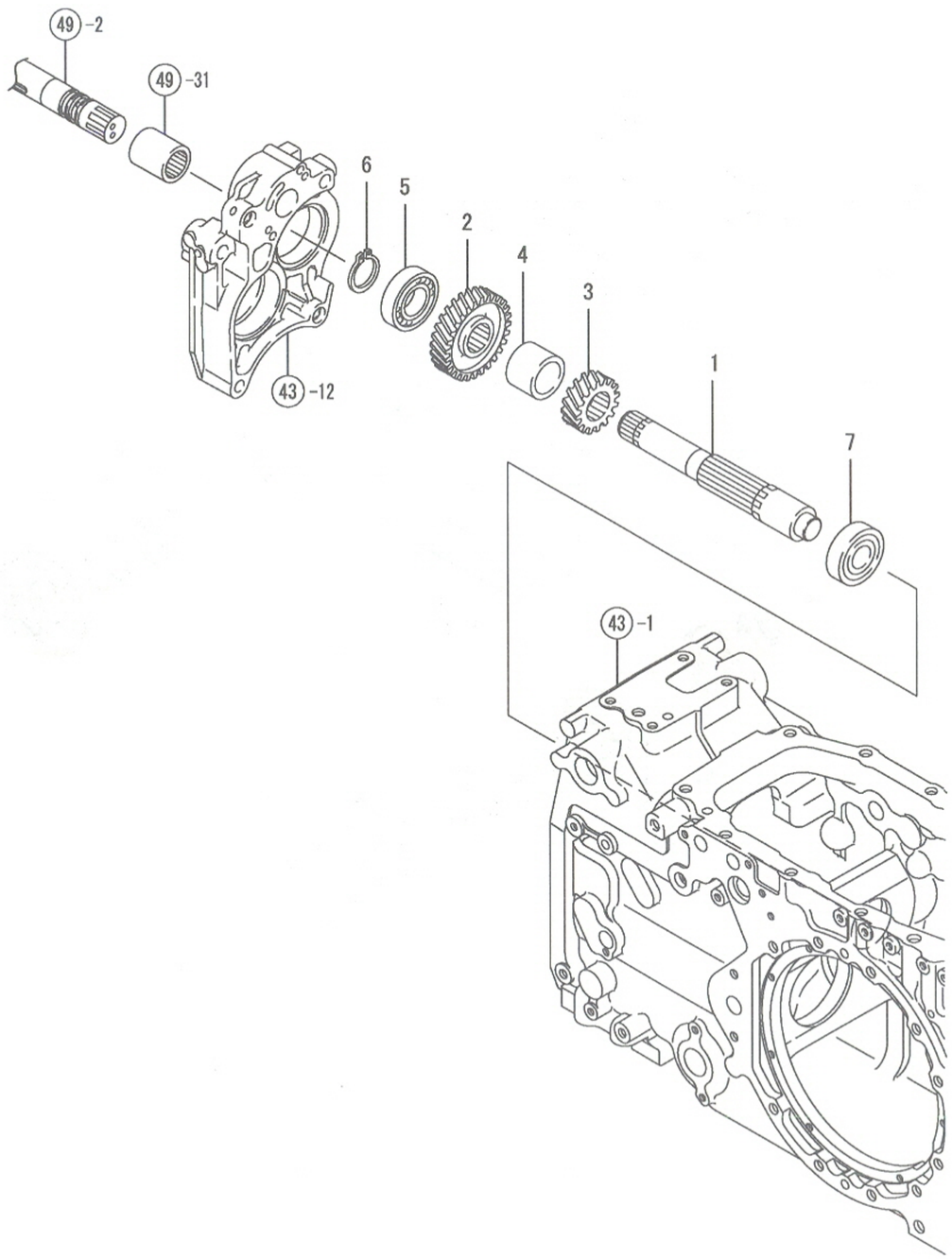

52. 감속축

(A)=EG765-KPQ
(B)=EG775-KPQ
(C)=EG782-KPQ
(D)=
(E)=
(F)=

NO.	레벨	부품번호	부품명	수량 (A)	(B)	(C)	(D)	(E)	(F)	I R
1	1	1A7480-25710	감속축	1	1	1				
2	1	1A7480-25740	감속기어 31	1	1	1				
3	1	1A7480-25750	감속기어 16	1	1	1				
4	1	1A7450-25790	칼러 35X47X35	1	1	1				
5	1	194197-25810	베어링 TMB306	1	1	1				
6	1	22242-000300	스냅링C(축 30	1	1	1				
7	1	24101-063054	베얼이 6305	1	1	1				

N: 구 ⟷ 신 Q: 구 ⟷ 신 R: 구 ⟷ 신 S: 구 ⟷ 신 W:추가 Z:폐지 F:세트변경 K:수량변경

(C)Copy Rights YANMAR CO.,LTD and YANMAR AGRICULTURAL EQUIPMENT CO.,LTD.

Fig.53. PTO클러치

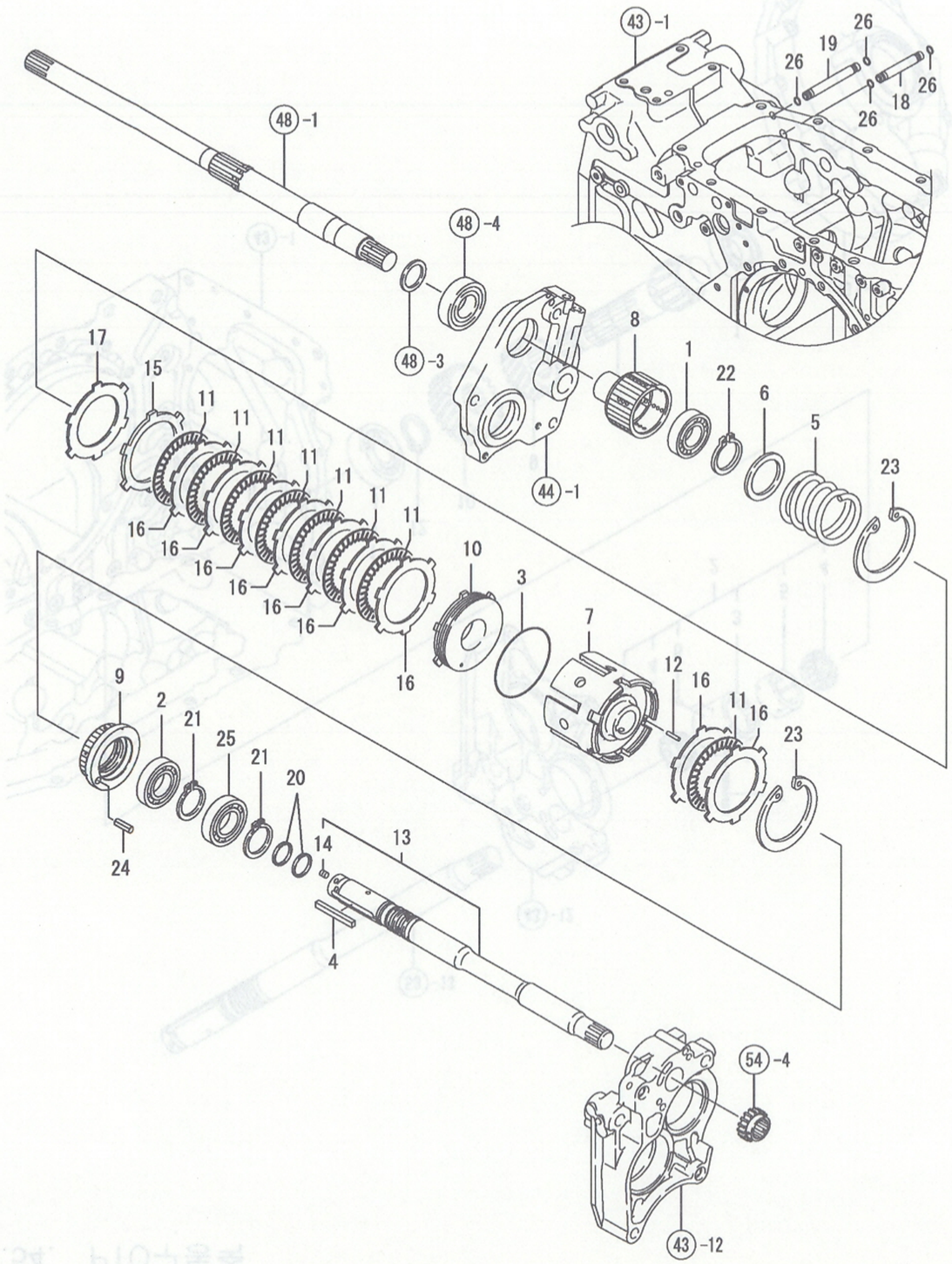

53. PTO클러치

(A)=EG765-KPQ
(B)=EG775-KPQ
(C)=EG782-KPQ
(D)=
(E)=
(F)=

NO.	레벨	부품번호	부품명	수량 (A)	(B)	(C)	(D)	(E)	(F)	I	R
1	1	1C6460-14340	베어링 60/28	1	1	1					
2	1	194430-25460	베어링 16006	1	1	1					
3	1	194515-25530	D링 95	1	1	1					
4	1	194515-25690	키이 7X5.8X60	1	1	1					
5	1	194300-25790	피스턴리턴스프링	1	1	1					
6	1	194440-25810	스프링자리	1	1	1					
7	1	1A7450-26190	클러치실린더(PTO	1	1	1					
8	1	1A7450-26210	스플라인허브(PTO	1	1	1					
9	1	1A7450-26220	스플라인(브레이크	1	1	1					
10	1	198212-26240	클러치피스턴(PTO	1	1	1					
11	1	1A7450-26240	마찰판 95×2.2	8	8	8					
12	1	198212-26260	핀 2.6*19.5	3	3	3					
13	1	1A7350-26360	클러치축조합	1	1	1					
14	2	1E6191-54330	고정나사 7X8	2	2	2					
15	1	194850-26370	철판 3.2P	1	1	1					
16	1	198212-26380	철판 2.3P	9	9	9					
17	1	198212-26440	스토퍼판	1	1	1					
18	1	198212-26580	고압파이프	1	1	1					
19	1	198212-26590	저압파이프	1	1	1					
20	1	198451-28750	시일링 262730073	2	2	2					
21	1	22242-000300	스냅링C(축 30	2	2	2					
22	1	22242-000400	스냅링C(축 40	1	1	1					
23	1	22252-000950	스냅링C(구멍 95	2	2	2					
24	1	22351-080025	스프링핀 8X25	1	1	1					
25	1	24107-060064	베어링 600677	1	1	1					
26	1	41854-000080	O링 S8.0 ACM	4	4	4					

N: 구 ⟷ 신　Q: 구 ⟷ 신　R: 구 ⟷ 신　S: 구 ⟷ 신　W:추가　Z:폐지　F:세트변경　K:수량변경

(C)Copy Rights YANMAR CO.,LTD and YANMAR AGRICULTURAL EQUIPMENT CO.,LTD.

Fig.54. PTO구동축

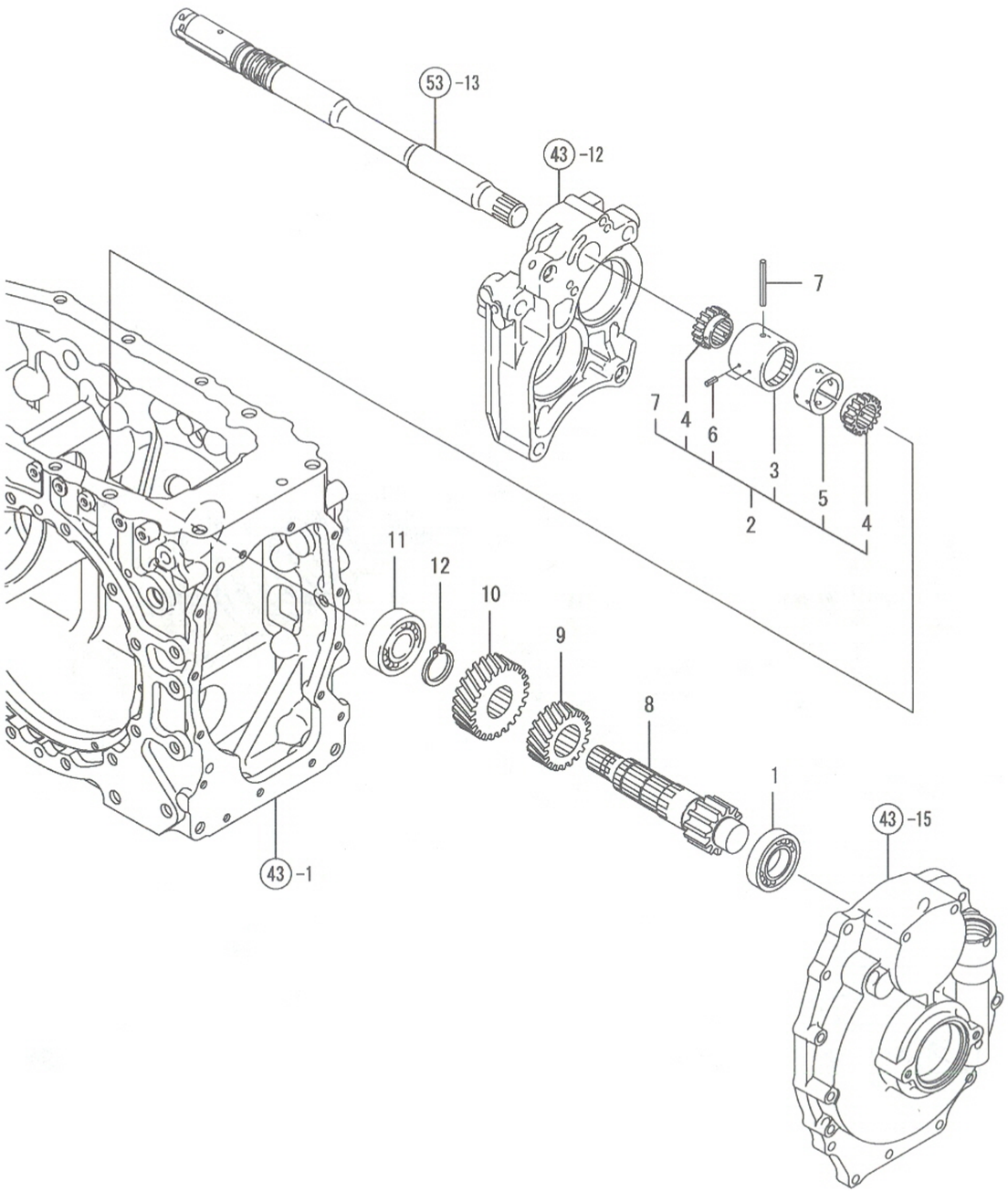

54. PTO구동축

(A)=EG765-KPQ
(B)=EG775-KPQ
(C)=EG782-KPQ
(D)=
(E)=
(F)=

NO.	레벨	부품번호	부품명	수량 (A)	(B)	(C)	(D)	(E)	(F)	I	R
1	1	174842-13740	베어링 6306RSH2	1	1	1					
2	1	1A7450-26050	커플링조합	1	1	1					
3	2	1A7450-26010	커플링-외	1	1	1					
4	2	1A7450-26020	커플링-내	2	2	2					
5	2	1A7450-26030	고무댐퍼	1	1	1					
6	2	22351-030008	스프링핀 3X 8	4	4	4					
7	2	22351-050050	스프링핀 5X50	1	1	1					
8	1	1A7450-26120	피니언축(PTO	1	1	1					
9	1	1A7450-26130	PTO피니언 20	1	1	1					
10	1	1A7450-26140	PTO피니언 27	1	1	1					
11	1	194850-31380	베어링 6305RSH2	1	1	1					
12	1	22242-000320	스냅링C(축 32	1	1	1					

N: 구 신 Q: 구 신 R: 구 신 S: 구 신 W:추가 Z: 폐지 F: 세트변경 K: 수량변경

(C)Copy Rights YANMAR CO.,LTD and YANMAR AGRICULTURAL EQUIPMENT CO.,LTD.

Fig.55. PTO축

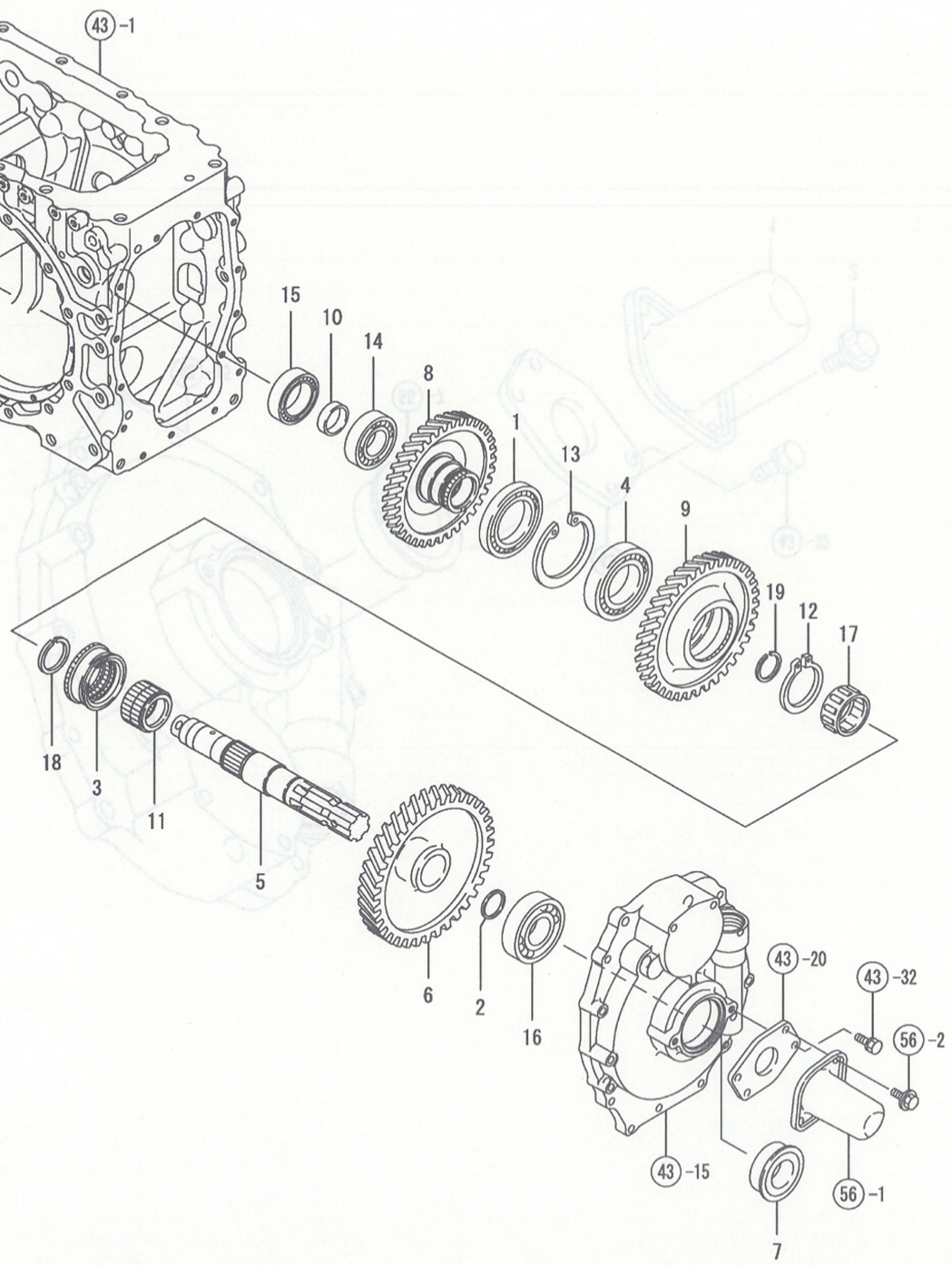

55. PTO축

(A)=EG765-KPQ
(B)=EG775-KPQ
(C)=EG782-KPQ
(D)=
(E)=
(F)=

NO.	레벨	부품번호	부품명	수량 (A)	(B)	(C)	(D)	(E)	(F)	I R
1	1	198133-13240	베어링 16011	1	1	1				
2	1	194180-25550	쓰러쓰트와셔 35X50X3	1	1	1				
3	1	1A7450-26070	PTO시프터	1	1	1				
4	1	1A7450-26310	베어링 TMB210	1	1	1				
5	1	1A7450-26321	PTO축	1	1	1				
6	1	1A7450-26340	PTO기어 58	1	1	1				
7	1	194370-26350	오일시일 QLF 35 60 19	1	1	1				
8	1	1A7450-26362	PTO기어 58	1	1	1				
9	1	1A7450-26370	PTO기어 61	1	1	1				
10	1	1A7450-26381	칼러 30X38X10	1	1	1				
11	1	1A7450-26431	PTO스플라인칼러	1	1	1				
12	1	22242-000501	스냅링C(축 50	1	1	1				
13	1	22252-000900	스냅링C(구멍 90	1	1	1				
14	1	24101-062064	베어링 6206	1	1	1				
15	1	24101-063054	베어링 6305	1	1	1				
16	1	24101-063074	베어링 6307	1	1	1				
17	1	24161-303720	니들베어링 303720	1	1	1				
18	1	24164-000352	스냅링C(축 35	1	1	1				
19	1	24165-000372	니플스냅링(구멍 37	1	1	1				

N: 구 ⟷ 신 Q: 구 ⟷ 신 R: 구 ⟷ 신 S: 구 ⟷ 신 W:추가 Z:폐지 F:세트변경 K:수량변경

(C)Copy Rights YANMAR CO.,LTD and YANMAR AGRICULTURAL EQUIPMENT CO.,LTD.

Fig.56. PTO축커버

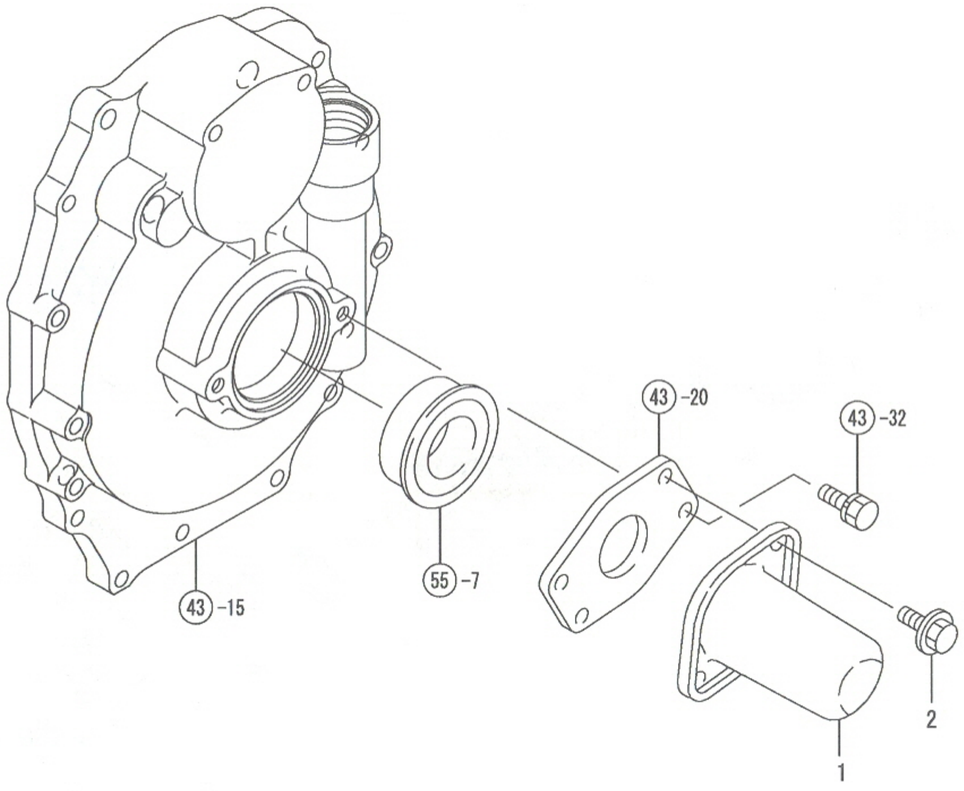

56. PTO축커버

(A)=EG765-KPQ
(B)=EG775-KPQ
(C)=EG782-KPQ
(D)=
(E)=
(F)=

NO.	레벨	부품번호	부품명	수량 (A)	(B)	(C)	(D)	(E)	(F)	I	R
1	1	1A7620-26850	축커버M조합	1	1	1					
2	1	26106-080122	플랜지볼트 8X 12	2	2	2					

N: 구 → 신 Q: 구 → 신 R: 구 → 신 S: 구 → 신 W:추가 Z: 폐지 F: 세트변경 K: 수량변경

(C)Copy Rights YANMAR CO.,LTD and YANMAR AGRICULTURAL EQUIPMENT CO.,LTD.

Fig.57. PTO축가드

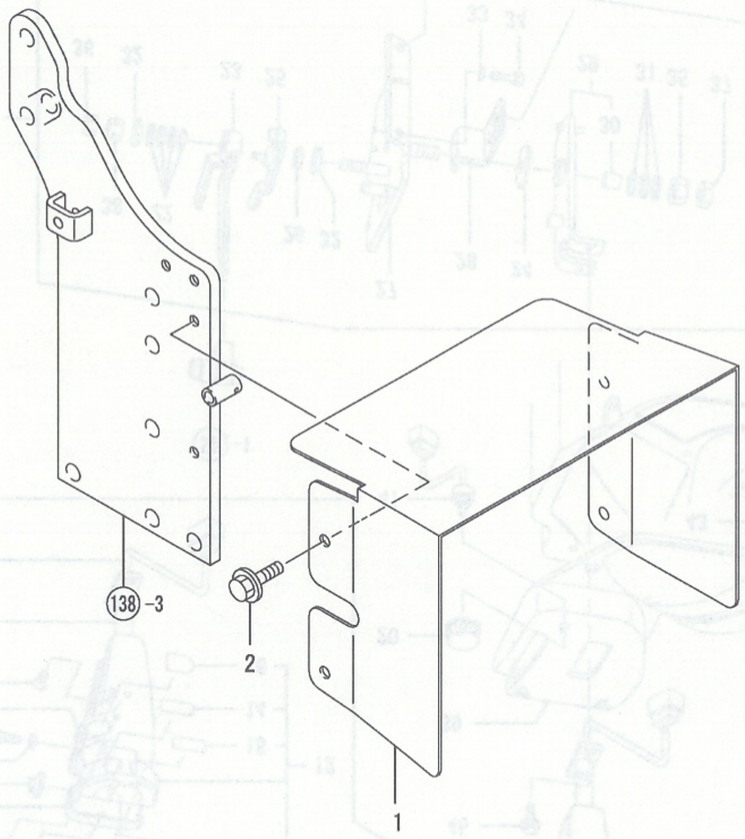

57. PTO축가드

(A)=EG765-KPQ (D)=
(B)=EG775-KPQ (E)=
(C)=EG782-KPQ (F)=

NO.	레벨	부품번호	부품명	수량 (A)	(B)	(C)	(D)	(E)	(F)	I	R
1	1	1A7480-26900	축가드조합	1	1	1					
2	1	26106-080162	플랜지볼트 8X 16	4	4	4					

N: 구 신 Q: 구 신 R: 구 신 S: 구 신 W:추가 Z:폐지 F:세트변경 K:수량변경

(C)Copy Rights YANMAR CO.,LTD and YANMAR AGRICULTURAL EQUIPMENT CO.,LTD.

Fig.58. 시프트레버(캐빈바닥

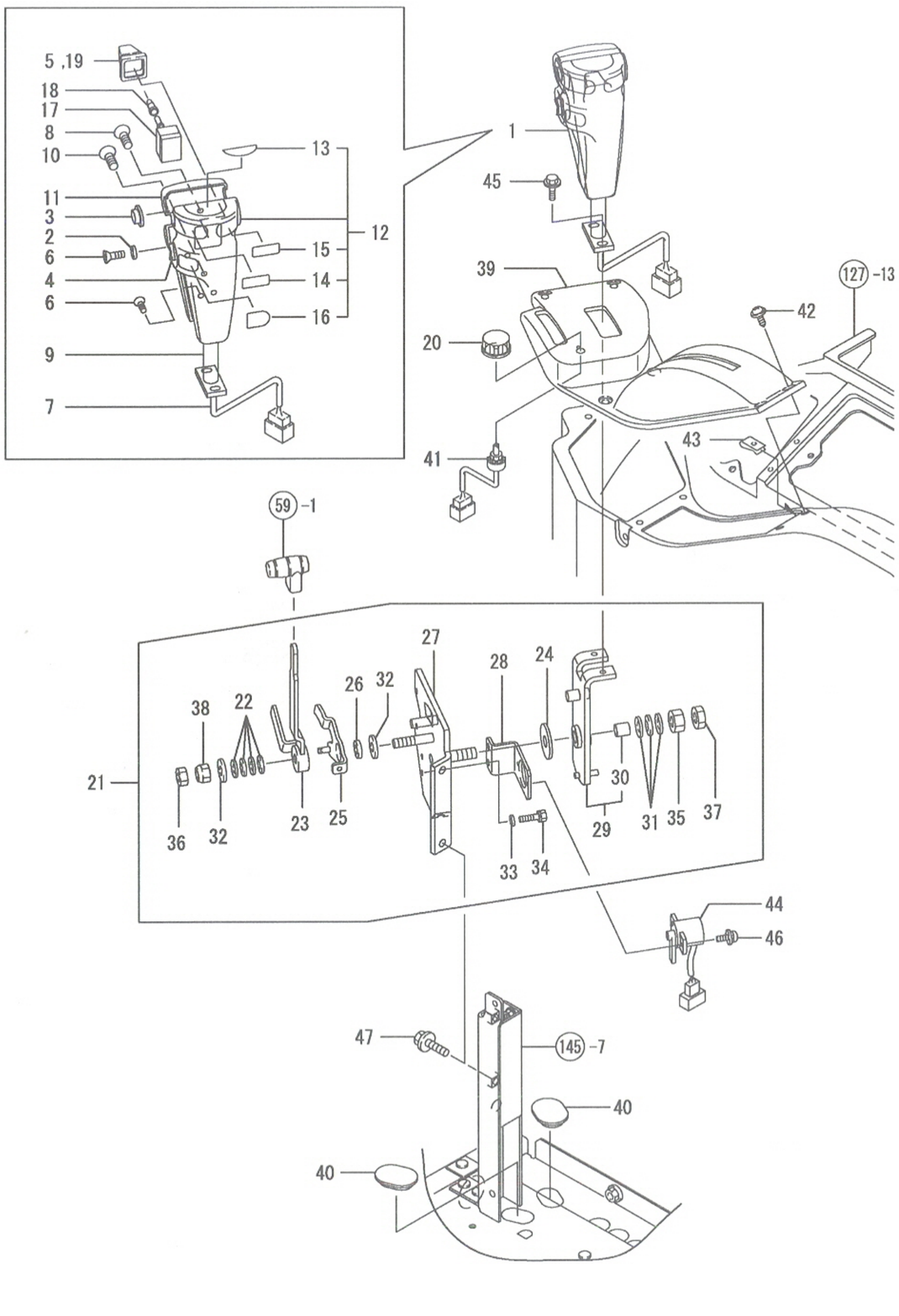

(A)=EG765-KPQ
(B)=EG775-KPQ
(C)=EG782-KPQ
(D)=
(E)=
(F)=

NO.	레벨	부품번호	부품명	수량 (A)	(B)	(C)	(D)	(E)	(F)	I R
1	1	1A7480-27070	컨트롤레버조합	1	1	1				
2	2	1A7480-27090	평와셔	2	2	2				
3	2	1A7480-27120	부시	2	2	2				
4	2	1A7480-27130	스위치	1	1	1				
5	2	1A7480-27140	커버	1	1	1				
6	2	198190-27170	나사 3X12	6	6	6				
7	2	1A7480-27170	배선조합	1	1	1				
8	2	198190-27180	나사 5X20	1	1	1				
9	2	1A7480-27180	레버조합	1	1	1				
10	2	198190-27230	소나사 5X12	1	1	1				
11	2	1A7480-27260	HST3셀F	1	1	1				
12	2	1A7480-27350	커버조합	1	1	1				
13	3	1A7480-27360	명판(승강	1	1	1				
14	3	1A7480-27370	명판(표시절환	1	1	1				
15	3	1A7480-27380	명판(증속확인	1	1	1				
16	3	1A7480-27390	명판(미세상승하강	1	1	1				
17	2	194950-78250	승강스위치	1	1	1				
18	2	198451-78570	스위치1	1	1	1				
19	2	198451-78640	스위치2	1	1	1				
20	1	1A7480-27110	칼러손잡이	1	1	1				
21	1	1A7480-27301	시프트레버유니트	1	1	1				
22	2	194740-00160	접시스프링 10	4	4	4				
23	2	198448-01110	악셀레버	1	1	1				
24	2	198165-01130	마찰판	1	1	1				
25	2	198448-01172	링크레버	1	1	1				
26	2	194150-01270	스페이셔 20	1	1	1				
27	2	1A7480-27310	레버브래킷조합	1	1	1				
28	2	1A7480-27400	센서스테이	1	1	1				
29	2	1A7480-27601	레버아암조합	1	1	1				
30	3	24550-012150	드라이부시 12X15	1	1	1				
31	2	194151-47760	접시스프링와셔 12	3	3	3				
32	2	194145-61570	평와셔 10	2	2	2				
33	2	22137-060000	평와셔(마 6	2	2	2				
34	2	26013-060129	볼트(S 6X 12	2	2	2				
35	2	26716-120002	너트 12	1	1	1				
36	2	26756-100002	고정너트 10	1	1	1				
37	2	26756-120002	고정너트 12	1	1	1				
38	2	26986-100002	고정너트	1	1	1				
39	1	1A7480-27470	커버(주변속	1	1	1				
40	1	1A7450-27990	그로멧 38X25,	2	2	2				
41	1	1A7480-52340	볼륨 1.14K	1	1	1				
42	1	194940-61790	태핑나사 5X16	6	6	6				
43	1	198220-63850	너트 5	6	6	6				
44	1	198290-78550	센서(포지션	1	1	1				
45	1	198196-83170	플랜지볼트 6X16	2	2	2				
46	1	26023-040162	냄비소나사(P.S 4X 16	2	2	2				
47	1	26106-080162	플랜지볼트 8X 16	2	2	2				

N: 구 ⟷ 신 Q: 구 ⟷ 신 R: 구 ⟷ 신 S: 구 ⟷ 신 W:추가 Z:폐지 F:세트변경 K:수량변경

(C)Copy Rights YANMAR CO.,LTD and YANMAR AGRICULTURAL EQUIPMENT CO.,LTD.

NPC-4990

Fig.59. 시프터레버(본체

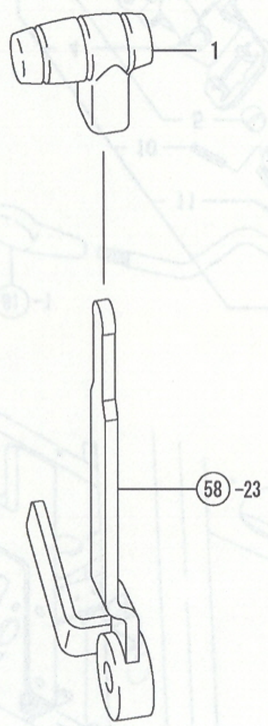

NPC-4990 59. 시프터레버(본체

(A)=EG765-KPQ
(B)=EG775-KPQ
(C)=EG782-KPQ
(D)=
(E)=
(F)=

NO.	레벨	부품번호	부품명	수량 (A)	(B)	(C)	(D)	(E)	(F)	I	R
1	1	198273-01230	악셀레버손잡이	1	1	1					

N: 구 ⟷ 신 Q: 구 ⟷ 신 R: 구 ⟷ 신 S: 구 ⟷ 신 W:추가 Z:폐지 F:세트변경 K:수량변경

(C)Copy Rights YANMAR CO.,LTD and YANMAR AGRICULTURAL EQUIPMENT CO.,LTD.

Fig.60. 전후진레버(캐빈

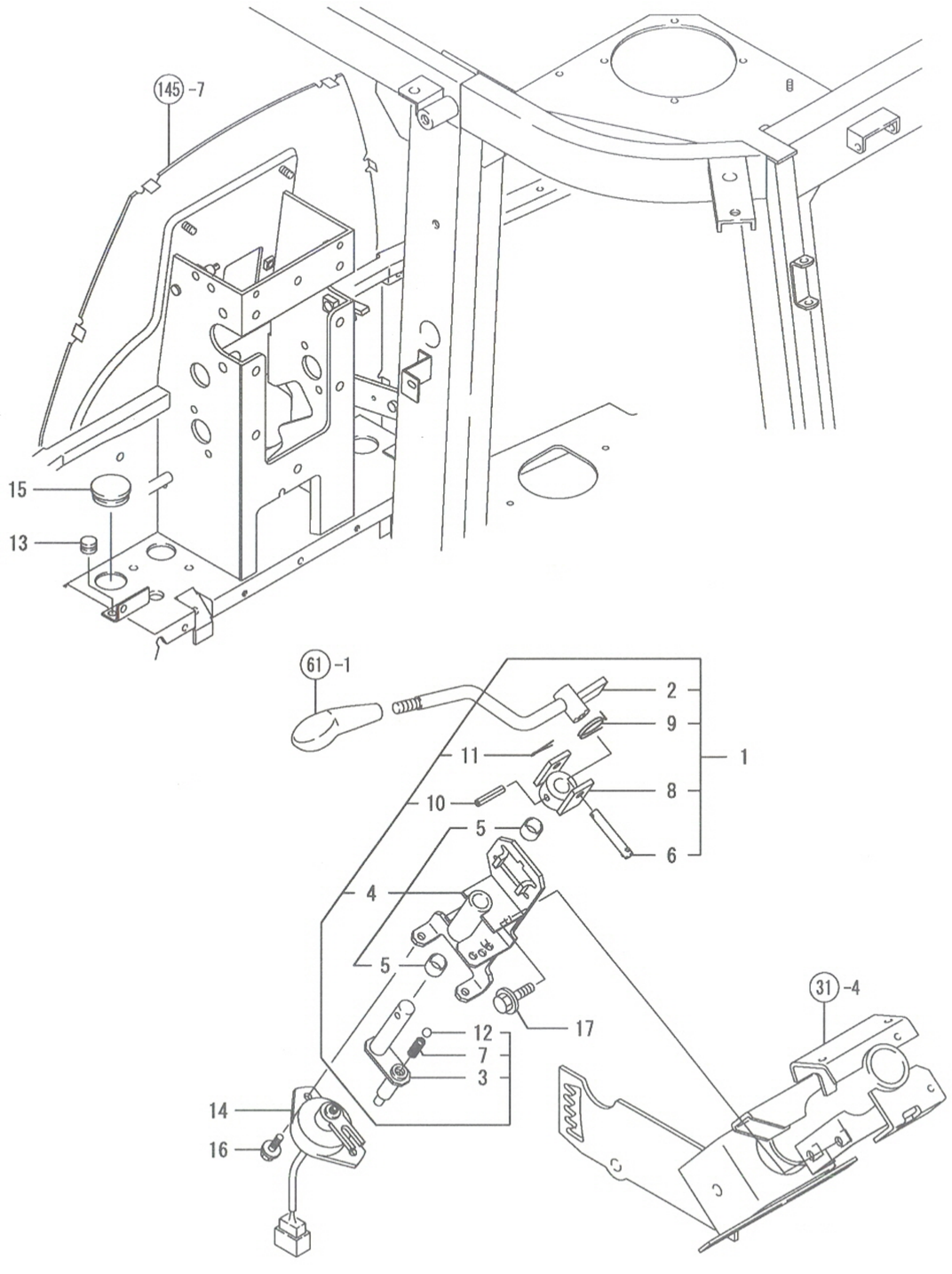

60. 전후진레버(캐빈

(A)=EG765-KPQ
(B)=EG775-KPQ
(C)=EG782-KPQ
(D)=
(E)=
(F)=

NO.	레벨	부품번호	부품명	수량 (A)	(B)	(C)	(D)	(E)	(F)	I	R
1	1	1A7480-18100	전후진레버조합	1	1	1					
2	2	198448-18110	전후진레버	1	1	1					
3	2	1A7480-18210	전후진축	1	1	1					
4	2	1A7480-18250	브래킷(전후진축	1	1	1					
5	3	24550-015120	드라이부시 15X12	2	2	2					
6	2	198075-18311	핀 8X52	1	1	1					
7	2	194310-27180	스프링 22.2	1	1	1					
8	2	198133-27781	홀더(전후진	1	1	1					
9	2	198133-27820	리턴스프링(전후진	1	1	1					
10	2	22351-060032	스프링핀 6X32	1	1	1					
11	2	22417-200300	할핀 2.0X30	1	1	1					
12	2	24190-110001	강구 11/32	1	1	1					
13	1	1C6053-26020	고무캡 8×3	1	1	1					
14	1	1A7480-52180	스위치(전후진	1	1	1					
15	1	197810-83230	그로멧 30	1	1	1					
16	1	26106-060162	플랜지볼트 6X 16	2	2	2					
17	1	26106-080202	플랜지볼트 8X 20	2	2	2					

N: 구 ⟷ 신 Q: 구 ⟷ 신 R: 구 ⟷ 신 S: 구 ⟷ 신 W:추가 Z:폐지 F:세트변경 K:수량변경

(C)Copy Rights YANMAR CO.,LTD and YANMAR AGRICULTURAL EQUIPMENT CO.,LTD.

Fig.61. 전후진레버(본체

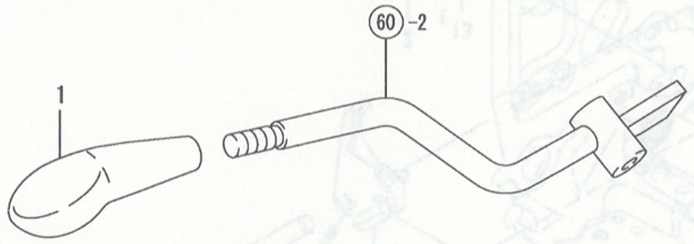

61. 전후진레버(본체

(A)=EG765-KPQ
(B)=EG775-KPQ
(C)=EG782-KPQ
(D)=
(E)=
(F)=

NO.	레벨	부품번호	부품명	수량 (A)	(B)	(C)	(D)	(E)	(F)	I	R
1	1	198200-18350	전후진레버손잡이	1	1	1					

N: 구 → 신 Q: 구 → 신 R: 구 → 신 S: 구 → 신 W:추가 Z:폐지 F:세트변경 K:수량변경

(C)Copy Rights YANMAR CO.,LTD and YANMAR AGRICULTURAL EQUIPMENT CO.,LTD.

Fig.62. 부변속시프트

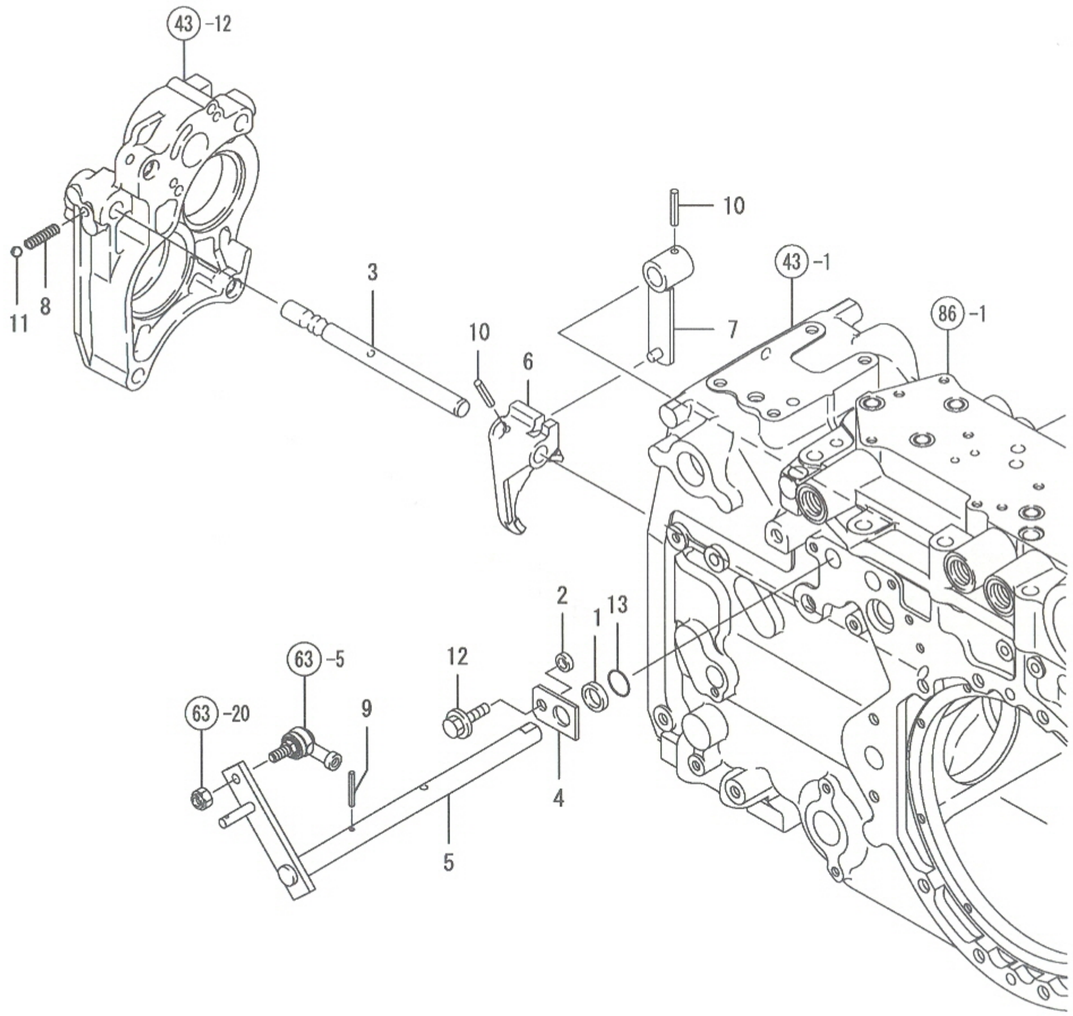

62. 부변속시프트

(A)=EG765-KPQ
(B)=EG775-KPQ
(C)=EG782-KPQ
(D)=
(E)=
(F)=

NO.	레벨	부품번호	부품명	수량 (A)	(B)	(C)	(D)	(E)	(F)	I R
1	1	198119-27150	칼러A(시프트아암	1	1	1				
2	1	1A7450-27290	칼러(부변속	1	1	1				
3	1	1A7480-27410	포크축	1	1	1				
4	1	1A7450-27490	잡이판(부변속	1	1	1				
5	1	1A7480-27511	축(부변속	1	1	1				
6	1	1A7480-27520	시프트포크(부변속	1	1	1				
7	1	1A7450-27531	시프트아암(부변속	1	1	1				
8	1	194680-27540	스프링(포크고정	1	1	1				
9	1	22351-040032	스프링핀 4X32	1	1	1				
10	1	22351-060032	스프링핀 6X32	2	2	2				
11	1	24190-080001	강구 1/4	1	1	1				
12	1	26106-080162	플랜지볼트 8X 16	1	1	1				
13	1	41851-000160	O링 P16.0 HNBR	1	1	1				

N: 구 ⟷ 신 Q: 구 ⟷ 신 R: 구 ⟷ 신 S: 구 ⟷ 신 W:추가 Z:폐지 F:세트변경 K:수량변경

(C)Copy Rights YANMAR CO.,LTD and YANMAR AGRICULTURAL EQUIPMENT CO.,LTD.

Fig.63. 부변속레버(본체

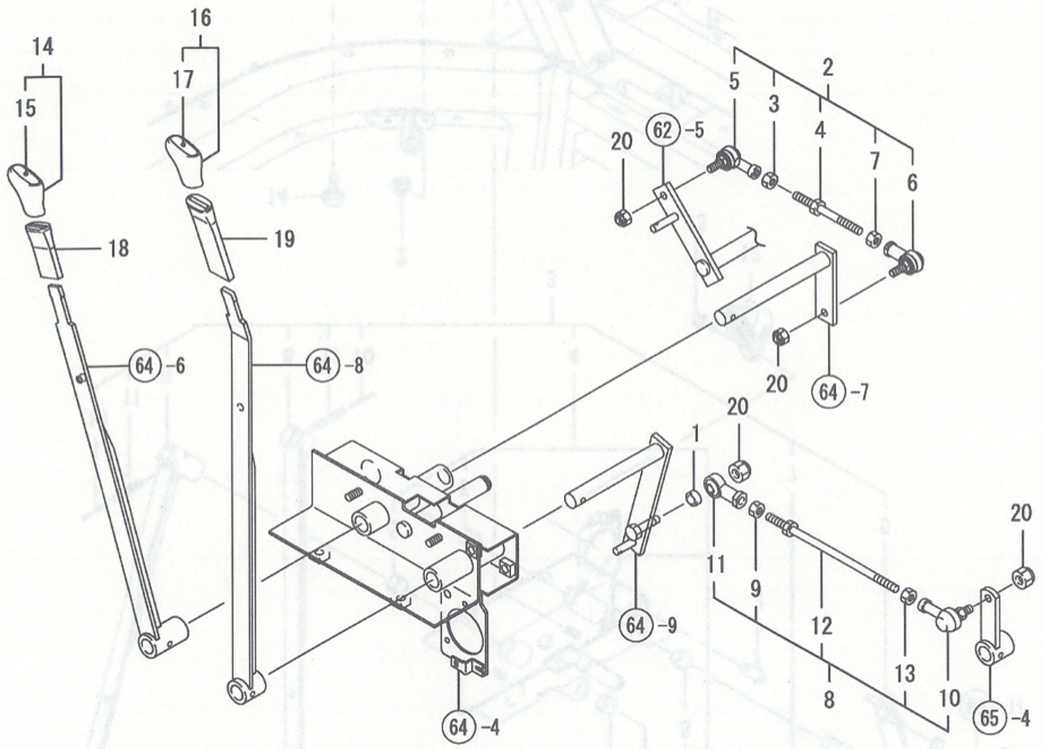

63. 부변속레버(본체

(A)=EG765-KPQ
(B)=EG775-KPQ
(C)=EG782-KPQ
(D)=
(E)=
(F)=

NO.	레벨	부품번호	부품명	수량 (A)	(B)	(C)	(D)	(E)	(F)	I	R
1	1	174840-17190	칼러 8X3	1	1	1					
2	1	1A7450-27180	부변속로드조합	1	1	1					
3	2	194990-20170	너트8(좌나사	1	1	1					
4	2	1A7450-27250	부변속로드	1	1	1					
5	2	194820-27370	로드앤드 L	1	1	1					
6	2	172112-41980	로드앤드축받이 C	1	1	1					
7	2	26716-080002	너트 8	1	1	1					
8	1	1A7450-27731	PTO로드조합	1	1	1					
9	2	194990-20170	너트8(좌나사	1	1	1					
10	2	198129-27290	로드앤드 8	1	1	1					
11	2	194820-27370	로드앤드 L	1	1	1					
12	2	1A7450-27720	PTO로드	1	1	1					
13	2	26716-080002	너트 8	1	1	1					
14	1	1A7620-27820	부변속노브	1	1	1					
15	2	1A7620-27840	명판(부변속	1	1	1					
16	1	1A7450-27850	손잡이(PTO	1	1	1					
17	2	1A7450-27910	명판(PTO	1	1	1					
18	1	198273-27860	축부츠(오렌지	1	1	1					
19	1	198273-27890	축부츠(황	1	1	1					
20	1	26346-080002	U너트 8	4	4	4					

N: 구 ⟷ 신 Q: 구 ⟷ 신 R: 구 ⟷ 신 S: 구 ⟷ 신 W:추가 Z:폐지 F:세트변경 K:수량변경

(C)Copy Rights YANMAR CO.,LTD and YANMAR AGRICULTURAL EQUIPMENT CO.,LTD.

Fig.64. 부변속레버(캐빈바닥

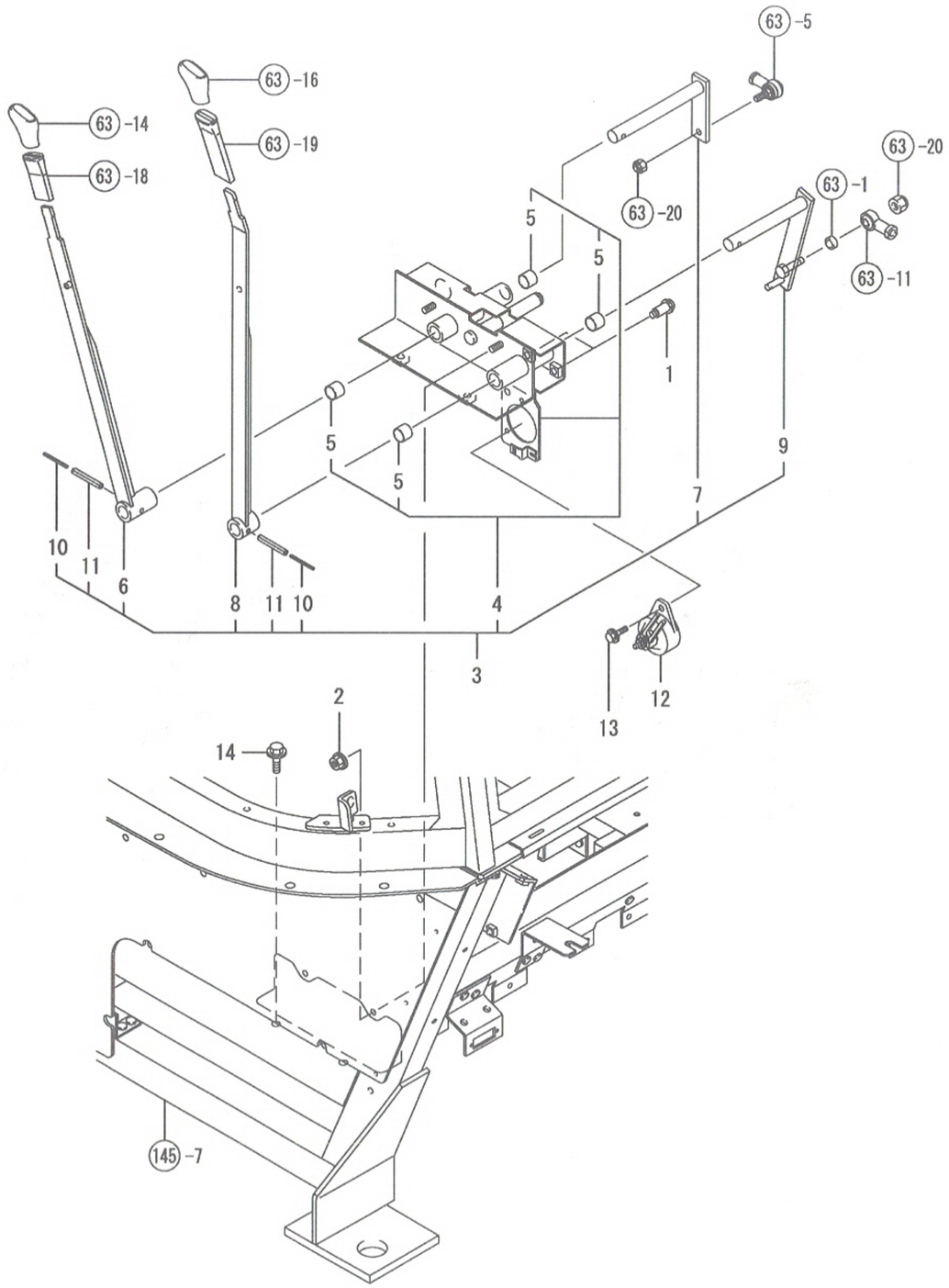

64. 부변속레버(캐빈바닥

(A)=EG765-KPQ
(B)=EG775-KPQ
(C)=EG782-KPQ
(D)=
(E)=
(F)=

NO.	레벨	부품번호	부품명	수량 (A)	(B)	(C)	(D)	(E)	(F)	I	R
1	1	194555-04280	단붙이볼트 8X 26	2	2	2					
2	1	194990-22140	와셔붙이너트 8	2	2	2					
3	1	1A7480-27012	보조레버유니트	1	1	1					
4	2	1A7480-27021	보조레버브래킷조합	1	1	1					
5	3	24550-017150	드라이브시 17X15	4	4	4					
6	2	1A7480-27150	체인지레버(부변속	1	1	1					
7	2	1A7450-27550	변속아암(부변속	1	1	1					
8	2	1A7450-27613	체인지레버(PTO	1	1	1					
9	2	1A7450-27652	변속아암(PTO	1	1	1					
10	2	22351-035040	스프링핀 3.5X40	2	2	2					
11	2	22351-060040	스프링핀 6X40	2	2	2					
12	1	198448-52250	레버스위치(PTO	1	1	1					
13	1	26106-060162	플랜지볼트 6X 16	2	2	2					
14	1	26106-080162	플랜지볼트 8X 16	2	2	2					

N: 구 ←○— ×→ 신 Q: 구 ←×— ○→ 신 R: 구 ←○— ○→ 신 S: 구 ←×— ×→ 신 W:추가 Z:폐지 F:세트변경 K:수량변경

(C)Copy Rights YANMAR CO.,LTD and YANMAR AGRICULTURAL EQUIPMENT CO.,LTD.

Fig.65. PTO시프트

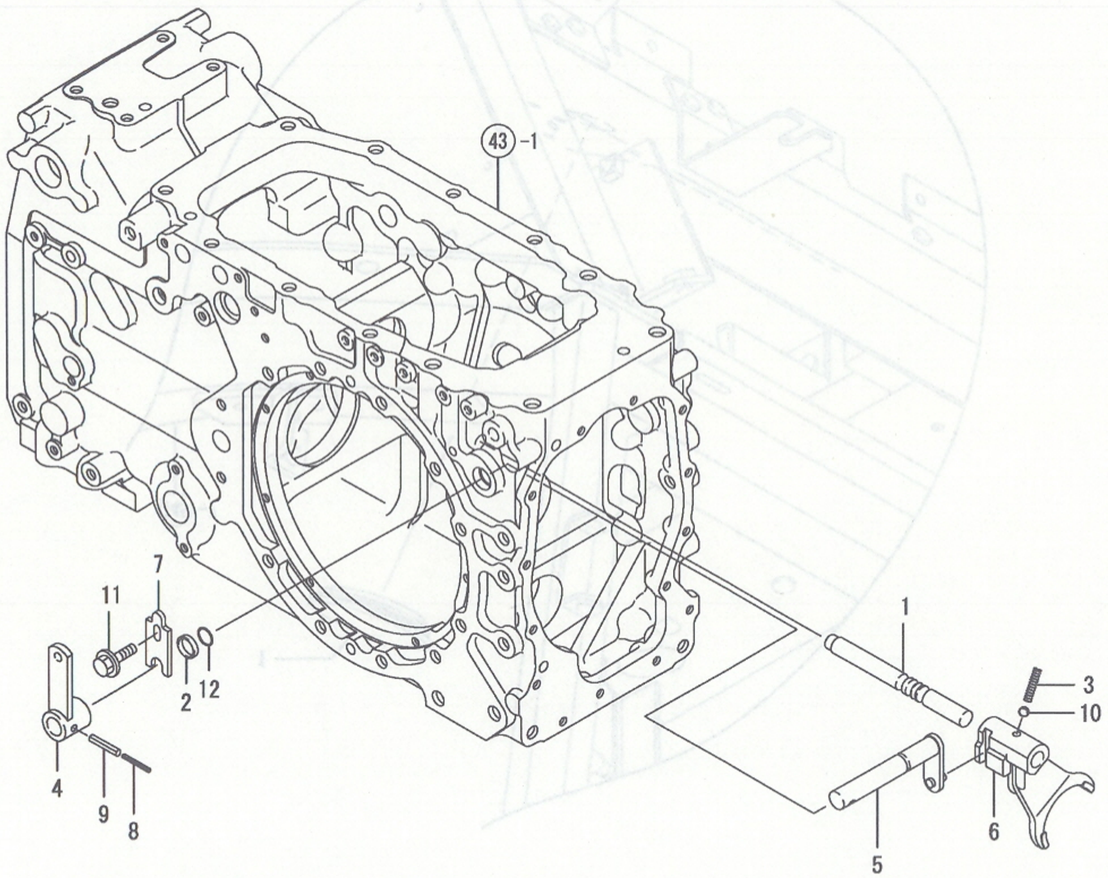

65. PTO시프트

(A)=EG765-KPQ
(B)=EG775-KPQ
(C)=EG782-KPQ
(D)=
(E)=
(F)=

NO.	레벨	부품번호	부품명	수량 (A)	(B)	(C)	(D)	(E)	(F)	I	R
1	1	1A7450-26090	포크축(PTO	1	1	1					
2	1	198119-27150	칼러A(시프트아암	1	1	1					
3	1	194680-27540	스프링(포크고정	1	1	1					
4	1	1A7450-27790	변속아암(PTO	1	1	1					
5	1	1A7450-27881	시프트아암(PTO	1	1	1					
6	1	1A7450-27950	시프트포크(PTO	1	1	1					
7	1	198212-27990	잡이판	1	1	1					
8	1	22351-035032	스프링핀 3.5X32	1	1	1					
9	1	22351-060032	스프링핀 6X32	1	1	1					
10	1	24190-080001	강구 1/4	1	1	1					
11	1	26106-080162	플랜지볼트 8X 16	1	1	1					
12	1	41851-000160	O링 16.0	1	1	1					

N: 구 ⟷ 신 Q: 구 ⟷ 신 R: 구 ⟷ 신 S: 구 ⟷ 신 W:추가 Z:폐지 F:세트변경 K:수량변경

(C)Copy Rights YANMAR CO.,LTD and YANMAR AGRICULTURAL EQUIPMENT CO.,LTD.

Fig.66. 그라운드PTO레버

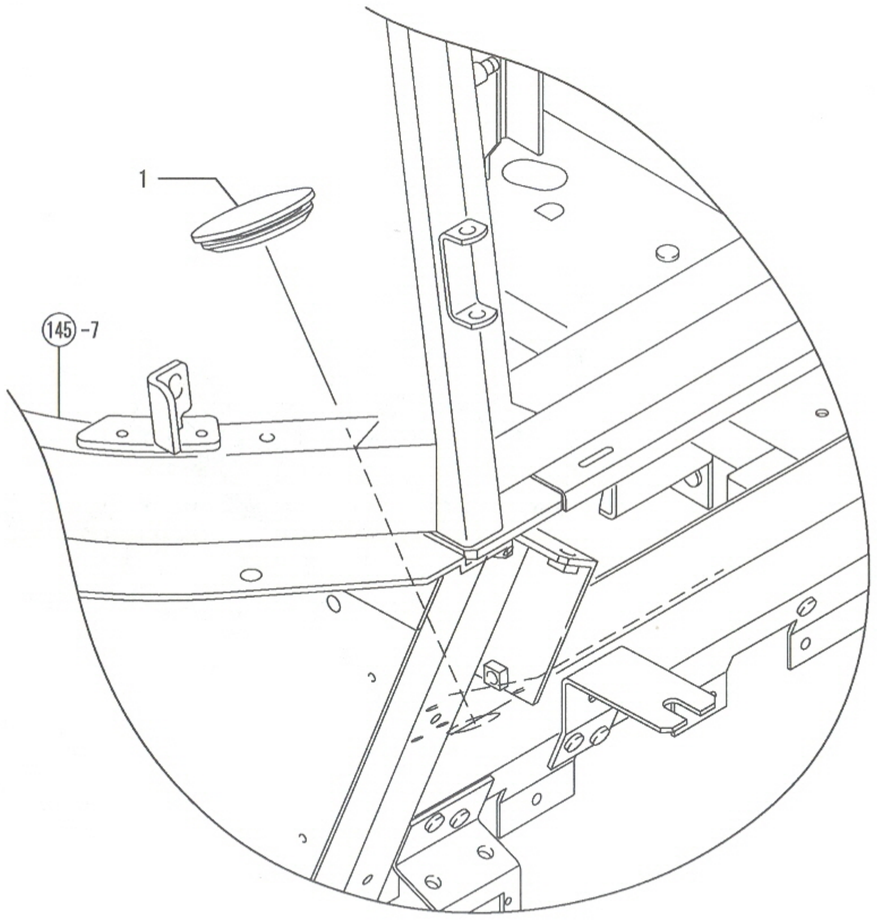

NPC-4990 66. 그라운드PTO레버

(A)=EG765-KPQ
(B)=EG775-KPQ
(C)=EG782-KPQ
(D)=
(E)=
(F)=

NO.	레벨	부품번호	부품명	수량 (A)	(B)	(C)	(D)	(E)	(F)	I	R
1	1	1A7450-27990	그로멧 38X25,	1	1	1					

N: 구 신 Q: 구 신 R: 구 신 S: 구 신 W:추가 Z:폐지 F:세트변경 K:수량변경

(C)Copy Rights YANMAR CO.,LTD and YANMAR AGRICULTURAL EQUIPMENT CO.,LTD.

Fig.67. 전륜구동

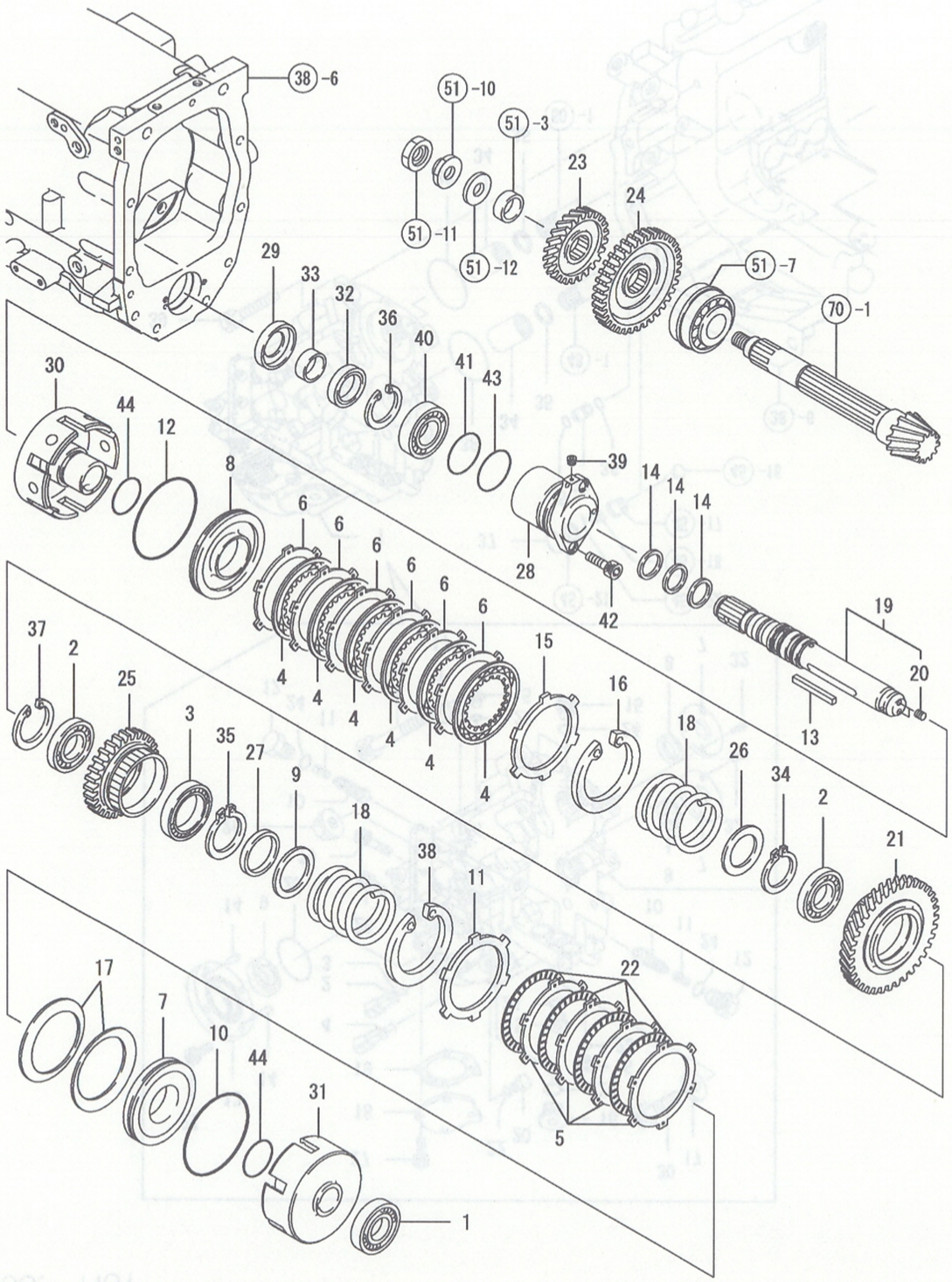

67. 전륜구동

(A)=EG765-KPQ
(B)=EG775-KPQ
(C)=EG782-KPQ
(D)=
(E)=
(F)=

NO.	레벨	부품번호	부품명	수량 (A)	(B)	(C)	(D)	(E)	(F)	I R
1	1	1C6460-14340	베어링 60/28	1	1	1				
2	1	194951-14430	베어링 6908	2	2	2				
3	1	194951-14440	베어링 6909	1	1	1				
4	1	198119-25510	마찰판 105X2.0	6	6	6				
5	1	198072-25520	철판 100X1.2	4	4	4				
6	1	198119-25520	철판 105*1.2	6	6	6				
7	1	194555-25550	클러치피스턴	1	1	1				
8	1	198487-25550	클러치피스턴	1	1	1				
9	1	194555-25560	스페이셔 46X61X2	1	1	1				
10	1	194555-25570	D링 100	1	1	1				
11	1	198072-25570	철판 100X3.5	1	1	1				
12	1	198091-25570	D링 105	1	1	1				
13	1	198071-25590	키이 7X5.8X68	1	1	1				
14	1	198071-25610	시일링 35	3	3	3				
15	1	198119-25620	철판 105X3.5	1	1	1				
16	1	198091-25640	스냅링C(구멍 105	1	1	1				
17	1	194555-25760	접시스프링	2	2	2				
18	1	194555-25790	피스턴리턴스프링	2	2	2				
19	1	1A7450-28100	구동축(전륜	1	1	1				
20	2	1E6191-54330	고정나사 7X8	2	2	2				
21	1	1A7450-28140	클러치기어54(4WD	1	1	1				
22	1	1A7450-28190	마찰판 100×2.0	4	4	4				
23	1	198448-28220	구동피니언 33(4WD	1	1	1				
24	1	198535-28241	구동피니언 39(HG	1	1	1				
25	1	1A7450-28250	클러치기어 33	1	1	1				
26	1	198448-28330	와셔 40X60X2	1	1	1				
27	1	198448-28340	칼러 45X55X5	1	1	1				
28	1	1A7450-28360	시일케이스(앞	1	1	1				
29	1	198448-28370	커버(오일시일	1	1	1				
30	1	1A7450-28710	클러치실린더 D	1	1	1				
31	1	1A7450-28720	클러치실린더 H	1	1	1				
32	1	194420-39360	오일시일 TC35508	1	1	1				
33	1	194420-39370	SI슬리브	1	1	1				
34	1	22242-000400	스냅링C(축 40	1	1	1				
35	1	22242-000450	스냅링C(축 45	1	1	1				
36	1	22252-000550	스냅링C(구멍 55	1	1	1				
37	1	22252-000620	스냅링C(구멍 62	1	1	1				
38	1	22252-001000	스냅링C(구멍 100	1	1	1				
39	1	23871-005000	나사플러그 PT 1/16	1	1	1				
40	1	24101-060064	베어링 6006	1	1	1				
41	1	24357-310550	O링 31055	1	1	1				
42	1	26450-080252	6각홈볼트 8X 25	2	2	2				
43	1	41854-000500	O링 50.0	1	1	1				
44	1	41856-020400	O링 2040	2	2	2				

N: 구 ←○→ 신 Q: 구 ←×→ 신 R: 구 ←○→ 신 S: 구 ←×→ 신 W:추가 Z: 폐지 F: 세트변경 K:수량변경

(C)Copy Rights YANMAR CO.,LTD and YANMAR AGRICULTURAL EQUIPMENT CO.,LTD.

Fig.68. HST

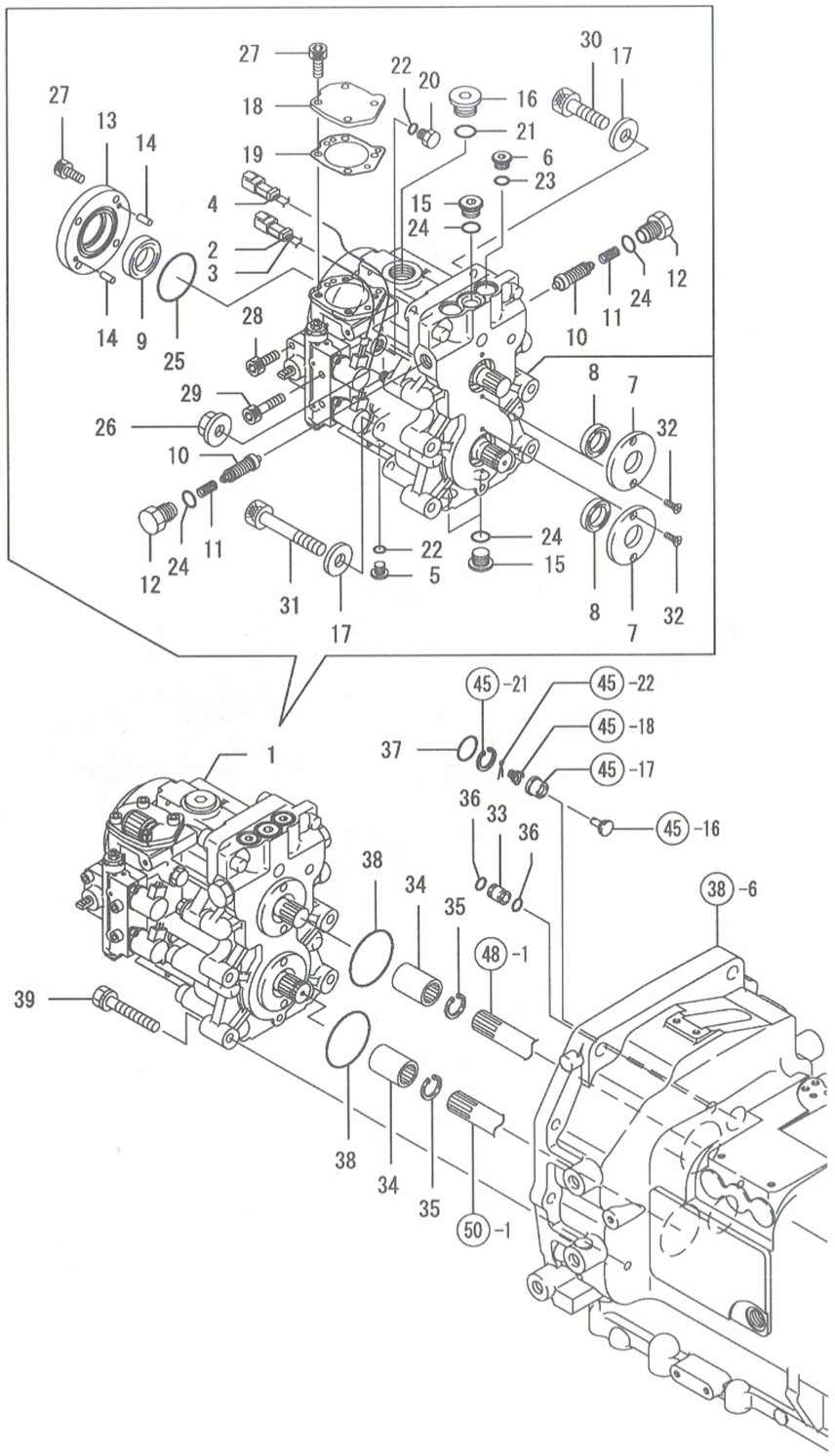

68. HST

(A)=EG765-KPQ
(B)=EG775-KPQ
(C)=EG782-KPQ
(D)=
(E)=
(F)=

NO.	레벨	부품번호	부품명	수량 (A)	(B)	(C)	(D)	(E)	(F)	I R
1	1	1A7610-29101	HST42조합	1	1	1				
2	2	178076-05550	식별바인더 BL	1	1	1				
3	2	178076-05560	식별바인더 BL	1	1	1				
4	2	178076-05570	식별바인더 R	1	1	1				
5	2	178076-12400	플러그 G1/4	1	1	1				
6	2	1A6750-29850	플러그(PF 3/8	2	2	2				
7	2	158830-85090	시일커버	2	2	2				
8	2	158836-85420	오일시일 25.4×40×8	2	2	2				
9	2	158835-85440	오일시일 30×50×11	1	1	1				
10	2	158856-85501	체크릴리프밸브조합	2	2	2				
11	2	168HP1-85570	스프링(체크밸브	2	2	2				
12	2	158856-85580	플러그 PE1/2A	2	2	2				
13	2	168HQ0-85820	시일커버 B	1	1	1				
14	2	158802-85880	평행핀 6×12	6	6	6				
15	2	158830-85960	플러그G2/1(유압포트	3	3	3				
16	2	158835-85980	플러그G3/4(유압포트	1	1	1				
17	2	158835-85990	평와셔	7	7	7				
18	2	158833-87050	커버(서브피스턴	1	1	1				
19	2	158830-87061	패킹(커버	1	1	1				
20	2	158830-87450	커플링볼트	1	1	1				
21	2	24311-000224	O링 1A P-22.4	1	1	1				
22	2	24315-000110	O링 1B P-11.0	2	2	2				
23	2	24315-000140	O링 1B P-14.0	2	2	2				
24	2	24315-000180	O링 1B P-18.0	5	5	5				
25	2	24321-000600	O링 1A G-60.0	1	1	1				
26	2	26366-120002	플랜지너트 12	1	1	1				
27	2	26450-080202	6각홈 8X 20	8	8	8				
28	2	26450-080252	6각홈 8X 25	2	2	2				
29	2	26450-080352	6각홈 8X 35	2	2	2				
30	2	26450-120452	6각홈12X 45	2	2	2				
31	2	26450-120752	6각홈12X 75	5	5	5				
32	2	26577-050142	접시소나사(+홈 5X 14	4	4	4				
33	1	1A7480-29110	파이프 16X22	1	1	1				
34	1	1A7480-29120	커플링 25X47	2	2	2				
35	1	22252-000220	스냅링C(구멍 22	2	2	2				
36	1	24311-000120	O링 1A P 12.0	2	2	2				
37	1	24321-000300	O링 G30	1	1	1				
38	1	24321-000700	O링 1A G70.0,NBR	2	2	2				
39	1	26013-100602	볼트(S 10X 60	4	4	4				

N: 구 ⟷ 신　Q: 구 ⟷ 신　R: 구 ⟷ 신　S: 구 ⟷ 신　W:추가　Z: 폐지　F: 세트변경　K: 수량변경

(C)Copy Rights YANMAR CO.,LTD and YANMAR AGRICULTURAL EQUIPMENT CO.,LTD.

Fig.69. HST컨트롤

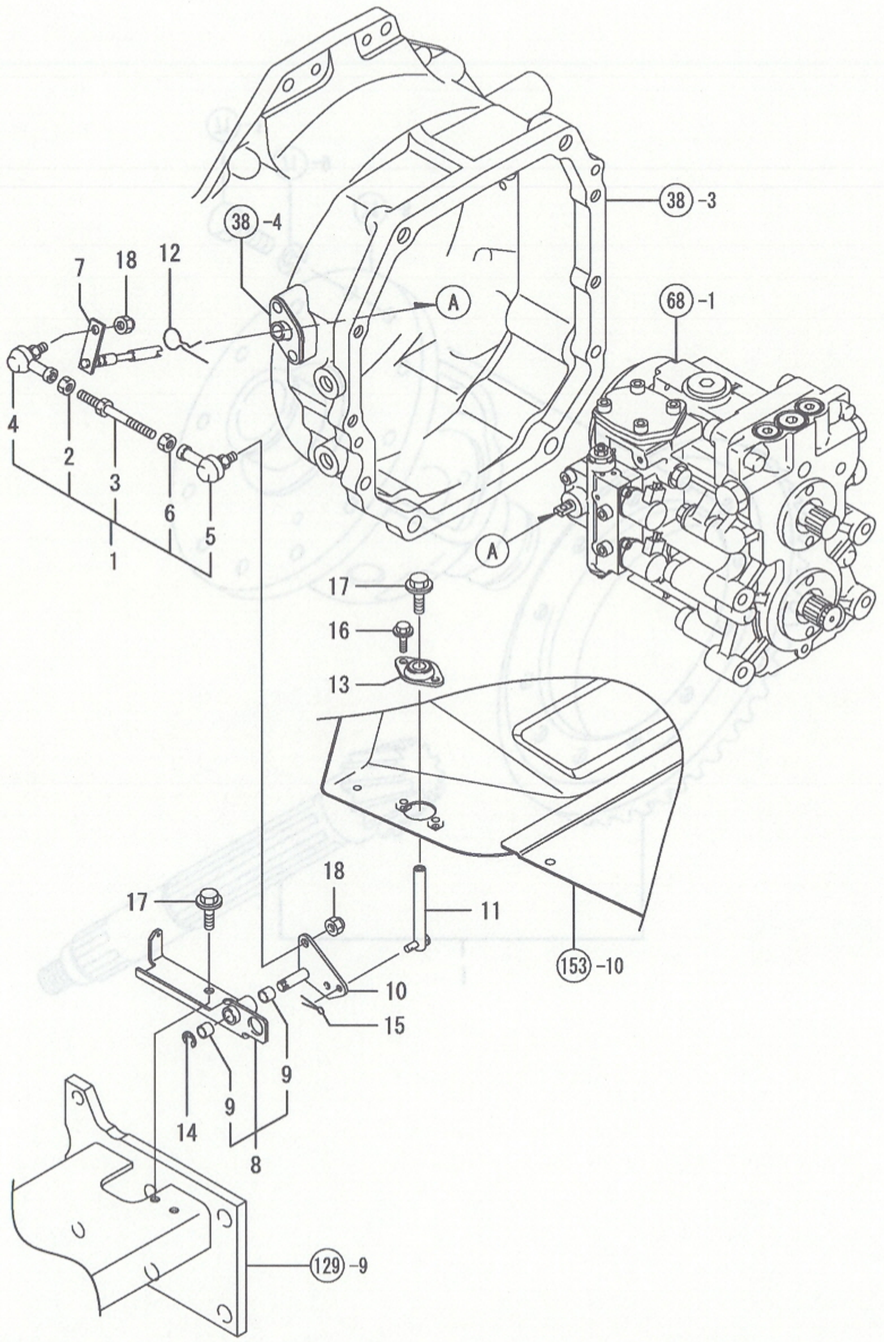

69. HST컨트롤

(A)=EG765-KPQ
(B)=EG775-KPQ
(C)=EG782-KPQ
(D)=
(E)=
(F)=

NO.	레벨	부품번호	부품명	수량 (A)	(B)	(C)	(D)	(E)	(F)	I R
1	1	1A7450-27180	부변속로드조합	1	1	1				
2	2	194990-20170	너트8(좌나사	1	1	1				
3	2	1A7450-27250	부변속로드	1	1	1				
4	2	194820-27370	로드앤드 L	1	1	1				
5	2	172112-41980	로드앤드받이 C	1	1	1				
6	2	26716-080002	너트 8	1	1	1				
7	1	1A7480-29130	HST아암	1	1	1				
8	1	1A7480-29140	크랭크스테이조합	1	1	1				
9	2	24550-010100	드라이부시 10X10	2	2	2				
10	1	1A7480-29160	크랭크아암	1	1	1				
11	1	1A7480-29170	HST변속로드	1	1	1				
12	1	1A7480-29181	고정핀	1	1	1				
13	1	198448-46610	미니플랜지유니트 12조합	1	1	1				
14	1	22272-000080	스냅링E 8	1	1	1				
15	1	22417-160180	할핀 1.6X18	1	1	1				
16	1	26106-060162	플랜지볼트 6X 16	2	2	2				
17	1	26106-080122	플랜지볼트 8X 12	3	3	3				
18	1	26346-080002	U너트 8	2	2	2				

N: 구 ⟷ 신 Q: 구 ⟷ 신 R: 구 ⟷ 신 S: 구 ⟷ 신 W:추가 Z: 폐지 F: 세트변경 K:수량변경

(C)Copy Rights YANMAR CO.,LTD and YANMAR AGRICULTURAL EQUIPMENT CO.,LTD.

Fig.70. 차동링기어

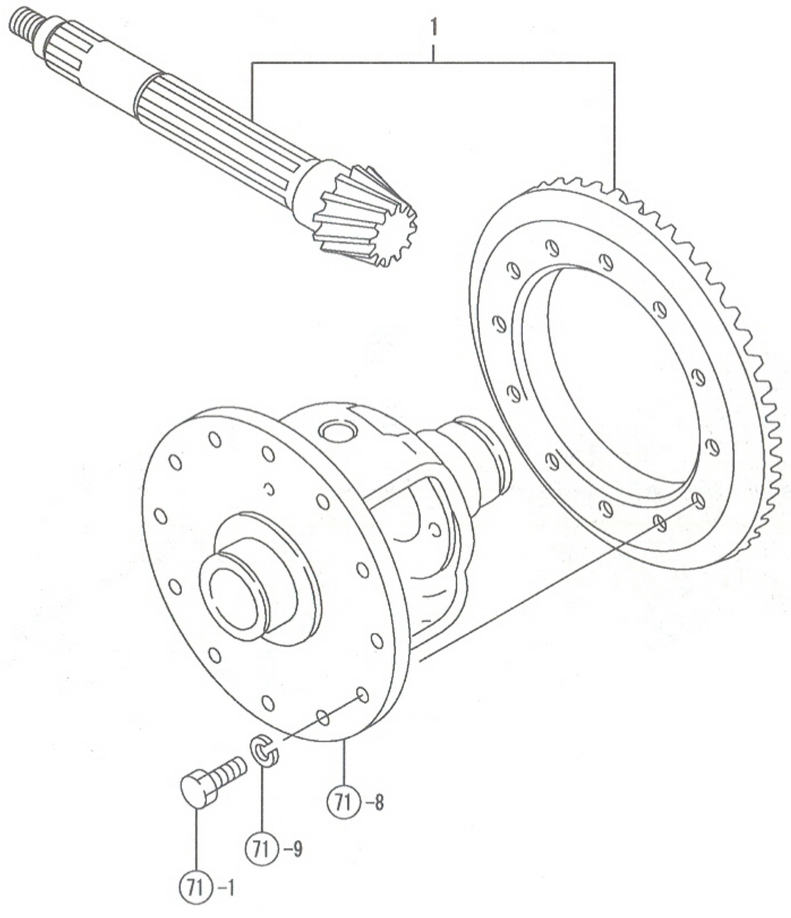

 70. 차동링기어

(A)=EG765-KPQ
(B)=EG775-KPQ
(C)=EG782-KPQ
(D)=
(E)=
(F)=

NO.	레벨	부품번호	부품명	수량 (A)	(B)	(C)	(D)	(E)	(F)	I	R
1	1	1A7450-31401	링기어조합	1	1	1					

N: 구 ⟷ 신 Q: 구 ⟷ 신 R: 구 ⟷ 신 S: 구 ⟷ 신 W:추가 Z: 폐지 F: 세트변경 K: 수량변경

(C)Copy Rights YANMAR CO.,LTD and YANMAR AGRICULTURAL EQUIPMENT CO.,LTD.

Fig.71. 차동기어

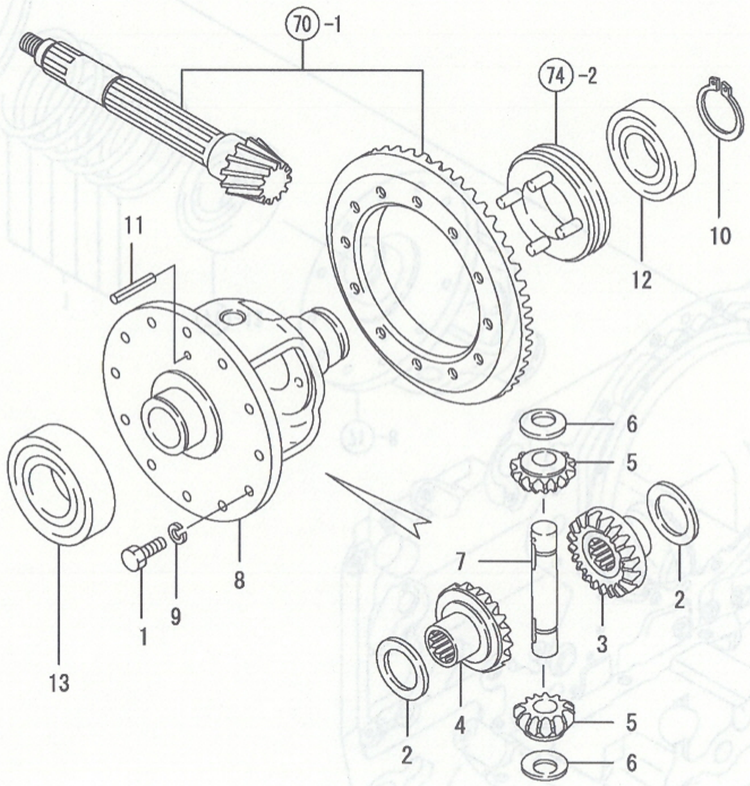

71. 차동기어

(A)=EG765-KPQ
(B)=EG775-KPQ
(C)=EG782-KPQ
(D)=
(E)=
(F)=

NO.	레벨	부품번호	부품명	수량 (A)	(B)	(C)	(D)	(E)	(F)	I	R
1	1	194066-13130	볼트 10X 25	12	12	12					
2	1	198320-31530	라이너(사이드기어	2	2	2					
3	1	198320-31550	기어(차동사이드	1	1	1					
4	1	194320-31560	차동사이드기어	1	1	1					
5	1	198320-31570	피니언(차동	2	2	2					
6	1	198320-31630	라이너(차동피니언	2	2	2					
7	1	198320-31820	축(차동피니언	1	1	1					
8	1	198320-32111	차동케이스	1	1	1					
9	1	22217-100000	스프링와셔 10	12	12	12					
10	1	22242-000500	스냅링C(축 50	1	1	1					
11	1	22351-060050	스프링핀 6X50	1	1	1					
12	1	24101-060104	베어링 6010	1	1	1					
13	1	24101-062114	베어링 6211	1	1	1					

N: 구 ⟷ 신 Q: 구 ⟷ 신 R: 구 ⟷ 신 S: 구 ⟷ 신 W:추가 Z: 폐지 F: 세트변경 K: 수량변경

(C)Copy Rights YANMAR CO.,LTD and YANMAR AGRICULTURAL EQUIPMENT CO.,LTD.

Fig.72. 차동캐리어

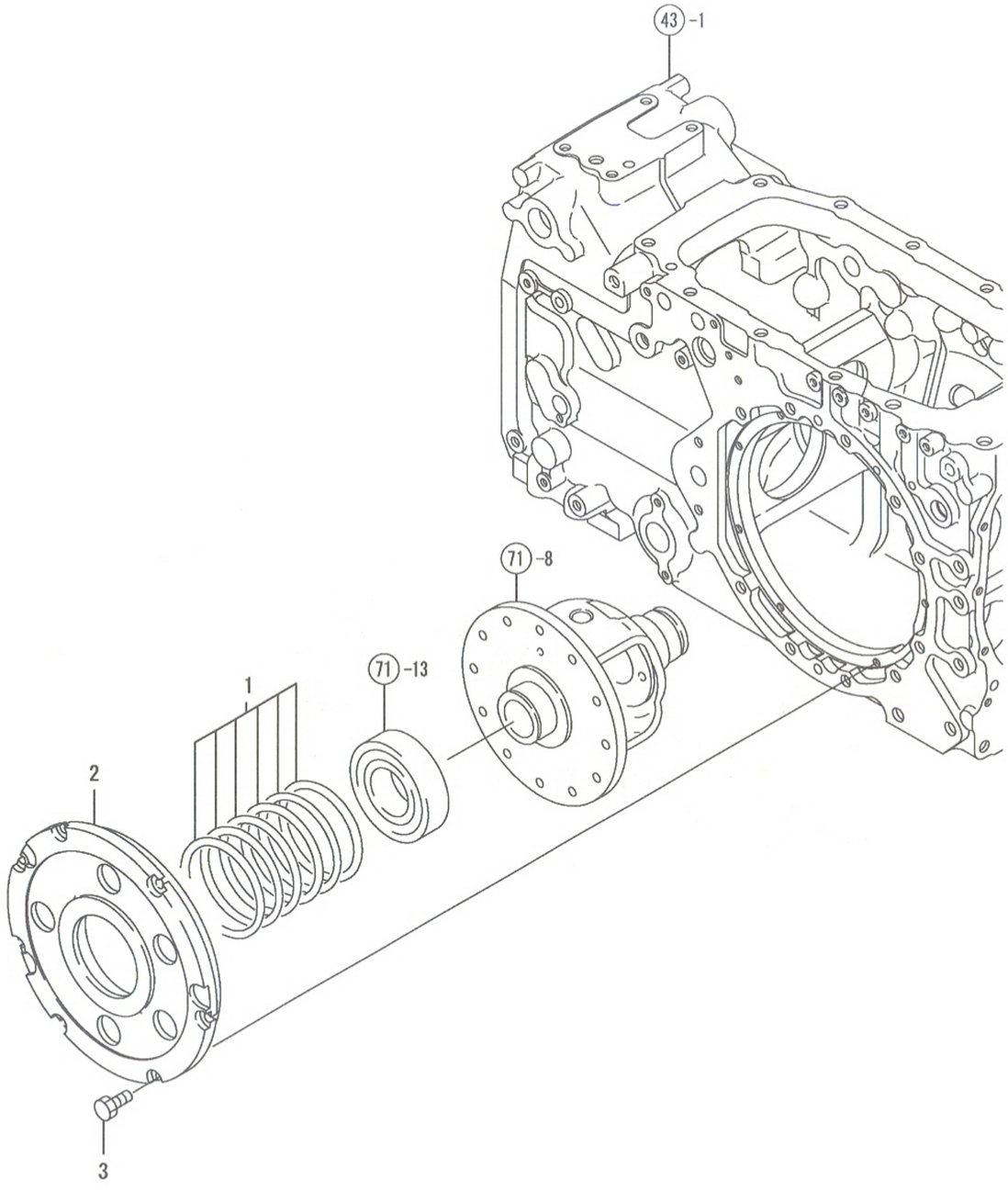

72. 차동캐리어

(A)=EG765-KPQ
(B)=EG775-KPQ
(C)=EG782-KPQ
(D)=
(E)=
(F)=

NO.	레벨	부품번호	부품명	수량 (A)	(B)	(C)	(D)	(E)	(F)	I	R
1	1	794251-13910	시임세트	1	1	1					
2	1	1A7450-32311	차동캐리어	1	1	1					
3	1	26116-080202	플랜지볼트 8X 20	7	7	7					

N: 구 ⟷ 신 Q: 구 ⟷ 신 R: 구 ⟷ 신 S: 구 ⟷ 신 W:추가 Z:폐지 F:세트변경 K:수량변경

(C)Copy Rights YANMAR CO.,LTD and YANMAR AGRICULTURAL EQUIPMENT CO.,LTD.

Fig.73. 뒷차축하우징

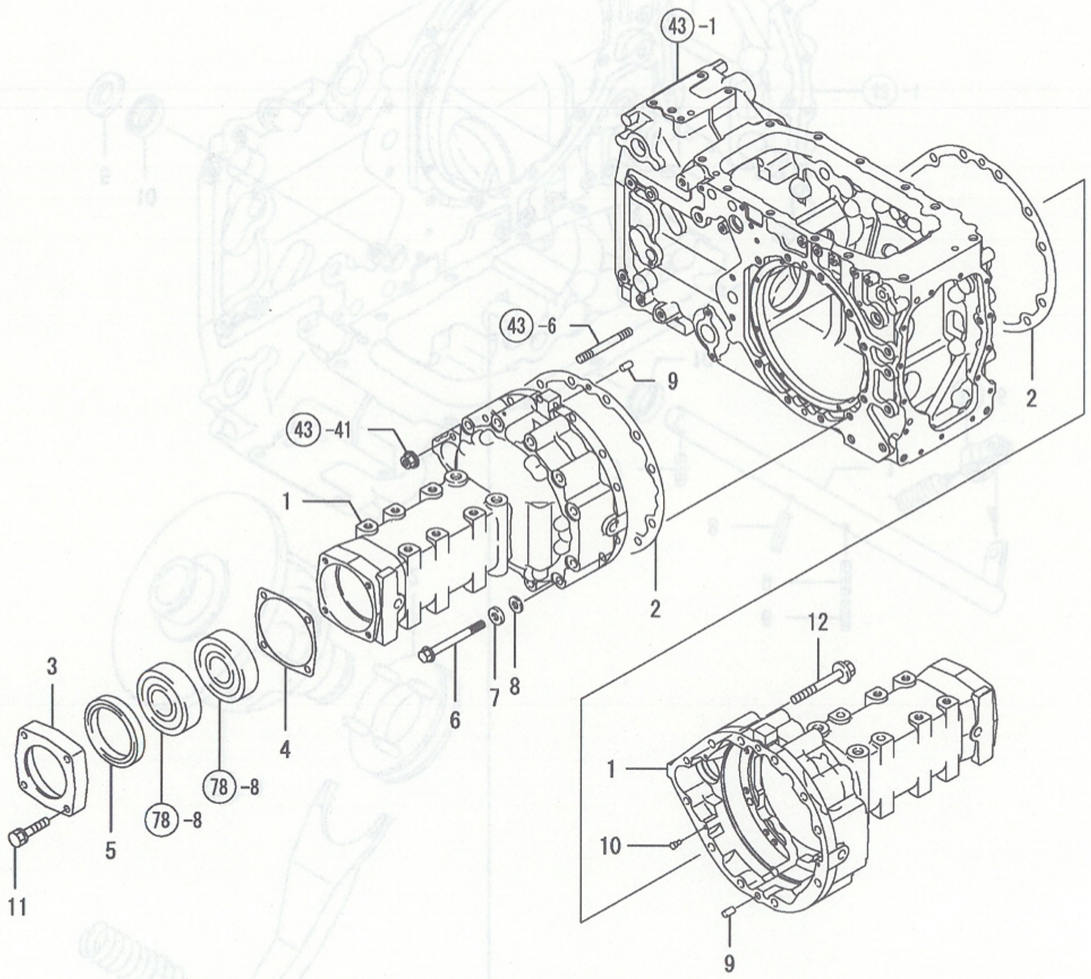

NPC-4990 73. 뒷차축하우징

(A)=EG765-KPQ (D)=
(B)=EG775-KPQ (E)=
(C)=EG782-KPQ (F)=

NO.	레벨	부품번호	부품명	수량 (A)	(B)	(C)	(D)	(E)	(F)	I	R
1	1	1A7450-32610	뒷차축하우징	2	2	2					
2	1	1A7450-32640	패킹(뒤차축	2	2	2					
3	1	1A7450-32650	오일시일케이스	2	2	2					
4	1	1A7450-32660	패킹(오일시일케이스	2	2	2					
5	1	198266-32670	오일시일 QLNY8811516	2	2	2					
6	1	1A7450-32810	플랜지볼트 12×115	20	20	20					
7	1	1A7450-32820	와셔 12	20	20	20					
8	1	22190-120000	시일와셔(볼트용)12	20	20	20					
9	1	22312-100180	평행핀 10X 18	4	4	4					
10	1	22635-600120	접시리벳 6×12	6	6	6					
11	1	26013-100452	볼트(S 10X 45	8	8	8					
12	1	26108-100852	볼트 10* 85	2	2	2					

N: 구 신 Q: 구 신 R: 구 신 S: 구 신 W:추가 Z: 폐지 F: 세트변경 K: 수량변경

(C)Copy Rights YANMAR CO.,LTD and YANMAR AGRICULTURAL EQUIPMENT CO.,LTD.

Fig.74. 차동고정

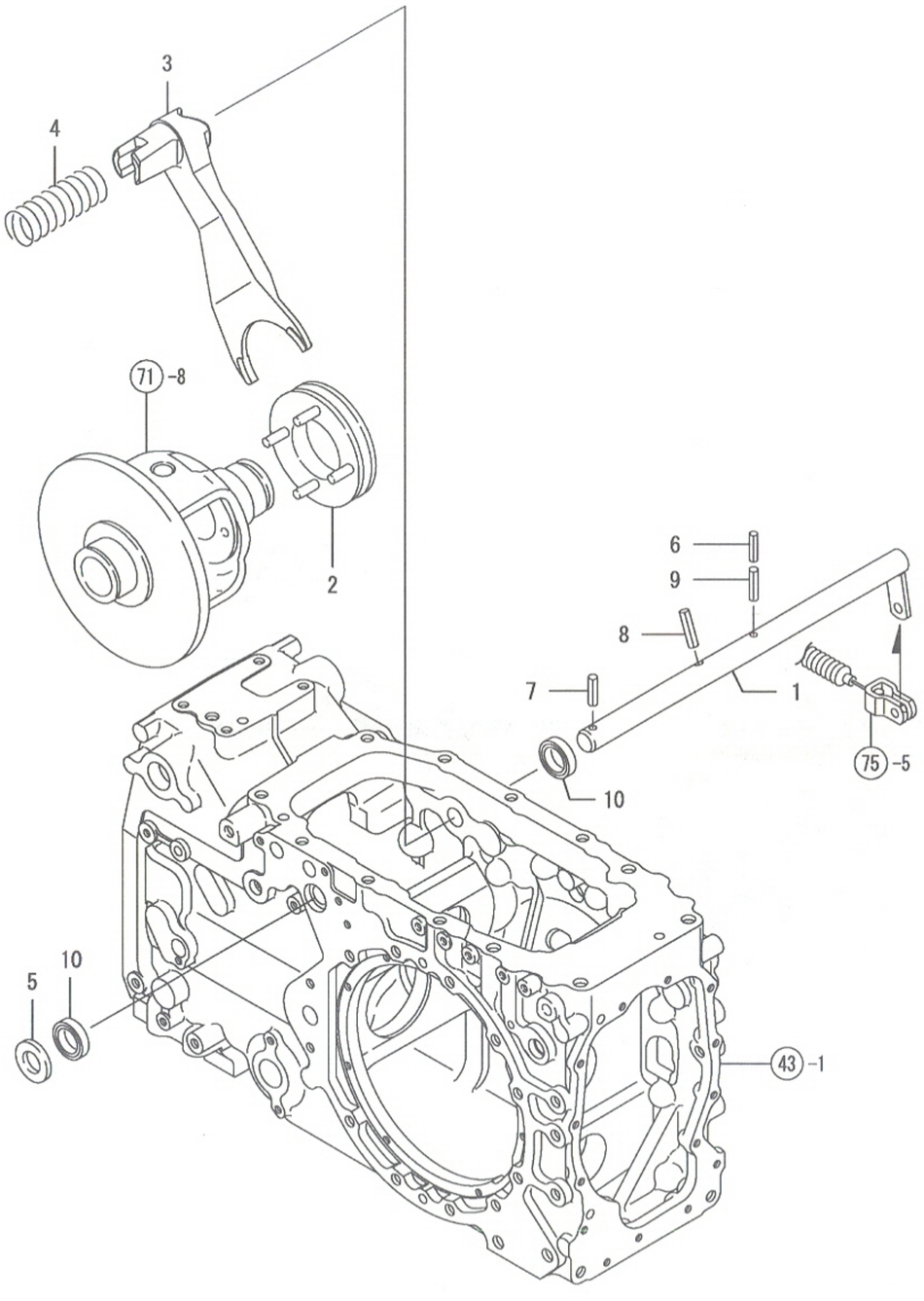

74. 차동고정

(A)=EG765-KPQ
(B)=EG775-KPQ
(C)=EG782-KPQ
(D)=
(E)=
(F)=

NO.	레벨	부품번호	부품명	수량 (A)	(B)	(C)	(D)	(E)	(F)	I	R
1	1	198448-33120	차동고정축	1	1	1					
2	1	194464-33130	슬라이더(차동고정	1	1	1					
3	1	1A7350-33140	시프트포크(차동고정	1	1	1					
4	1	198212-33150	리턴스프링(차동고정	1	1	1					
5	1	22137-200000	평와셔(마 20	1	1	1					
6	1	22351-050040	스프링핀 5X40	1	1	1					
7	1	22351-060032	스프링핀 6X32	1	1	1					
8	1	22351-080032	스프링핀 8X32	1	1	1					
9	1	22351-080040	스프링핀 8X40	1	1	1					
10	1	41861-203007	스프링핀 TC203007 ACM	2	2	2					

N: 구 ← 신 Q: 구 ← 신 R: 구 ← 신 S: 구 ← 신 W:추가 Z:폐지 F:세트변경 K:수량변경

(C)Copy Rights YANMAR CO.,LTD and YANMAR AGRICULTURAL EQUIPMENT CO.,LTD.

Fig.75. 차동고정페달

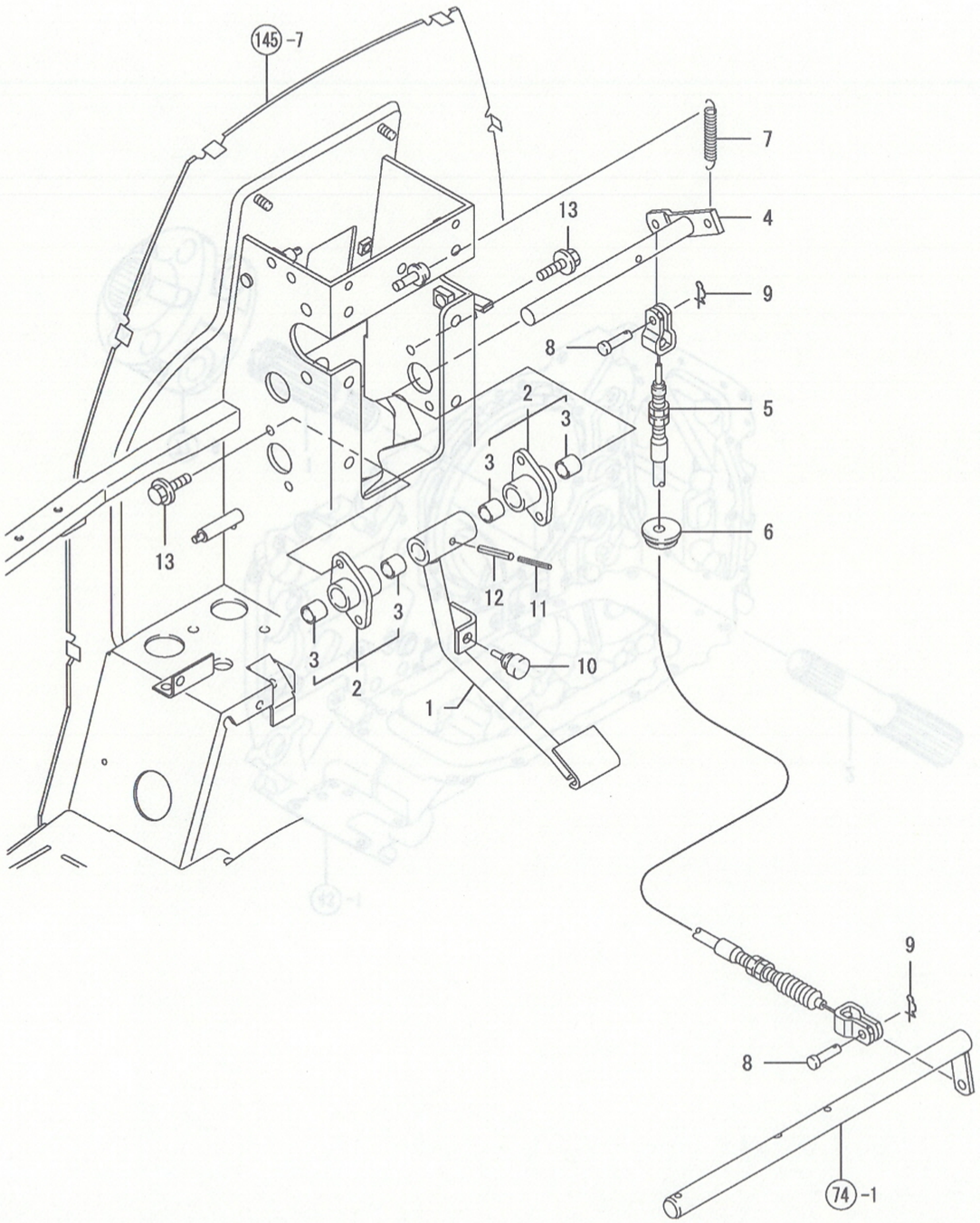

75. 차동고정페달

(A)=EG765-KPQ
(B)=EG775-KPQ
(C)=EG782-KPQ
(D)=
(E)=
(F)=

NO.	레벨	부품번호	부품명	수량 (A)	(B)	(C)	(D)	(E)	(F)	I R
1	1	198448-33220	차동고정페달조합	1	1	1				
2	1	198448-33310	리테이너(차동페달	2	2	2				
3	2	24550-017150	드라이부시 17X15	4	4	4				
4	1	198448-33340	페달축(차동고정	1	1	1				
5	1	1A7450-33380	차동고정와이어조합	1	1	1				
6	1	198448-33390	그로멧(차동고정와이어	1	1	1				
7	1	198290-37510	리턴스프링	1	1	1				
8	1	198220-37900	두부핀 8X24	2	2	2				
9	1	1C6281-52320	빠짐방지스냅핀 8	2	2	2				
10	1	194330-62530	페달스토퍼	1	1	1				
11	1	22351-035040	스프링핀 3.5X40	1	1	1				
12	1	22351-060040	스프링핀 6X40	1	1	1				
13	1	26106-080162	플랜지볼트 8X 16	4	4	4				

N: 구 ←○→ 신 Q: 구 ←×→ 신 R: 구 ←○→ 신 S: 구 ←×→ 신 W:추가 Z: 폐지 F: 세트변경 K: 수량변경

(C)Copy Rights YANMAR CO.,LTD and YANMAR AGRICULTURAL EQUIPMENT CO.,LTD.

Fig.76. 파이널피니언

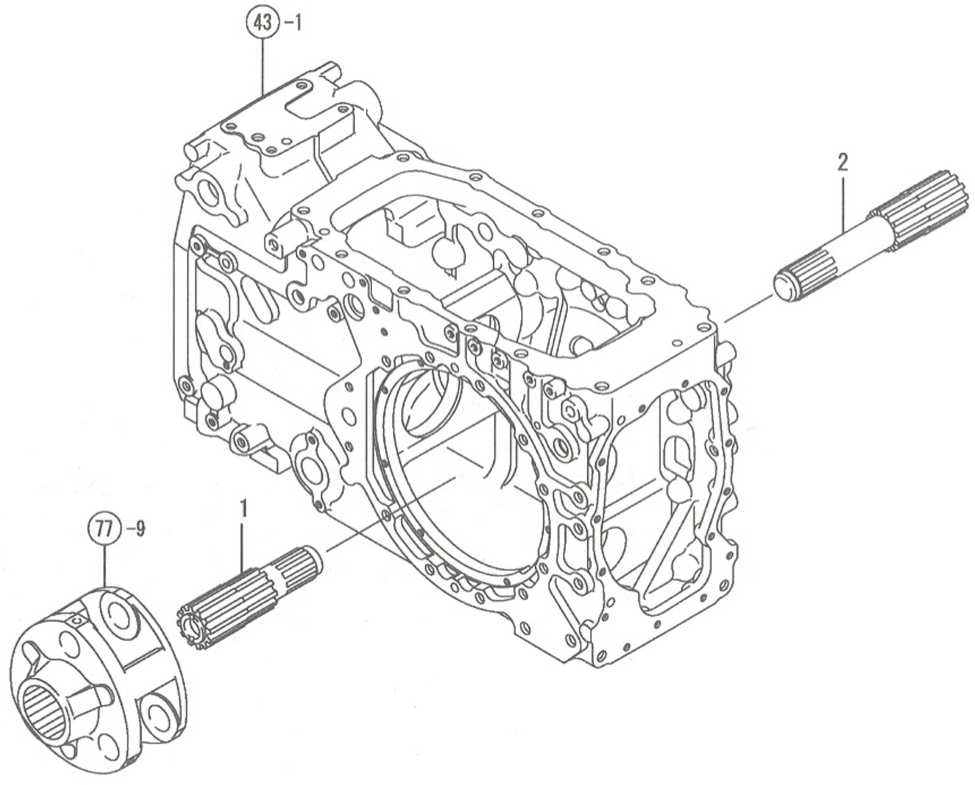

76. 파이널피니언

(A)=EG765-KPQ
(B)=EG775-KPQ
(C)=EG782-KPQ
(D)=
(E)=
(F)=

NO.	레벨	부품번호	부품명	수량 (A)	(B)	(C)	(D)	(E)	(F)	I	R
1	1	1A7450-33410	파이널피니언 L	1	1	1					
2	1	1A7450-33420	파이널피니언 R	1	1	1					

N: 구 → 신 Q: 구 → 신 R: 구 → 신 S: 구 → 신 W:추가 Z: 폐지 F: 세트변경 K:수량변경

(C)Copy Rights YANMAR CO.,LTD and YANMAR AGRICULTURAL EQUIPMENT CO.,LTD.

Fig.77. 파이널기어

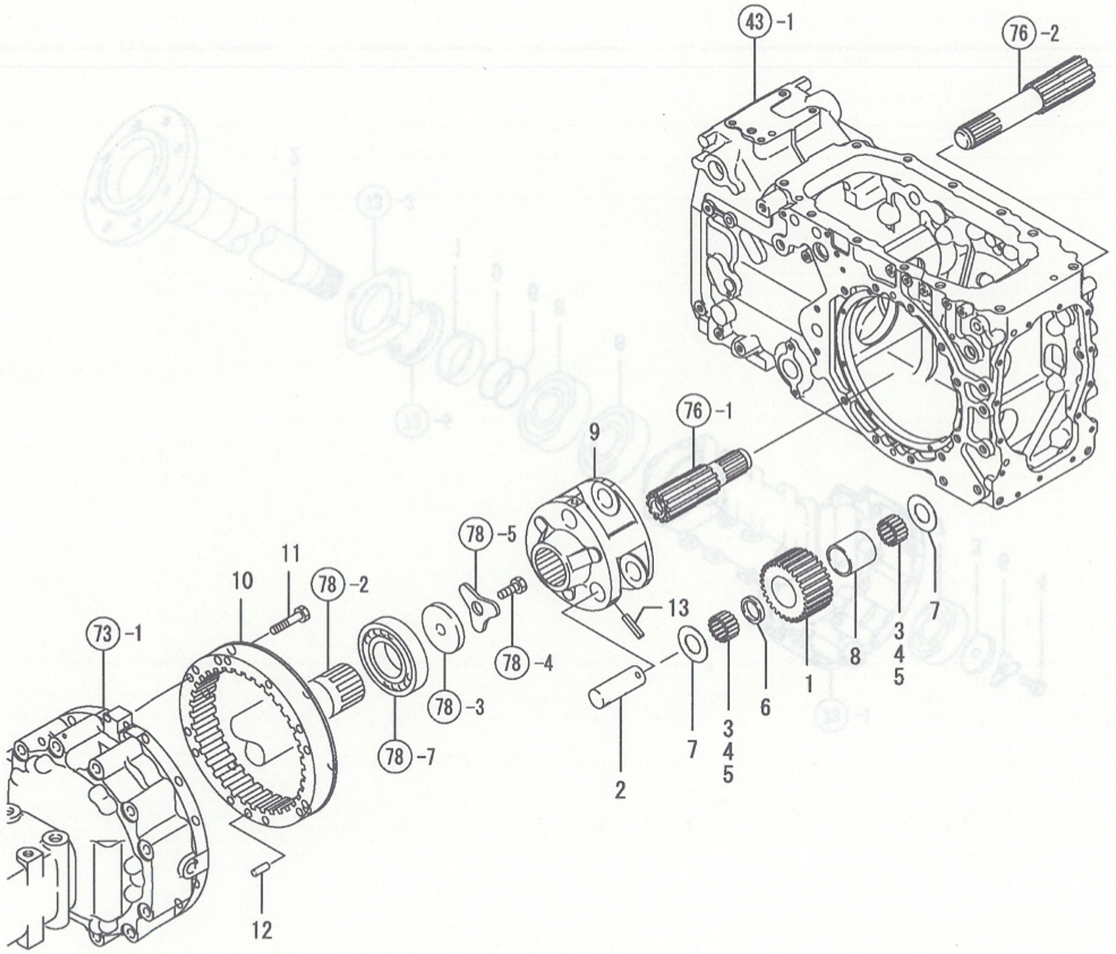

77. 파이널기어

(A)=EG765-KPQ
(B)=EG775-KPQ
(C)=EG782-KPQ
(D)=
(E)=
(F)=

NO.	레벨	부품번호	부품명	수량 (A)	(B)	(C)	(D)	(E)	(F)	I	R
1	1	1A7450-33510	피니언(유성	6	6	6					
2	1	1A7450-33520	피니언(유성	6	6	6					
3	1	1A7450-33530	니들 5X19.8	99	99	99					
4	1	1A7450-33530	니들 5X19.8	99	99	99					
5	1	1A7450-33530	니들 5X19.8	54	54	54					
6	1	1A7450-33540	칼러 28X37X6	6	6	6					
7	1	1A7450-33550	쓰러쓰트와셔 27X52X1	12	12	12					
8	1	1A7450-33560	부시 37X44.5X45	6	6	6					
9	1	1A7450-33570	유성캐리어	2	2	2					
10	1	1A7450-33580	내치차	2	2	2					
11	1	198217-33650	볼트 10* 55	24	24	24					
12	1	22312-120180	평행핀 12X18	4	4	4					
13	1	22351-080040	스프링핀 8X40	6	6	6					

N: 구 ←○→ 신 Q: 구 ←×→ 신 R: 구 ←○→ 신 S: 구 ←×→ 신 W:추가 Z:폐지 F:세트변경 K:수량변경

(C)Copy Rights YANMAR CO.,LTD and YANMAR AGRICULTURAL EQUIPMENT CO.,LTD.

Fig.78. 뒷차축

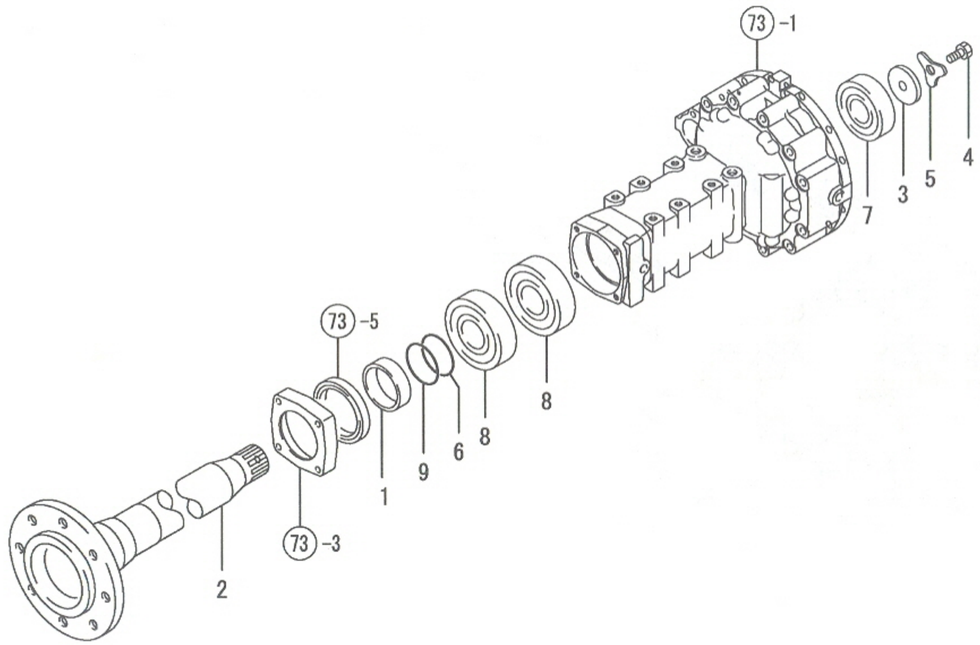

78. 뒷차축

(A)=EG765-KPQ
(B)=EG775-KPQ
(C)=EG782-KPQ
(D)=
(E)=
(F)=

NO.	레벨	부품번호	부품명	수량 (A)	(B)	(C)	(D)	(E)	(F)	I	R
1	1	198266-32680	시일칼러 75×88×25.5	2	2	2					
2	1	1A7450-34110	뒷차축	2	2	2					
3	1	198440-34130	와셔 13X64X9	2	2	2					
4	1	194640-34140	볼트(세목 M12X30	2	2	2					
5	1	194640-34150	쓰러쓰트와셔(뒤차축	2	2	2					
6	1	194120-34180	스페이셔 O링	2	2	2					
7	1	24101-060114	베어링 6011	2	2	2					
8	1	24101-060154	베어링 6015	4	4	4					
9	1	41852-000750	O링 G 75.0 ACM	2	2	2					

N: 구 신 Q: 구 신 R: 구 신 S: 구 신 W:추가 Z:폐지 F:세트변경 K:수량변경

(C)Copy Rights YANMAR CO.,LTD and YANMAR AGRICULTURAL EQUIPMENT CO.,LTD.

Fig.79. 뒤휠타이어

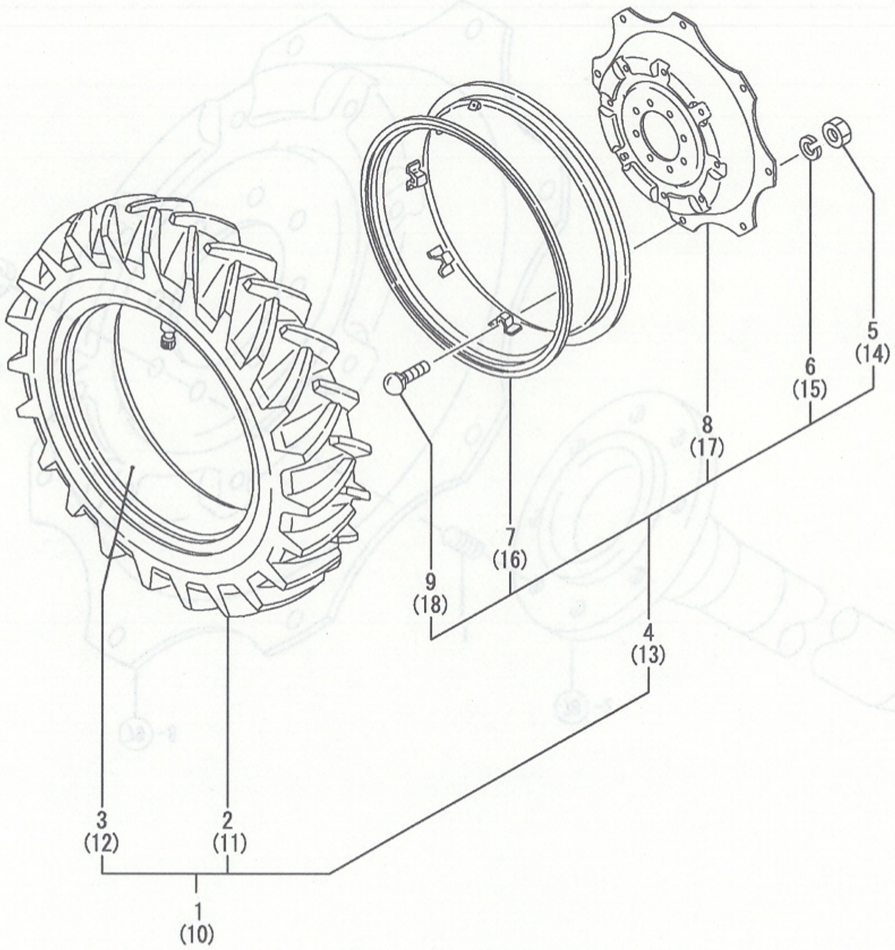

NPC-4990 79. 뒤휠타이어

(A)=EG765-KPQ (D)=
(B)=EG775-KPQ (E)=
(C)=EG782-KPQ (F)=

NO.	레벨	부품번호	부품명	수량 (A)	(B)	(C)	(D)	(E)	(F)	I	R
1	1	794660-34710	후륜L조합	1	1	1					
2	2	194120-34540	타이어 16.9-30(6)FSLSC	1	1	1					
3	2	1A6502-34920	튜브	1	1	1					
4	2	194660-34701	휠 14X30 조합	1	1	1					
5	3	194181-14180	너트(세목 16	8	8	8					
6	3	194065-34170	스프링와셔 16	8	8	8					
7	3	194120-34511	림 14X30	1	1	1					
8	3	194065-34720	디스크 30	1	1	1					
9	3	198268-34850	4각볼트 16X 70	8	8	8					
10	1	794660-34810	후륜R조합	1	1	1					
11	2	194120-34540	타이어 16.9-30(6)FSLSC	1	1	1					
12	2	1A6502-34920	튜브	1	1	1					
13	2	194660-34701	휠 14X30조합	1	1	1					
14	3	194181-14180	너트(세목 16	8	8	8					
15	3	194065-34170	스프링와셔 16	8	8	8					
16	3	194120-34511	림 14X30	1	1	1					
17	3	194065-34720	디스크ㅡ 30	1	1	1					
18	3	198268-34850	4각볼트 16X 70	8	8	8					

N: 구 ←○→ 신 Q: 구 ←×→ 신 R: 구 ←○→ 신 S: 구 ←×→ 신 W:추가 Z:폐지 F:세트변경 K:수량변경

(C)Copy Rights YANMAR CO.,LTD and YANMAR AGRICULTURAL EQUIPMENT CO.,LTD.

Fig.80. 허브볼트

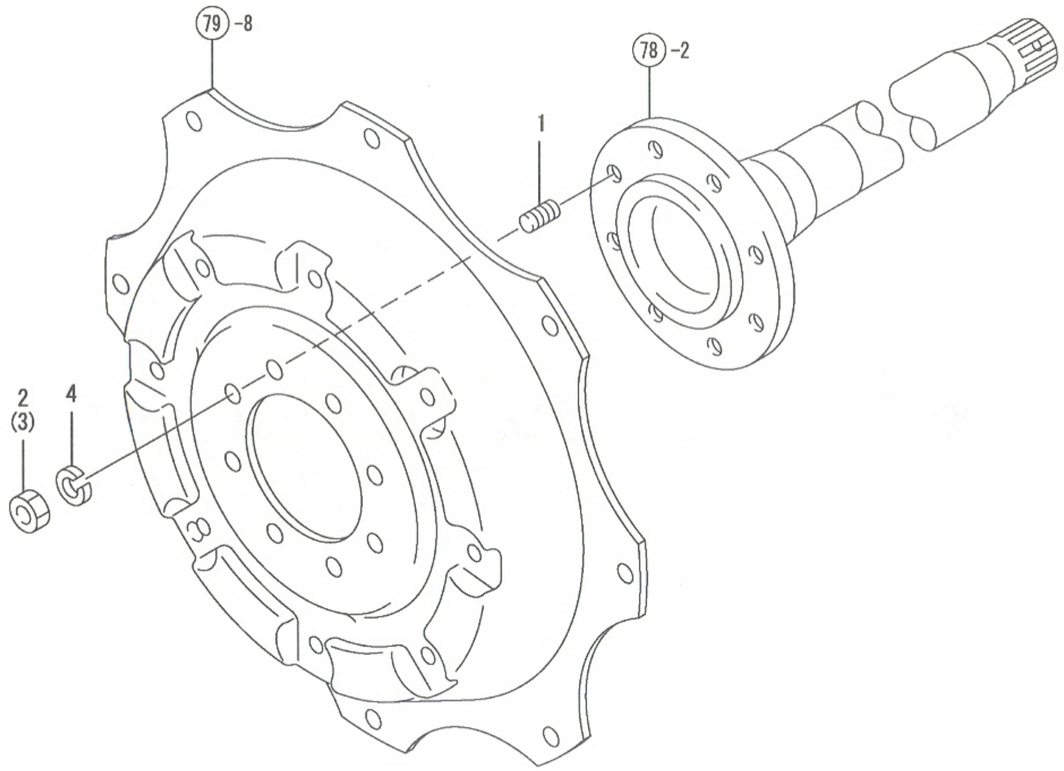

80. 허브볼트

(A)=EG765-KPQ
(B)=EG775-KPQ
(C)=EG782-KPQ
(D)=
(E)=
(F)=

NO.	레벨	부품번호	부품명	수량 (A)	(B)	(C)	(D)	(E)	(F)	I R
1	1	198269-34140	심음볼트 18 X 35	16	16	16				
2	1	194180-34951	너트 18×15	8	8	8				
3	1	194180-34951	너트 18×15	8	8	8				
4	1	194180-34960	고정와셔 18	16	16	16				

N: 구 ⟷ 신 Q: 구 ⟷ 신 R: 구 ⟷ 신 S: 구 ⟷ 신 W:추가 Z: 폐지 F: 세트변경 K:수량변경

(C)Copy Rights YANMAR CO.,LTD and YANMAR AGRICULTURAL EQUIPMENT CO.,LTD.

Fig.81. 브레이크

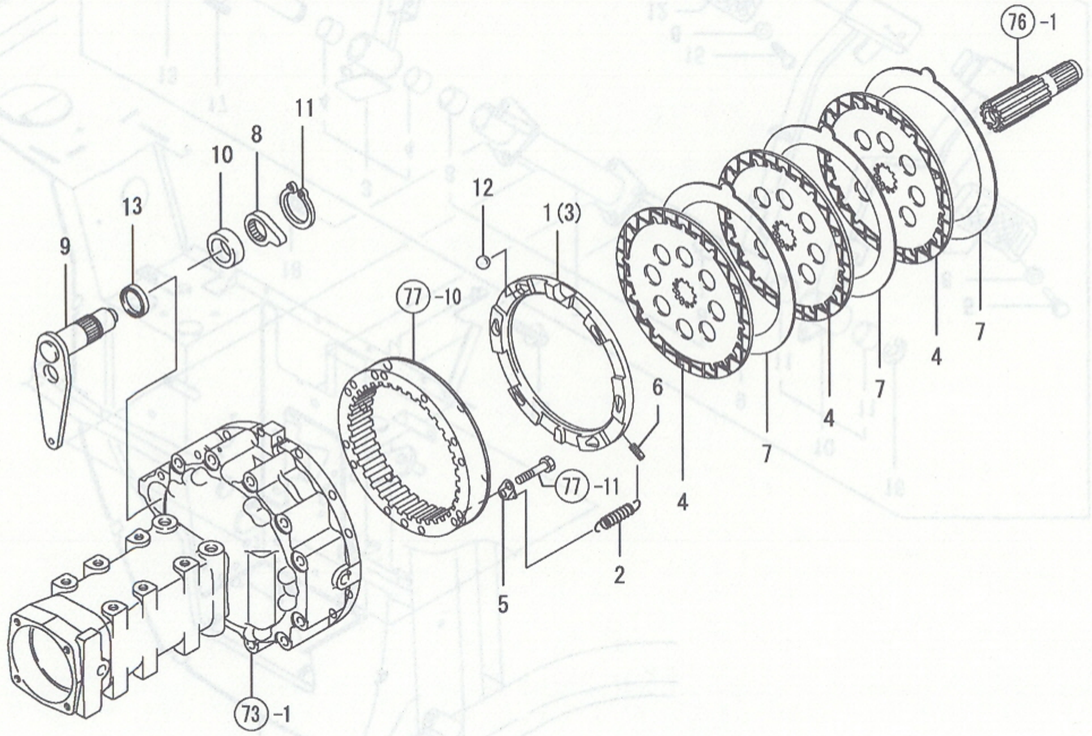

81. 브레이크

(A)=EG765-KPQ
(B)=EG775-KPQ
(C)=EG782-KPQ
(D)=
(E)=
(F)=

NO.	레벨	부품번호	부품명	수량 (A)	(B)	(C)	(D)	(E)	(F)	I	R
1	1	1A7450-36311	액튜에이터L	1	1	1					
2	1	194205-36320	스프링(액튜에이터	4	4	4					
3	1	1A7450-36321	액튜에이터F	1	1	1					
4	1	1A7450-36351	마찰판	6	6	6					
5	1	1A7450-36380	후크(리턴스프링	4	4	4					
6	1	1A7450-36390	볼트(리턴스프링	4	4	4					
7	1	1A7450-36520	철판 3.2	6	6	6					
8	1	1A7450-36710	캠레버	2	2	2					
9	1	1A7450-36730	캠레버축	2	2	2					
10	1	1A7450-36790	슬리브(캠레버	2	2	2					
11	1	22242-000350	스냅링C(축 35	2	2	2					
12	1	24190-180001	강구 9/16	12	12	12					
13	1	24423-355008	오일시일 TC355008	2	2	2					

N: 구 ⟷ 신 Q: 구 ⟷ 신 R: 구 ⟷ 신 S: 구 ⟷ 신 W:추가 Z:폐지 F:세트변경 K:수량변경

(C)Copy Rights YANMAR CO.,LTD and YANMAR AGRICULTURAL EQUIPMENT CO.,LTD.

Fig.82. 페달

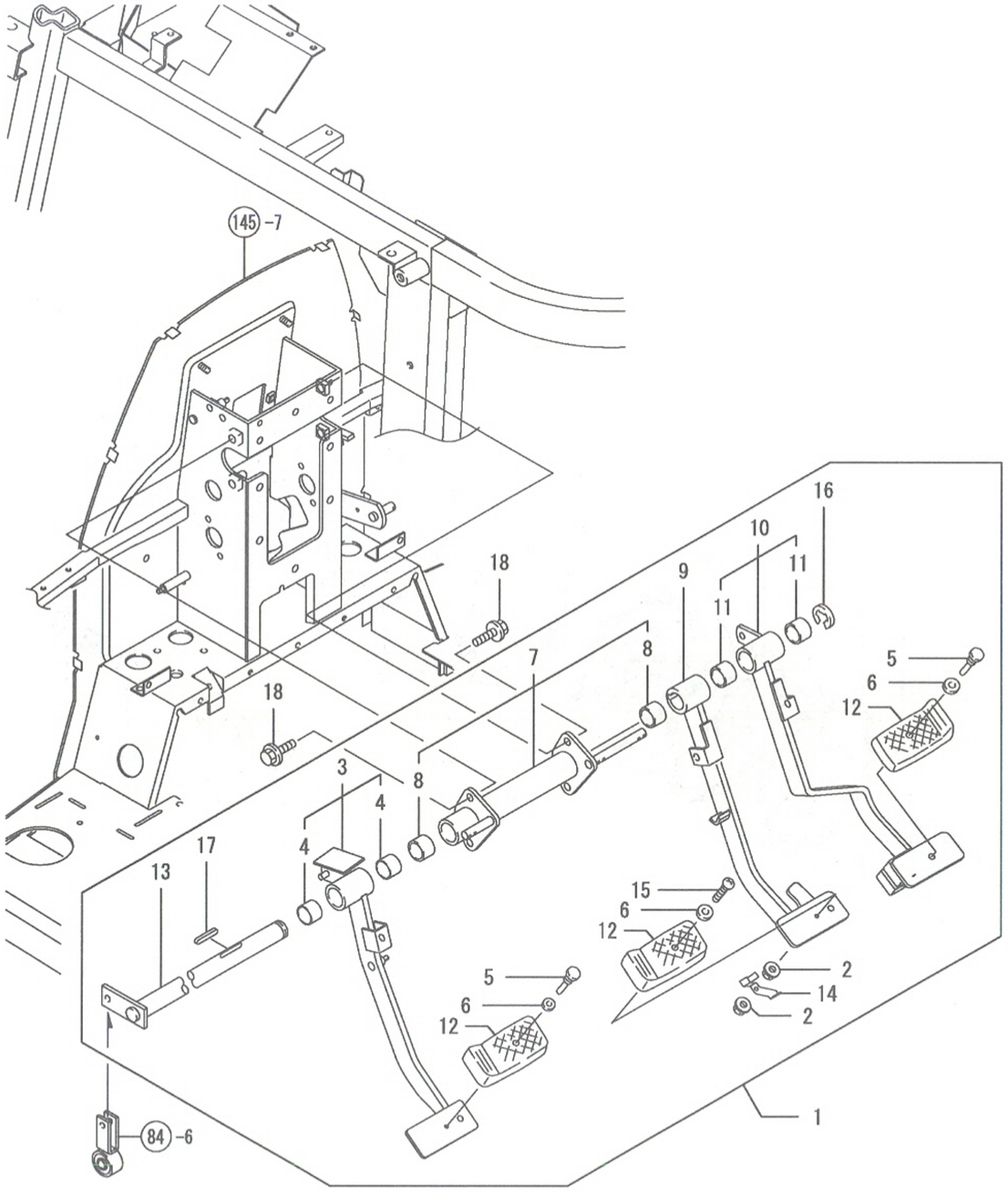

82. 페달

(A)=EG765-KPQ
(B)=EG775-KPQ
(C)=EG782-KPQ
(D)=
(E)=
(F)=

NO.	레벨	부품번호	부품명	수량 (A)	(B)	(C)	(D)	(E)	(F)	I R
1	1	1A7450-37202	페달유니트	1	1	1				
2	2	194990-22120	와셔붙이너트 5	2	2	2				
3	2	1A7450-22401	클러치페달조합	1	1	1				
4	3	198448-37360	부시 25X28X20	2	2	2				
5	2	198133-22510	리벳(페달헤드	2	2	2				
6	2	198133-22530	와셔(페달헤드	3	3	3				
7	2	198448-37250	리테이너(페달축조합	1	1	1				
8	3	198448-37360	부시 25X28X20	2	2	2				
9	2	198535-37301	브레이크페달 L조합	1	1	1				
10	2	1A7450-37401	브레이크페달 R조합	1	1	1				
11	3	198448-37360	부시 25X28X20	2	2	2				
12	2	198071-37510	페달헤드조합	3	3	3				
13	2	1A7450-37550	브레이크축	1	1	1				
14	2	198475-37770	고정스프링	1	1	1				
15	2	198475-37780	냄비소나사 5 X 25	1	1	1				
16	2	22272-000190	스냅링 E-19	1	1	1				
17	2	22512-070400	키이 7X 40	1	1	1				
18	1	26106-100202	플랜지볼트 10X 20	4	4	4				

(C)Copy Rights YANMAR CO.,LTD and YANMAR AGRICULTURAL EQUIPMENT CO.,LTD.

Fig.83. 브레이크링크(본체

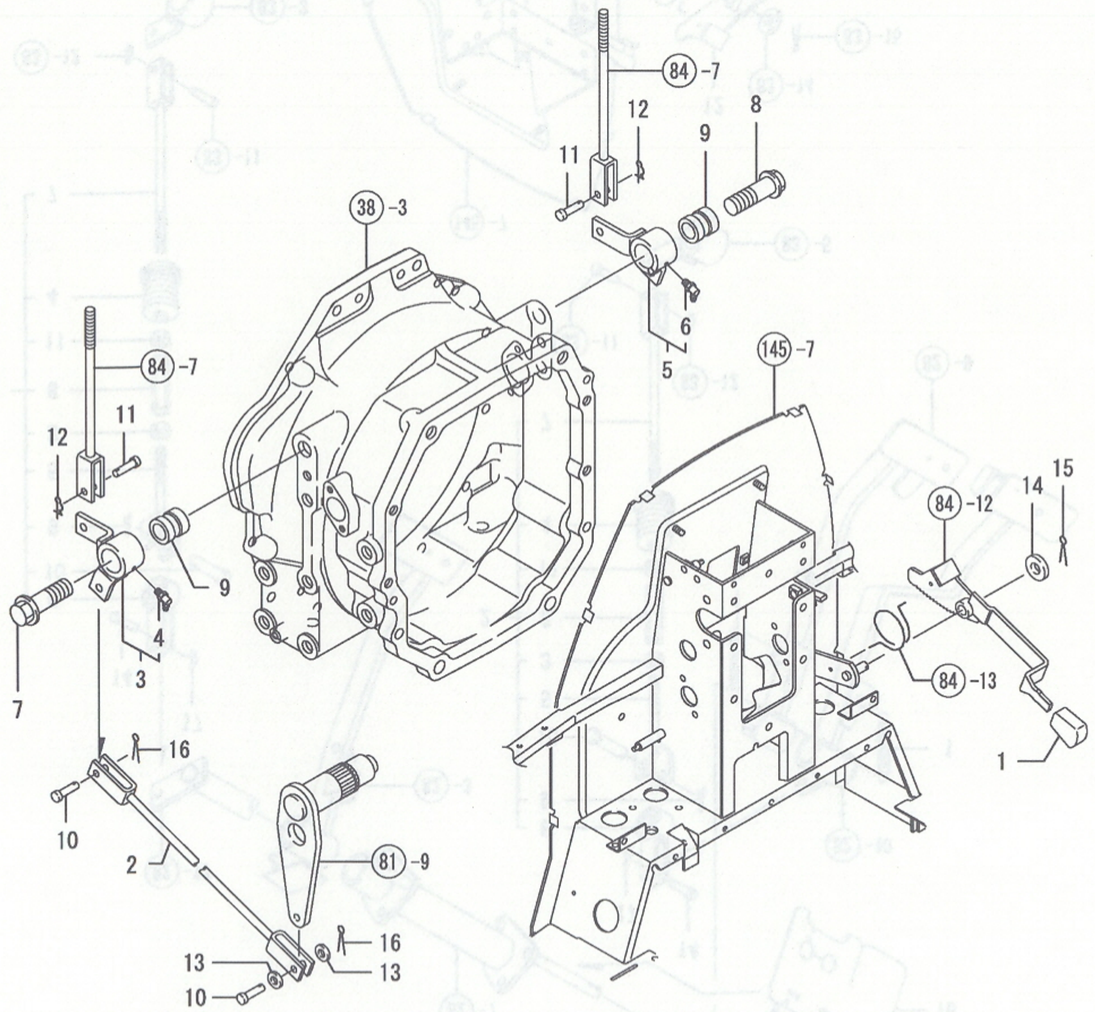

83. 브레이크링크(본체

(A)=EG765-KPQ (D)=
(B)=EG775-KPQ (E)=
(C)=EG782-KPQ (F)=

NO.	레벨	부품번호	부품명	수량 (A)	(B)	(C)	(D)	(E)	(F)	I	R
1	1	198273-28520	손잡이(주차브레이크	1	1	1					
2	1	1A7450-37370	브레이크로드	2	2	2					
3	1	1A7450-37461	브레이크아암 L조합	1	1	1					
4	2	1A7450-37540	그리스니플	1	1	1					
5	1	1A7450-37471	브레이크아암 R조합	1	1	1					
6	2	1A7450-37540	그리스니플	1	1	1					
7	1	198071-37781	플랜지볼트 M20-우	1	1	1					
8	1	198071-37791	플랜지볼트 M20-좌	1	1	1					
9	1	198071-37820	스페이셔 20/29	2	2	2					
10	1	198220-37900	두부핀 8X24	4	4	4					
11	1	198220-37900	두부핀 8X24	2	2	2					
12	1	1C6281-52320	빠짐방지스냅핀 8	2	2	2					
13	1	22137-080000	평와셔(마 8	4	4	4					
14	1	22137-120000	평와셔(마 12	1	1	1					
15	1	22417-250300	할핀 2.5X30	1	1	1					
16	1	22417-250300	할핀 2.5X30	4	4	4					

N: 구 ←○→ 신 Q: 구 ←×→ 신 R: 구 ←○→ 신 S: 구 ←×→ 신 W:추가 Z: 폐지 F: 세트변경 K:수량변경

(C)Copy Rights YANMAR CO.,LTD and YANMAR AGRICULTURAL EQUIPMENT CO.,LTD.

Fig.84. 브레이크링크(캐빈바닥

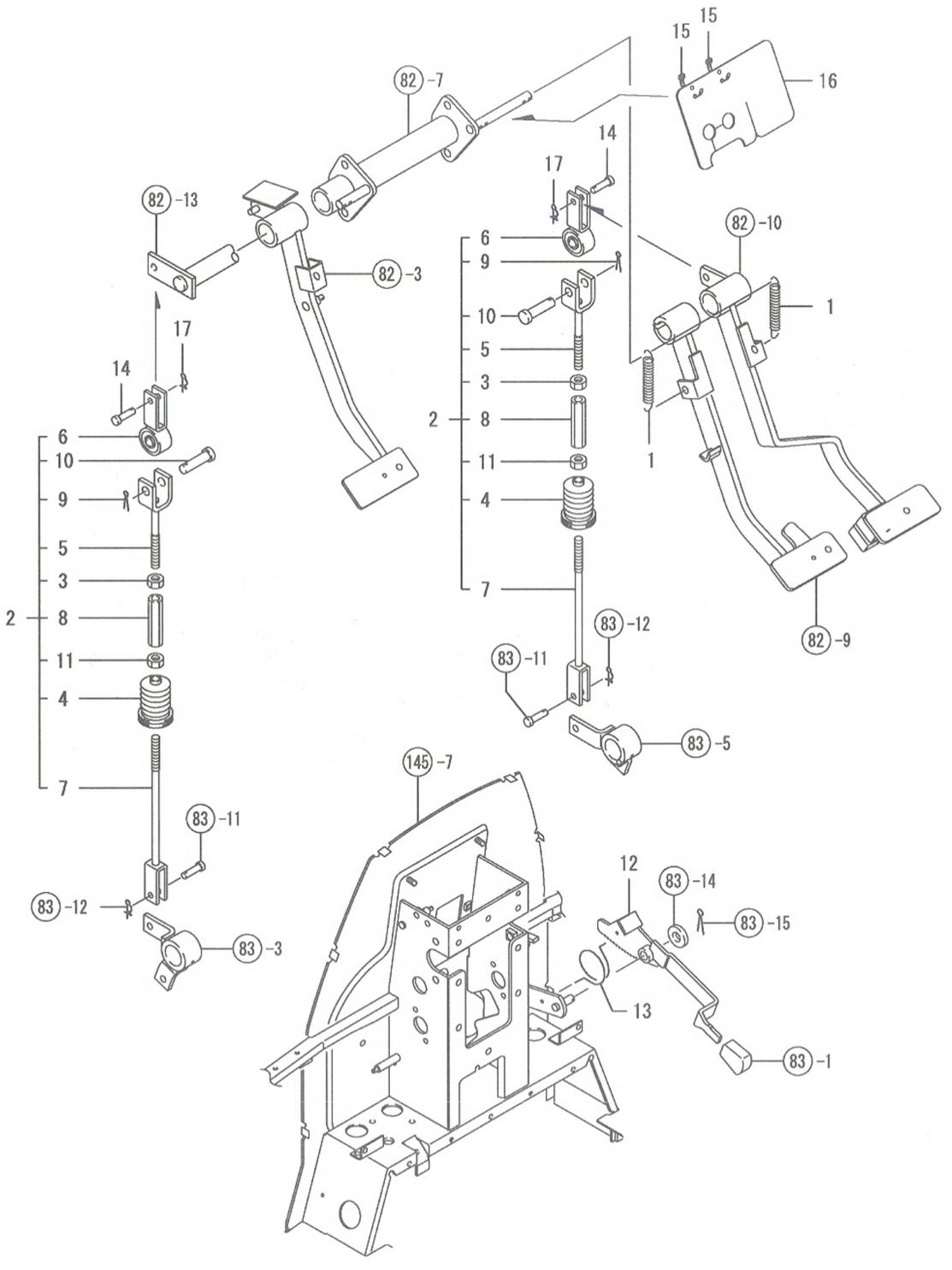

84. 브레이크링크(캐빈바닥

(A)=EG765-KPQ
(B)=EG775-KPQ
(C)=EG782-KPQ
(D)=
(E)=
(F)=

NO.	레벨	부품번호	부품명	수량 (A)	(B)	(C)	(D)	(E)	(F)	I	R
1	1	198290-37510	리턴스프링	2	2	2					
2	1	1A7450-37610	브레이크로드조합	2	2	2					
3	2	194150-22480	너트(좌나사 10	2	2	2					
4	2	198448-37450	부츠(브레이크로드	2	2	2					
5	2	198448-37530	브레이크로드(좌나사	2	2	2					
6	2	198448-37600	브레이크로드(A조합	2	2	2					
7	2	1A7450-37620	브레이크로드(우나사	2	2	2					
8	2	194130-37730	턴버클 M10X70	2	2	2					
9	2	22417-200300	할핀 2.0X30	2	2	2					
10	2	22487-120400	두부핀 12X 40	2	2	2					
11	2	26716-100002	너트 10	2	2	2					
12	1	1A7450-37650	고정레버(브레이크	1	1	1					
13	1	198475-37690	고정스프링	1	1	1					
14	1	198220-37900	두부핀 8X24	2	2	2					
15	1	198153-51810	나일론밴드 150	2	2	2					
16	1	1A7450-51820	배선커버	1	1	1					
17	1	1C6281-52320	빠짐방지스냅핀 8	2	2	2					

N: 구 ⟷ 신　Q: 구 ⟷ 신　R: 구 ⟷ 신　S: 구 ⟷ 신　W:추가　Z:폐지　F:세트변경　K:수량변경

(C)Copy Rights YANMAR CO.,LTD and YANMAR AGRICULTURAL EQUIPMENT CO.,LTD.

Fig.85. 유압펌프

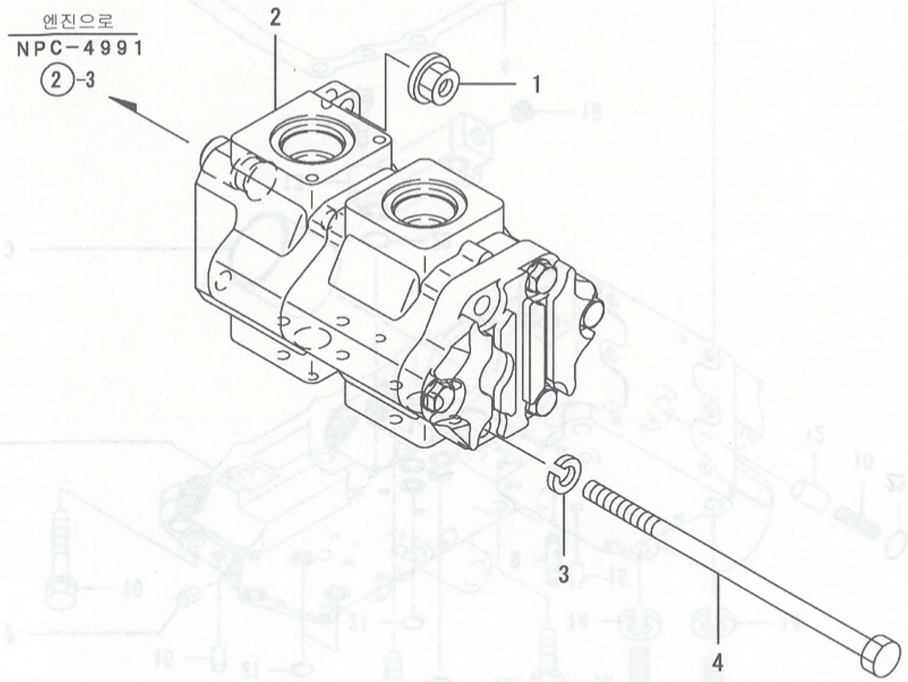

NPC-4990 85. 유압펌프

(A)=EG765-KPQ (D)=
(B)=EG775-KPQ (E)=
(C)=EG782-KPQ (F)=

NO.	레벨	부품번호	부품명	수량 (A)	(B)	(C)	(D)	(E)	(F)	I	R
1	1	194990-22140	와셔붙이너트 8	2	2	2					
2	1	1A7450-41110	유압펌프 PWF2-D-16×11AK	1	1	1					
3	1	22217-080000	스프링와셔 8	2	2	2					
4	1	26116-081702	플랜지볼트 8X170	2	2	2					

N: 구 신 Q: 구 신 R: 구 신 S: 구 신 W:추가 Z: 폐지 F: 세트변경 K: 수량변경

(C)Copy Rights YANMAR CO.,LTD and YANMAR AGRICULTURAL EQUIPMENT CO.,LTD.

Fig.86. 유압밸브케이스

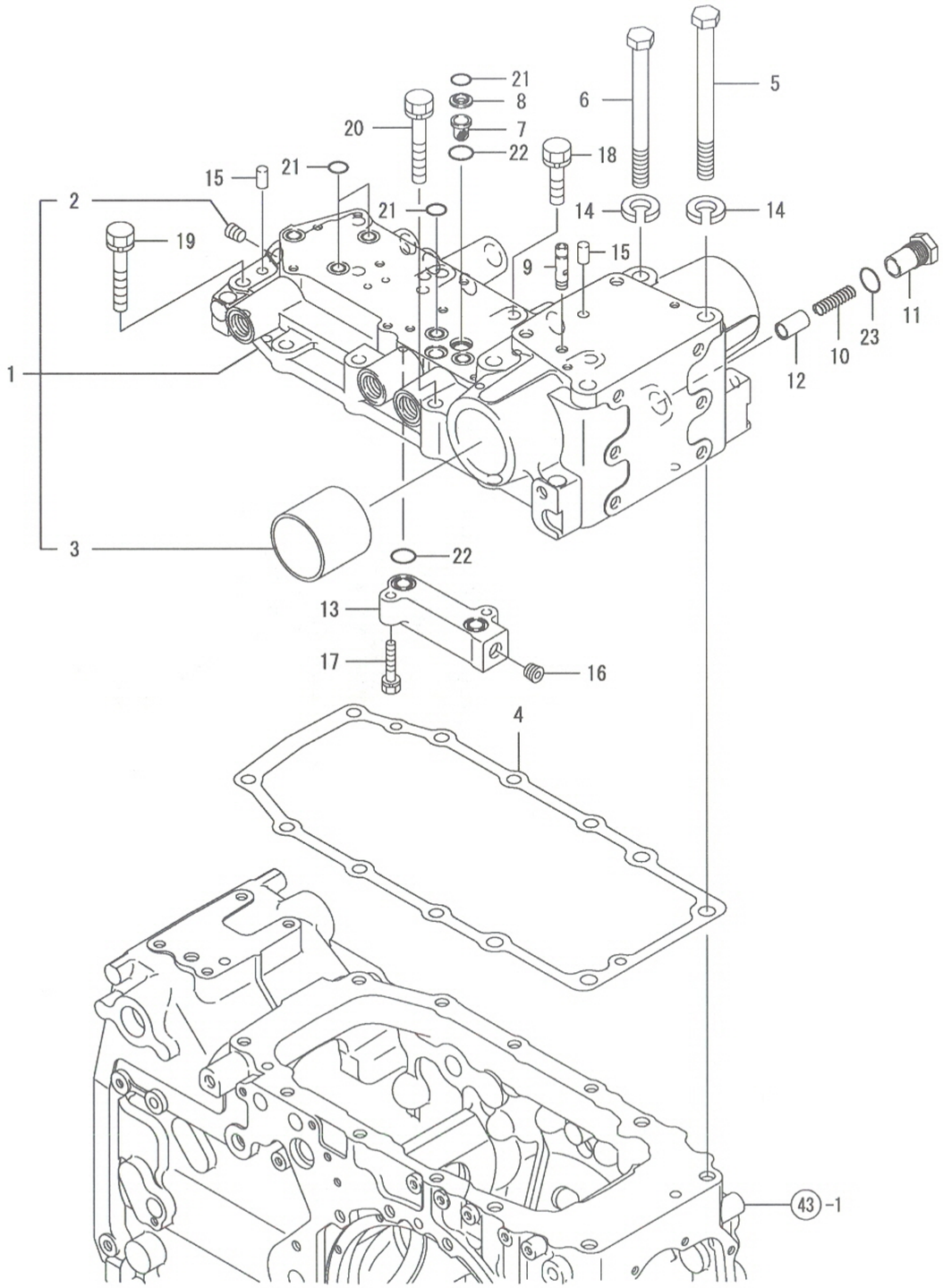

86. 유압밸브케이스

(A)=EG765-KPQ
(B)=EG775-KPQ
(C)=EG782-KPQ
(D)=
(E)=
(F)=

NO.	레벨	부품번호	부품명	Q'TY (A)	(B)	(C)	(D)	(E)	(F)	¼ö®
1	1	1A7450-42101	유압밸브케이스조합	1	1	1				
2	2	23871-030000	나사플러그 PT3/8	1	1	1				
3	2	24550-060600	드라이부시 60 X 60	2	2	2				
4	1	1A7450-42150	패킹(유압케이스	1	1	1				
5	1	1A7450-42181	볼트 14X170	2	2	2				
6	1	1A7450-42191	볼트 14X155	2	2	2				
7	1	194556-42220	스트레이너 A	1	1	1				
8	1	1A7450-42260	스트레이너서포트	1	1	1				
9	1	194555-42280	에어브리더	1	1	1				
10	1	1A7450-43320	스프링(릴리프	1	1	1				
11	1	1A7450-43380	플러그(세컨드릴리프	1	1	1				
12	1	1A7450-43390	릴리프밸브	1	1	1				
13	1	1A7450-48590	바이패스블록	1	1	1				
14	1	22217-140000	스프링와셔 14	4	4	4				
15	1	22312-100180	평행핀 10X 18	2	2	2				
16	1	23871-030000	나사플러그 PT3/8	1	1	1				
17	1	26013-080402	볼트(S 8X 40	2	2	2				
18	1	26013-120402	볼트(S 12X 40	4	4	4				
19	1	26013-120702	볼트(S 12X70	2	2	2				
20	1	26013-120752	볼트(S 12X 75	2	2	2				
21	1	41850-000160	O링 16.0	4	4	4				
22	1	41850-000180	O링 18.0	2	2	2				
23	1	41850-000200	O링 20.0	1	1	1				

N: 구 ←○→ 신 Q: 구 ←×→ 신 R: 구 ←○→ 신 S: 구 ←×→ 신 W:추가 Z:폐지 F:세트변경 K:수량변경

(C)Copy Rights YANMAR CO.,LTD and YANMAR AGRICULTURAL EQUIPMENT CO.,LTD.

Fig.87. 외장실린더

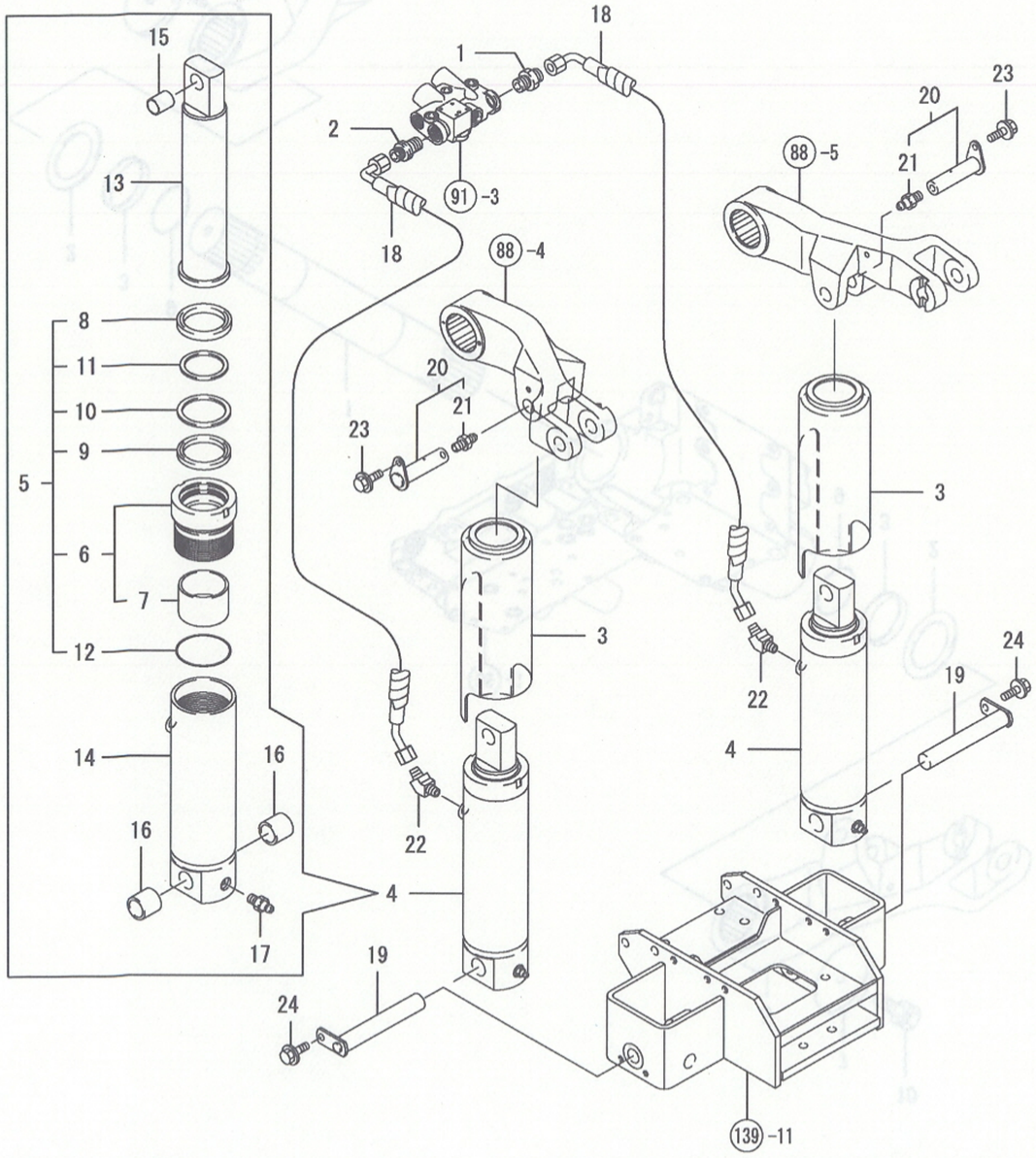

87. 외장실린더

(A)=EG765-KPQ
(B)=EG775-KPQ
(C)=EG782-KPQ
(D)=
(E)=
(F)=

NO.	레벨	부품번호	부품명	수량 (A)	(B)	(C)	(D)	(E)	(F)	I R
1	1	198266-24980	피팅 3/8	1	1	1				
2	1	1A7450-24980	피팅 3/8	1	1	1				
3	1	1A7450-42510	실린더커버	2	2	2				
4	1	1A7450-43100	유압실린더 6조합5	2	2	2				
5	2	1A7450-43280	실린더캡조합	2	2	2				
6	3	1A7450-43270	캡조합	2	2	2				
7	4	24550-065500	드라이부시 65 X 50	2	2	2				
8	3	198266-43391	스크레이퍼 65	2	2	2				
9	3	198266-43400	패킹 65	2	2	2				
10	3	198266-43421	백업링 65	2	2	2				
11	3	198266-43480	소프트와이퍼 65	2	2	2				
12	3	41853-000800	O링 G80.0 HNBR	2	2	2				
13	2	1A7450-43310	로드조합	2	2	2				
14	2	1A7450-43330	튜브서브조합	2	2	2				
15	2	1A7450-43370	드라이부시 22X25X30	2	2	2				
16	2	24550-025300	드라이부시 25X30	4	4	4				
17	2	24761-020000	그리스니플 PT1/8,GREASE	2	2	2				
18	1	1A7450-43461	유압호스	2	2	2				
19	1	1A7450-43611	핀조합(실린더	2	2	2				
20	1	1A7450-43641	핀(실린더 H	2	2	2				
21	2	1A7450-43680	그리스니플 M6	2	2	2				
22	1	23394-030000	죠인트 45RGI 3/8	2	2	2				
23	1	26106-080122	플랜지볼트 8X 12	2	2	2				
24	1	26106-100162	플랜지볼트10X 16	2	2	2				

N: 구 ←○→ 신 Q: 구 ←×→ 신 R: 구 ←○→ 신 S: 구 ←×→ 신 W:추가 Z:폐지 F:세트변경 K:수량변경

(C)Copy Rights YANMAR CO.,LTD and YANMAR AGRICULTURAL EQUIPMENT CO.,LTD.

Fig.88. 리프트크랭크

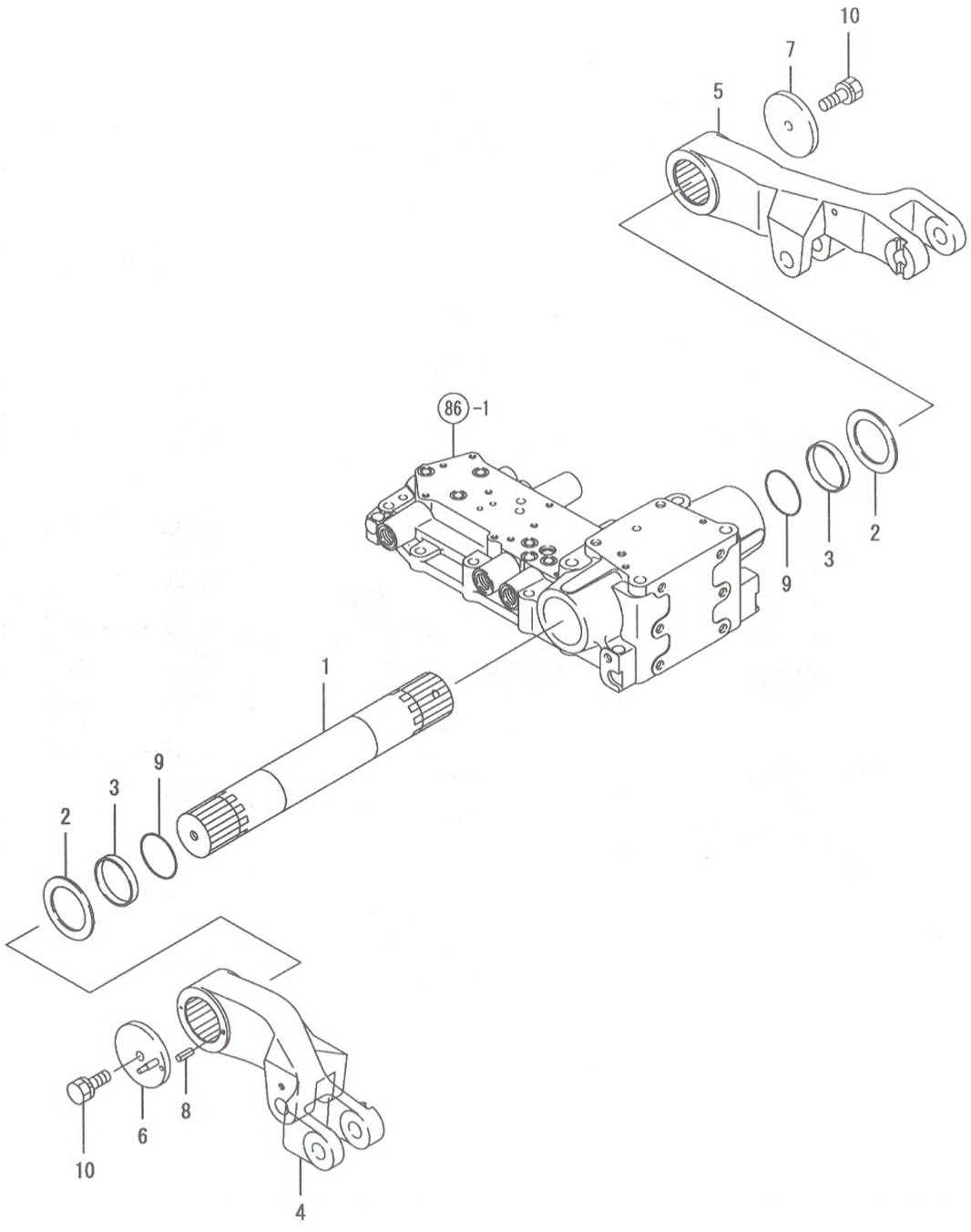

88. 리프트크랭크

(A)=EG765-KPQ
(B)=EG775-KPQ
(C)=EG782-KPQ
(D)=
(E)=
(F)=

NO.	레벨	부품번호	부품명	수량 (A)	(B)	(C)	(D)	(E)	(F)	I R
1	1	1A7450-44210	리프팅축	1	1	1				
2	1	194450-44230	쓰러쓰트와셔 60X85X2	2	2	2				
3	1	1A7450-44260	칼러(고정축	2	2	2				
4	1	1A7450-44410	리프트아암 L	1	1	1				
5	1	1A7450-44420	리프트아암 R	1	1	1				
6	1	1A7450-44510	아암조합(피드백	1	1	1				
7	1	1A7450-44540	잡이(리프트축	1	1	1				
8	1	22351-060016	스프링핀 6X16	1	1	1				
9	1	24321-000600	O링 1A G-60.0	2	2	2				
10	1	26013-120352	볼트(S 12X 35	2	2	2				

N: 구 ⟷ 신 Q: 구 ⟷ 신 R: 구 ⟷ 신 S: 구 ⟷ 신 W:추가 Z:폐지 F:세트변경 K:수량변경

(C)Copy Rights YANMAR CO.,LTD and YANMAR AGRICULTURAL EQUIPMENT CO.,LTD.

Fig.89. 컨트롤

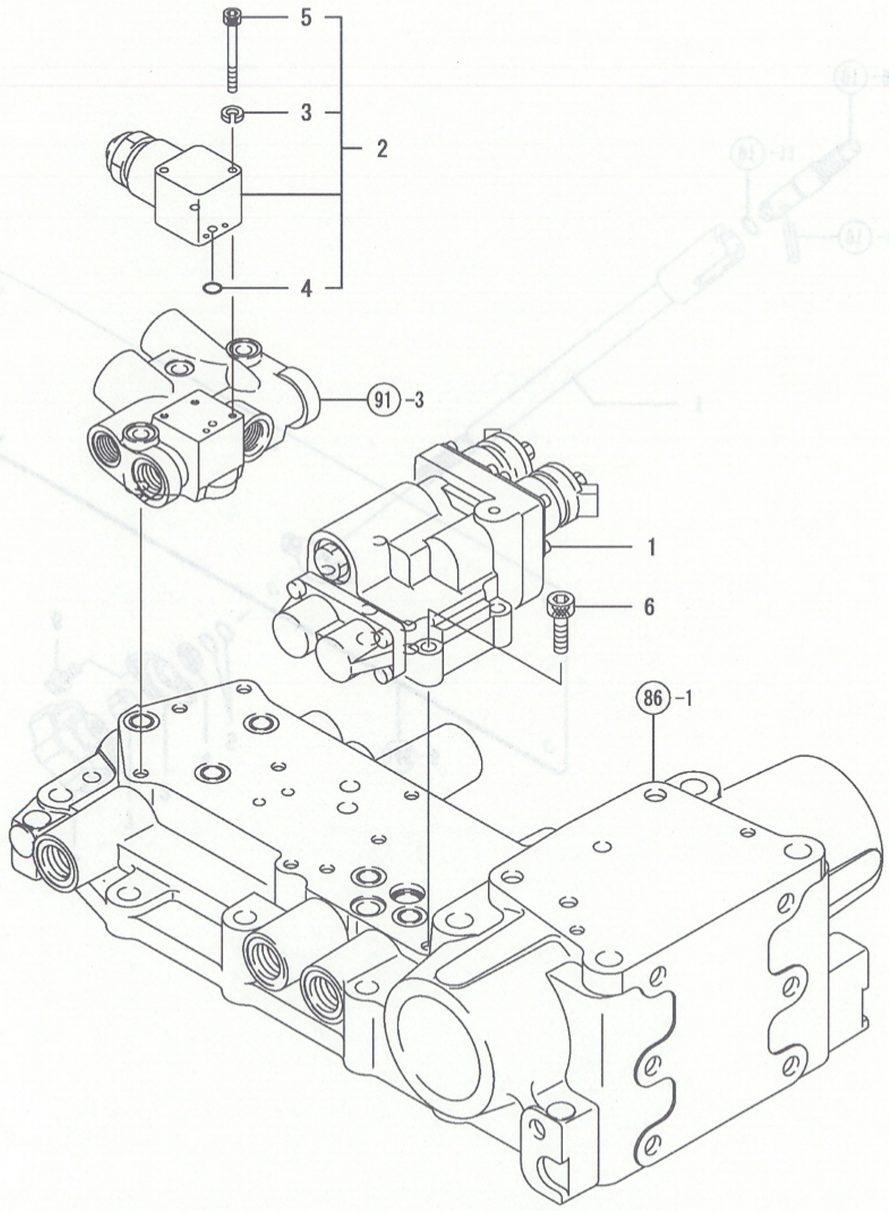

89. 컨트롤

(A)=EG765-KPQ (D)=
(B)=EG775-KPQ (E)=
(C)=EG782-KPQ (F)=

NO.	레벨	부품번호	부품명	수량 (A)	(B)	(C)	(D)	(E)	(F)	I R
1	1	1A7450-45102	전자밸브조합	1	1	1				
2	1	198448-45150	솔레노이드밸브조합	1	1	1				
3	2	22217-040000	스프링와셔 4	2	2	2				
4	2	24341-000080	O링 1A S-8.0	2	2	2				
5	2	26450-040402	6각홈볼트 4*40	2	2	2				
6	1	26450-080352	6각홈볼트 8X 35	4	4	4				

N: 구 ←o— 신 Q: 구 ←x— 신 R: 구 ←o→ 신 S: 구 ←x→ 신 W:추가 Z: 폐지 F: 세트변경 K: 수량변경

(C)Copy Rights YANMAR CO.,LTD and YANMAR AGRICULTURAL EQUIPMENT CO.,LTD.

Fig.90. 스톱볼트

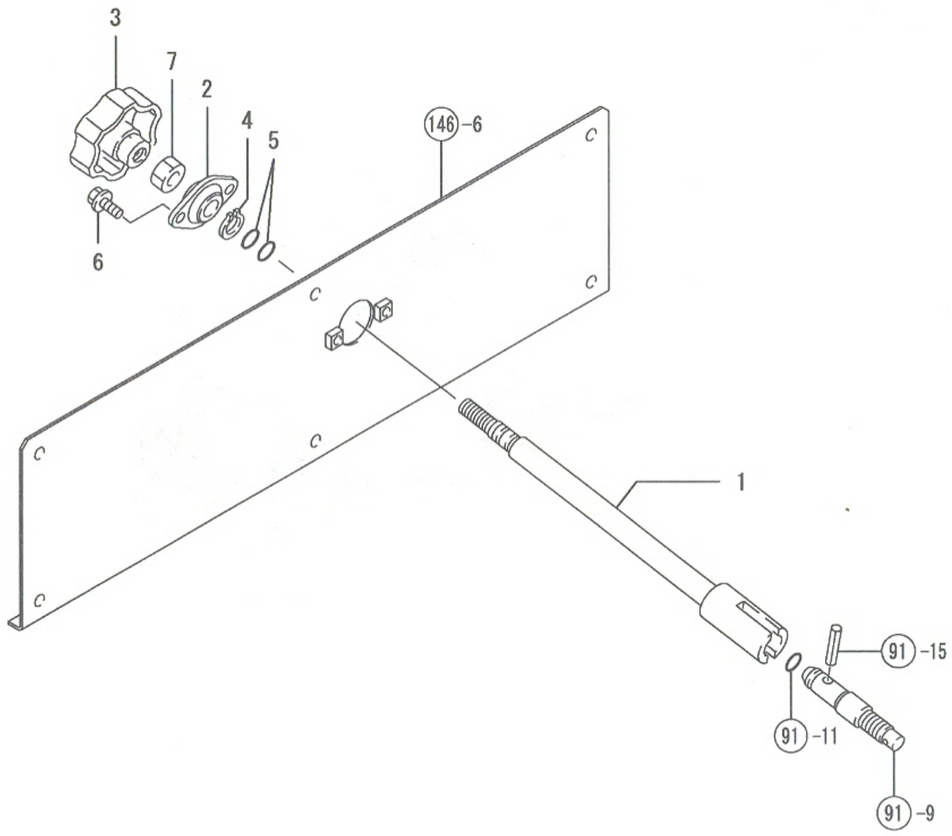

90. 스톱볼트

(A)=EG765-KPQ
(B)=EG775-KPQ
(C)=EG782-KPQ
(D)=
(E)=
(F)=

NO.	레벨	부품번호	부품명	수량 (A)	(B)	(C)	(D)	(E)	(F)	I R
1	1	1A7450-46580	스톱볼트	1	1	1				
2	1	198448-46610	미니플랜지유니트 12 조합	1	1	1				
3	1	1A8160-46670	손잡이(스톱밸브	1	1	1				
4	1	22242-000110	스냅링C(축 11	1	1	1				
5	1	24311-000090	O링 1A P-9.0	2	2	2				
6	1	26106-060162	플랜지너트 6X 16	2	2	2				
7	1	26716-100002	너트 10	1	1	1				

N: 구 ⟷ 신 Q: 구 ⟷ 신 R: 구 ⟷ 신 S: 구 ⟷ 신 W:추가 Z: 폐지 F: 세트변경 K: 수량변경

(C)Copy Rights YANMAR CO.,LTD and YANMAR AGRICULTURAL EQUIPMENT CO.,LTD.

Fig.91. 밸브헤드

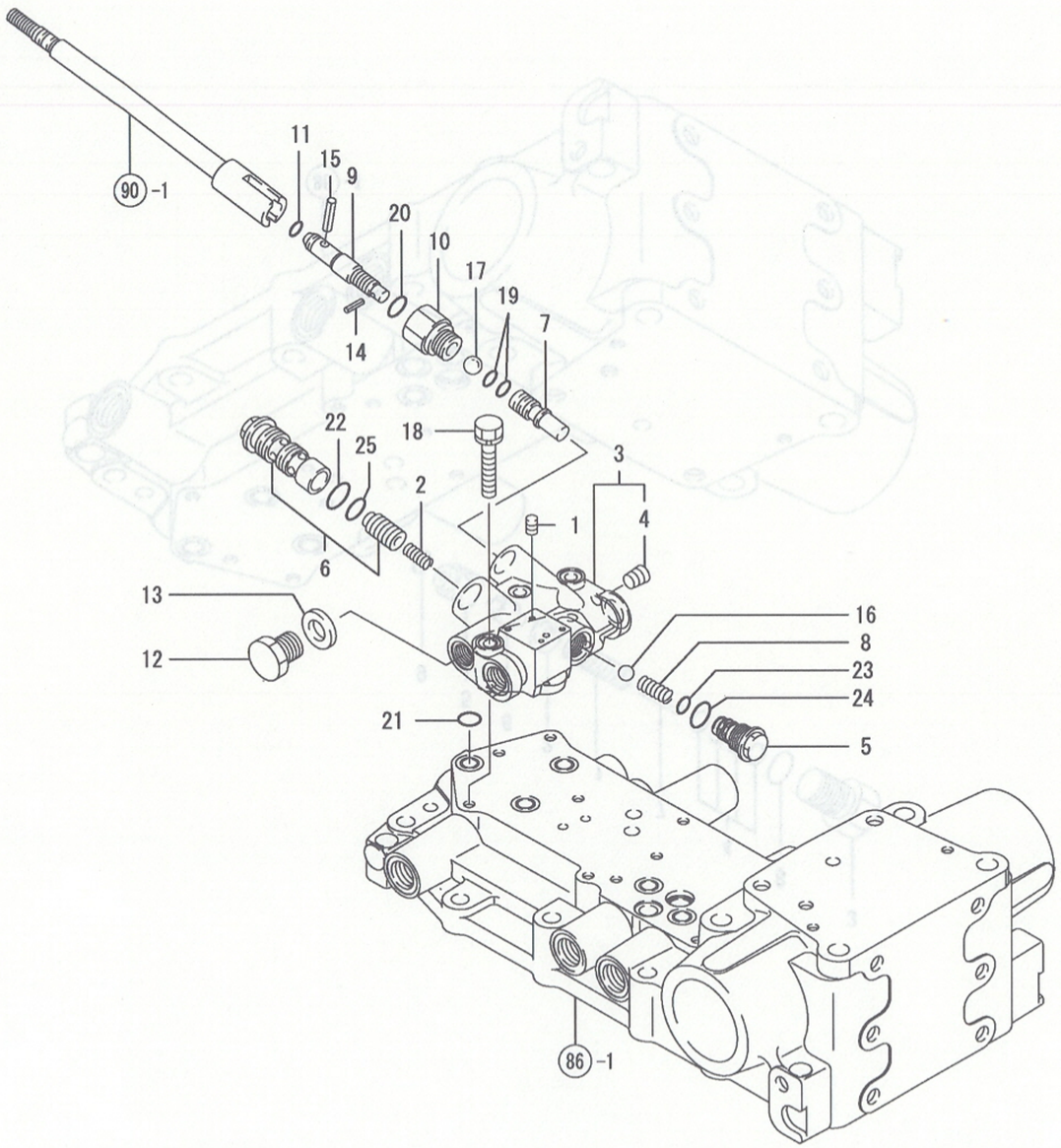

NPC-4990 91. 밸브헤드

(A)=EG765-KPQ (D)=
(B)=EG775-KPQ (E)=
(C)=EG782-KPQ (F)=

NO.	레벨	부품번호	부품명	수량 (A)	(B)	(C)	(D)	(E)	(F)	I	R
1	1	198448-43331	오리피스(체크밸브	1	1	1					
2	1	198448-43340	스프링(체크밸브	1	1	1					
3	1	1A7450-43410	유압밸브헤드조합	1	1	1					
4	2	23876-010000	나사플러그 PT1/8	1	1	1					
5	1	1A7260-43450	플러그(체크밸브	1	1	1					
6	1	198268-43500	체크밸브조합	1	1	1					
7	1	198448-46300	스톱밸브	1	1	1					
8	1	194555-46380	체크스프링	1	1	1					
9	1	198448-46621	스톱볼트	1	1	1					
10	1	198448-46630	홀더밸브	1	1	1					
11	1	198448-46660	O링 10	1	1	1					
12	1	194312-46750	6각플러그 PF3/8	1	1	1					
13	1	194555-77910	패킹 10	1	1	1					
14	1	22351-030016	스프링핀 3X16	1	1	1					
15	1	22351-060028	스프링핀 6X28	1	1	1					
16	1	24190-130003	강구 13/32	1	1	1					
17	1	24190-150002	강구 15/32	1	1	1					
18	1	26013-080502	볼트(S 8X 50	3	3	3					
19	1	41850-000110	O링 11.0	2	2	2					
20	1	41850-000150	O링 15.0	1	1	1					
21	1	41850-000160	O링 16.0	3	3	3					
22	1	41850-000220	O링 22.0	1	1	1					
23	1	41851-000120	O링 P 12.0 HNBR	1	1	1					
24	1	41851-000180	O링 18.0	1	1	1					
25	1	41856-010180	O링 1018	1	1	1					

N: 구 신 Q: 구 신 R: 구 신 S: 구 신 W:추가 Z:폐지 F:세트변경 K:수량변경

(C)Copy Rights YANMAR CO.,LTD and YANMAR AGRICULTURAL EQUIPMENT CO.,LTD.

Fig.92. 안전밸브

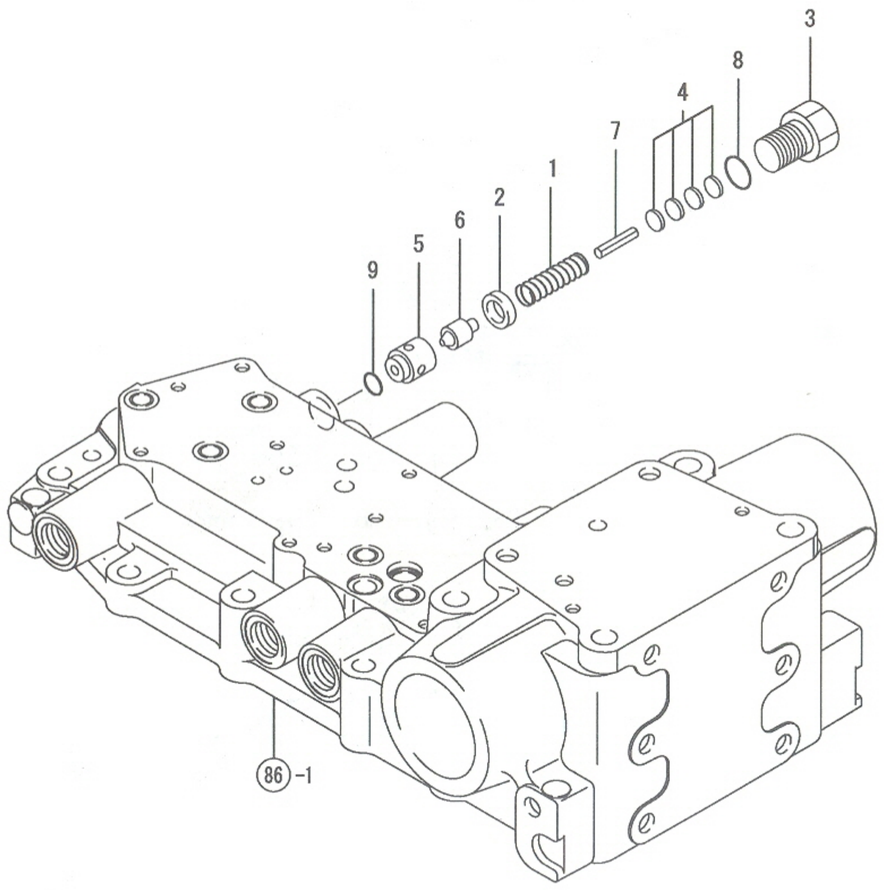

92. 안전밸브

(A)=EG765-KPQ
(B)=EG775-KPQ
(C)=EG782-KPQ
(D)=
(E)=
(F)=

NO.	레벨	부품번호	부품명	수량 (A)	(B)	(C)	(D)	(E)	(F)	I	R
1	1	194150-45320	릴리프밸브스프링	1	1	1					
2	1	198220-45350	칼러(밸브	1	1	1					
3	1	198220-45370	플러그(안전밸브	1	1	1					
4	1	198220-46400	시임조합(안전밸브	1	1	1					
5	1	194640-46410	시트(안전밸브	1	1	1					
6	1	194640-46420	포핏	1	1	1					
7	1	22351-060028	스프링핀 6X28	1	1	1					
8	1	41850-000180	O링 18.0	1	1	1					
9	1	41851-000120	O링 P 12.0 HNBR	1	1	1					

N: 구 ⟷ 신　Q: 구 ⟷ 신　R: 구 ⟷ 신　S: 구 ⟷ 신　W:추가　Z:폐지　F:세트변경　K:수량변경

(C)Copy Rights YANMAR CO.,LTD and YANMAR AGRICULTURAL EQUIPMENT CO.,LTD.

Fig.93. 3련SCV(커플러

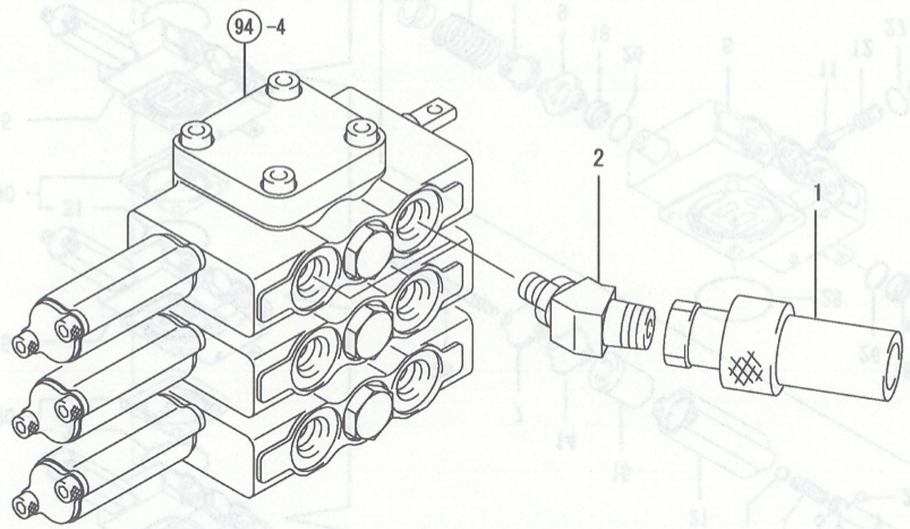

93. 3련SCV(커플러

(A)=EG765-KPQ
(B)=EG775-KPQ
(C)=EG782-KPQ
(D)=
(E)=
(F)=

NO.	레벨	부품번호	부품명	수량 (A)	(B)	(C)	(D)	(E)	(F)	I	R
1	1	198153-46920	죠인트조합	6	6	6					
2	1	198268-46980	어댑터	6	6	6					

N: 구 ⟷ 신 Q: 구 ⟷ 신 R: 구 ⟷ 신 S: 구 ⟷ 신 W:추가 Z:폐지 F:세트변경 K:수량변경

(C)Copy Rights YANMAR CO.,LTD and YANMAR AGRICULTURAL EQUIPMENT CO.,LTD.

Fig.94. 3련SCV

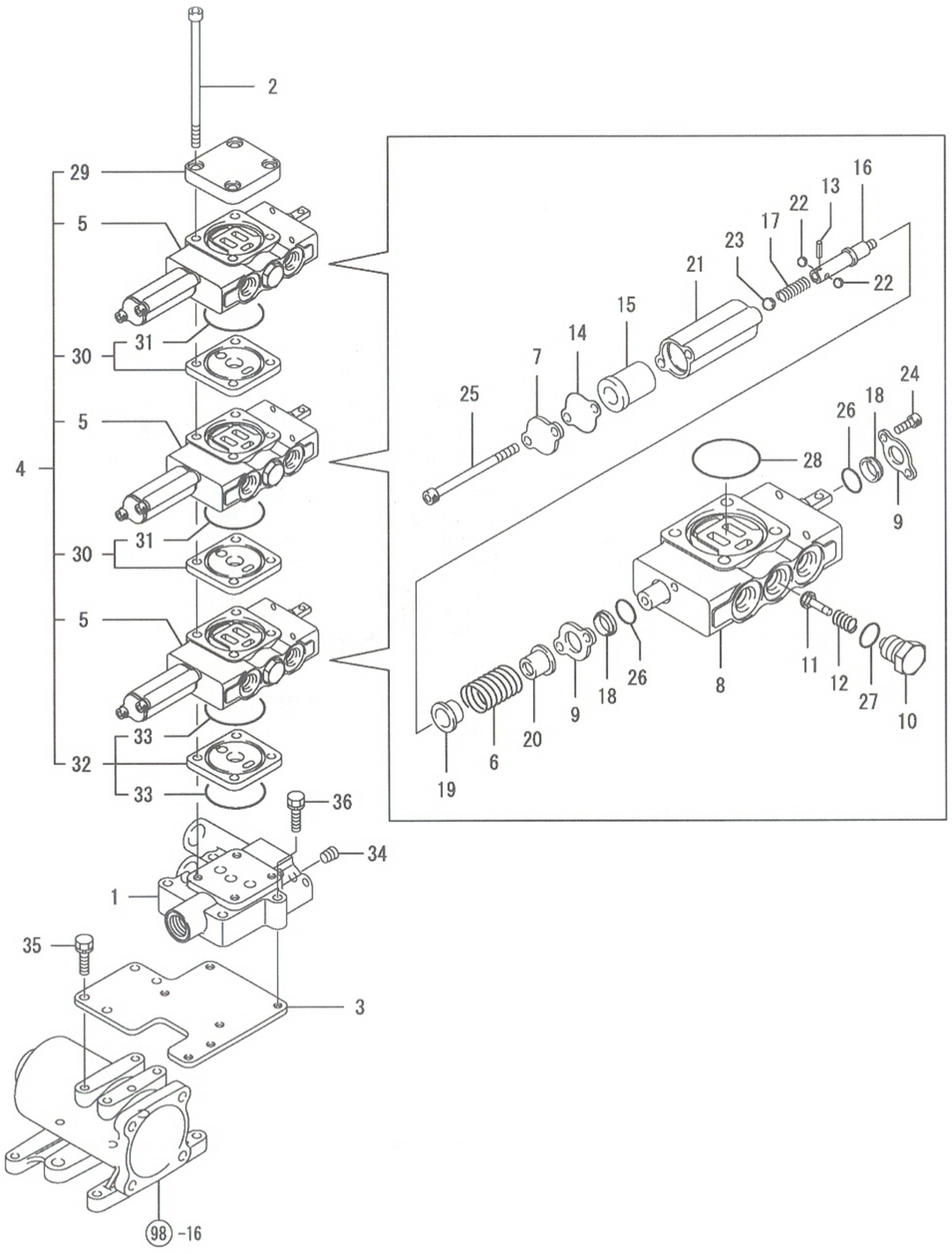

94. 3련SCV

(A)=EG765-KPQ
(B)=EG775-KPQ
(C)=EG782-KPQ
(D)=
(E)=
(F)=

NO.	레벨	부품번호	부품명	수량 (A)	(B)	(C)	(D)	(E)	(F)	I R
1	1	1A7450-46810	밸브판(SCV	1	1	1				
2	1	198268-46860	6각홈볼트 M8X150	4	4	4				
3	1	1A7450-46880	판SCV	1	1	1				
4	1	198268-46911	SCV2련조합	1	1	1				
5	2	178076-04300	SCV 조합	3	3	3				
6	3	178076-04140	스프링(4P	3	3	3				
7	3	178076-04150	커버	3	3	3				
8	3	178076-04210	몸체 A-2조합	3	3	3				
9	3	194850-49340	시일잡이	6	6	6				
10	3	194850-49380	커버(체크	3	3	3				
11	3	194850-49400	체크밸브	3	3	3				
12	3	194850-49410	스프링(흡입	3	3	3				
13	3	194850-49440	스프링핀 2X 9	3	3	3				
14	3	194850-49450	패킹	3	3	3				
15	3	194850-49460	디텐트홀더	3	3	3				
16	3	194850-49480	슬라이더	3	3	3				
17	3	194850-49490	스프링(디텐트	3	3	3				
18	3	172510-74410	더스트시일	6	6	6				
19	3	172510-74440	스프링받이 A	3	3	3				
20	3	172510-74450	스프링받이 B	3	3	3				
21	3	172510-74471	커버 4P	3	3	3				
22	3	24190-050001	강구 5/32	6	6	6				
23	3	24190-070001	강구 7/32	3	3	3				
24	3	26450-060102	6각홈볼트 6X 10	6	6	6				
25	3	26450-060802	6각홈볼트 6X 80	6	6	6				
26	3	41850-000140	O링14.0 ACM	6	6	6				
27	3	41851-000140	O링 P 14.0 HNBR	3	3	3				
28	3	41856-020530	O링 2053	3	3	3				
29	2	198268-46820	밸브커버	1	1	1				
30	2	198268-46831	스페이서(SCV조합	2	2	2				
31	3	41856-020530	O링 2053	2	2	2				
32	2	198268-46871	스페이서L(SCV조합	1	1	1				
33	3	41856-020530	O링 2053	2	2	2				
34	1	23875-020000	나사플러그 PT1/4	1	1	1				
35	1	26013-080202	볼트(S 8X20	4	4	4				
36	1	26013-080402	볼트(S 8X 40	4	4	4				

N: 구 ⟷ 신 Q: 구 ⟷ 신 R: 구 ⟷ 신 S: 구 ⟷ 신 W:추가 Z:폐지 F: 세트변경 K:수량변경

(C)Copy Rights YANMAR CO.,LTD and YANMAR AGRICULTURAL EQUIPMENT CO.,LTD.

NPC-4990

Fig.95. 3SCV조작(캐빈

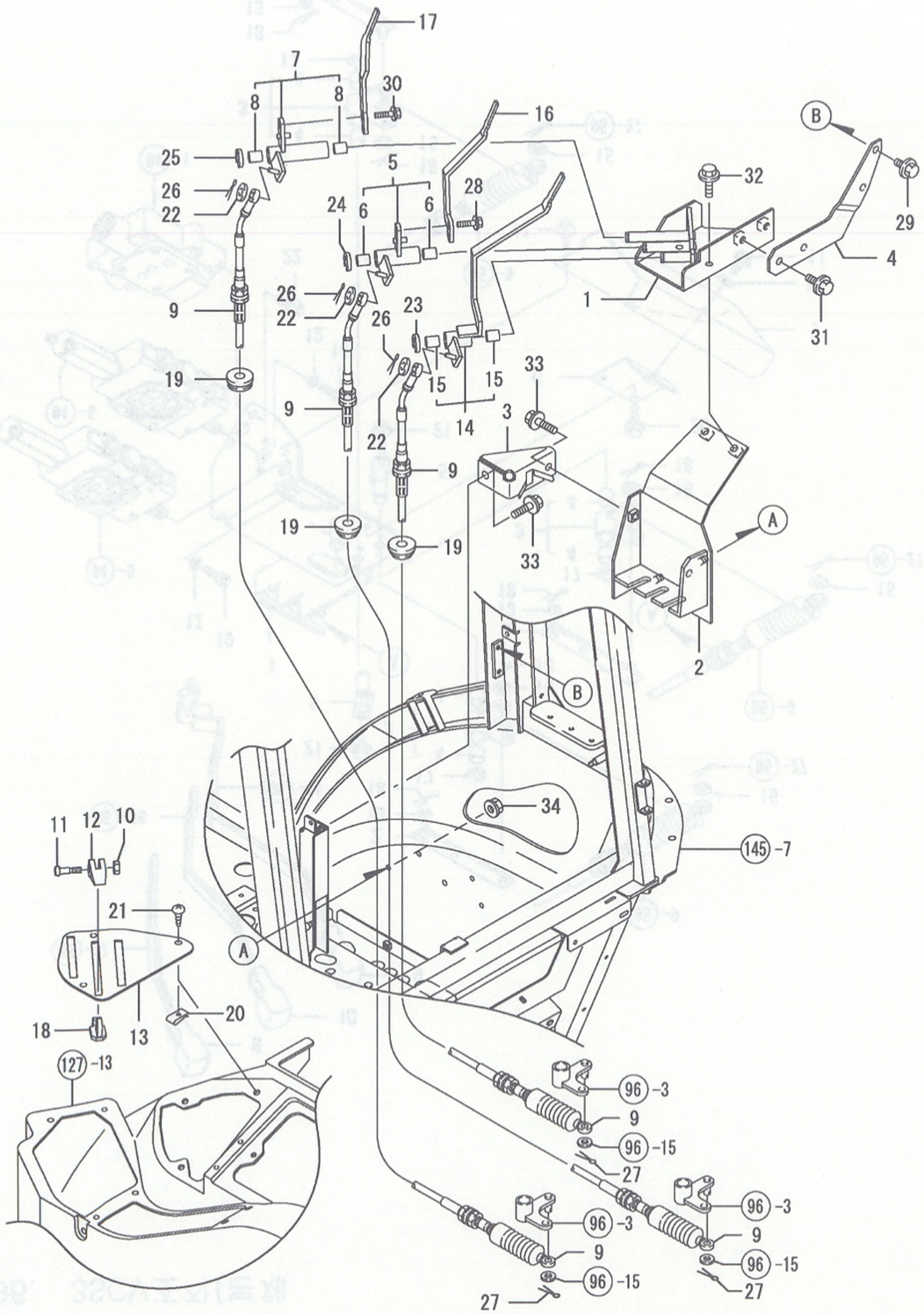

NPC-4990

95. 3SCV조작(캐빈

(A)=EG765-KPQ
(B)=EG775-KPQ
(C)=EG782-KPQ
(D)=
(E)=
(F)=

NO.	레벨	부품번호	부품명	수량 (A)	(B)	(C)	(D)	(E)	(F)	I R
1	1	1A7450-46110	베이스브래킷	1	1	1				
2	1	1A7450-46171	서포트브래킷(SCV	1	1	1				
3	1	1A7450-46201	스테이(서포트브래킷	1	1	1				
4	1	1A7470-46330	서포트스테이(SCV	1	1	1				
5	1	1A7450-46390	링크조합(SCV레버	1	1	1				
6	2	24550-012150	드라이부시 12X15	2	2	2				
7	1	1A7450-46400	링크조합(SCV레버	1	1	1				
8	2	24550-012150	드라이부시 12X15	2	2	2				
9	1	1A7450-46510	SCV와이어	3	3	3				
10	1	198268-46580	너트(캠고정	1	1	1				
11	1	198268-46600	볼트(캠고정	1	1	1				
12	1	198268-46610	캠고정	1	1	1				
13	1	1A7450-46690	가이드판	1	1	1				
14	1	1A7450-46700	SCV레버A조합	1	1	1				
15	2	24550-012150	드라이부시 12X15	2	2	2				
16	1	1A7450-46750	SCV레버 B	1	1	1				
17	1	1A7450-46760	SCV레버 C	1	1	1				
18	1	1A7450-47400	캠고정베이스	1	1	1				
19	1	194275-51210	고무그로멧 25	3	3	3				
20	1	194167-61650	스피드너트 5008	3	3	3				
21	1	194940-61790	태핑나사 5X16	3	3	3				
22	1	22137-050000	평와셔 (마 5	3	3	3				
23	1	22272-000090	스냅링 E- 9	1	1	1				
24	1	22272-000090	스냅링 E- 9	1	1	1				
25	1	22272-000090	스냅링 E- 9	1	1	1				
26	1	22417-120120	할핀 1.2X12	3	3	3				
27	1	22417-250200	할핀 2.5X20	3	3	3				
28	1	26106-080122	플랜지볼트 8X 12	1	1	1				
29	1	26106-080122	플랜지볼트 8X 12	2	2	2				
30	1	26106-080122	플랜지볼트 8X 12	1	1	1				
31	1	26106-080162	플랜지볼트 8X 16	2	2	2				
32	1	26106-080162	플랜지볼트 8X 16	2	2	2				
33	1	26106-080162	플랜지볼트 8X 16	2	2	2				
34	1	26366-080002	너트 8	2	2	2				

N: 구 → 신　Q: 구 → 신　R: 구 → 신　S: 구 → 신　W:추가　Z: 폐지　F: 세트변경　K:수량변경

(C)Copy Rights YANMAR CO.,LTD and YANMAR AGRICULTURAL EQUIPMENT CO.,LTD.

Fig.96. 3SCV조작(본체

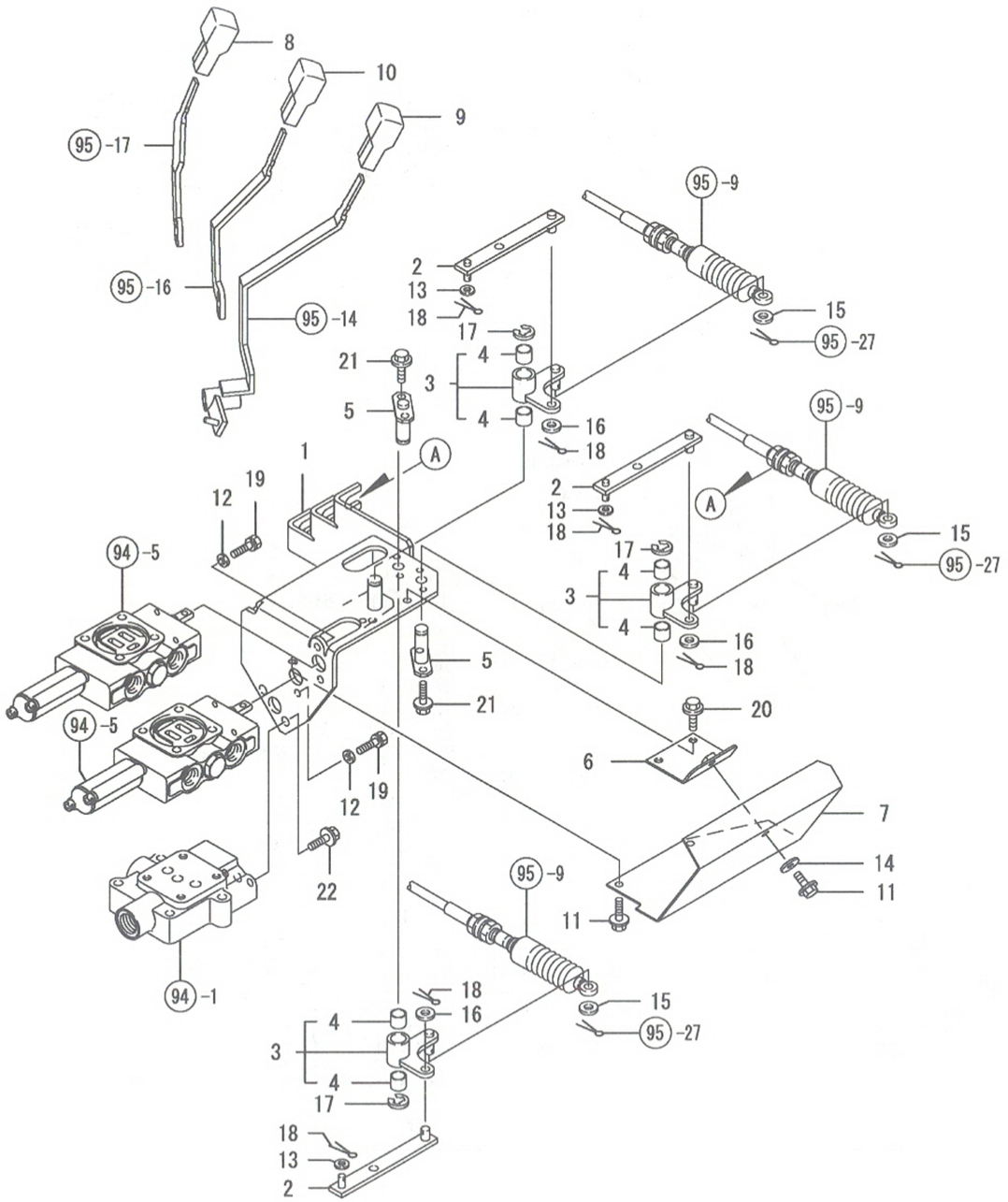

96. 3SCV조작(본체

(A)=EG765-KPQ
(B)=EG775-KPQ
(C)=EG782-KPQ
(D)=
(E)=
(F)=

NO.	레벨	부품번호	부품명	수량 (A)	(B)	(C)	(D)	(E)	(F)	I	R
1	1	1A7450-46230	링크스테이조합(SCV	1	1	1					
2	1	1A7450-46280	링크판(SCV	3	3	3					
3	1	1A7450-46450	링크조합(SCV	3	3	3					
4	2	24550-012120	드라이부시 12X12	6	6	6					
5	1	1A7450-46470	핀조합 (SCV	2	2	2					
6	1	1A7450-46620	브래킷조합	1	1	1					
7	1	1A7480-46650	커버(SCV M	1	1	1					
8	1	194940-47341	손잡이(포지션레버	1	1	1					
9	1	1A7480-47410	손잡이(SCV레버	1	1	1					
10	1	1A7480-47420	손잡이(SCV레버	1	1	1					
11	1	198196-83170	볼트 6X16	3	3	3					
12	1	22137-060000	평와셔(마 6	4	4	4					
13	1	22190-060003	시일와셔 6	3	3	3					
14	1	22190-060003	시일와셔 6	1	1	1					
15	1	22190-080003	시일와셔 8	3	3	3					
16	1	22190-080003	시일와셔 8	3	3	3					
17	1	22272-000090	스냅링 E- 9	3	3	3					
18	1	22417-250200	할핀 2.5X20	6	6	6					
19	1	26013-060162	볼트(S 6X 16	4	4	4					
20	1	26106-060102	플랜지볼트 6X 10	2	2	2					
21	1	26106-060122	플랜지볼트 6X 12	4	4	4					
22	1	26106-080162	플랜지볼트 8X 16	2	2	2					

N: 구 ⟷ 신 Q: 구 ⟷ 신 R: 구 ⟷ 신 S: 구 ⟷ 신 W:추가 Z:폐지 F:세트변경 K:수량변경

(C)Copy Rights YANMAR CO.,LTD and YANMAR AGRICULTURAL EQUIPMENT CO.,LTD.

Fig.97. 유압조작(캐빈바닥

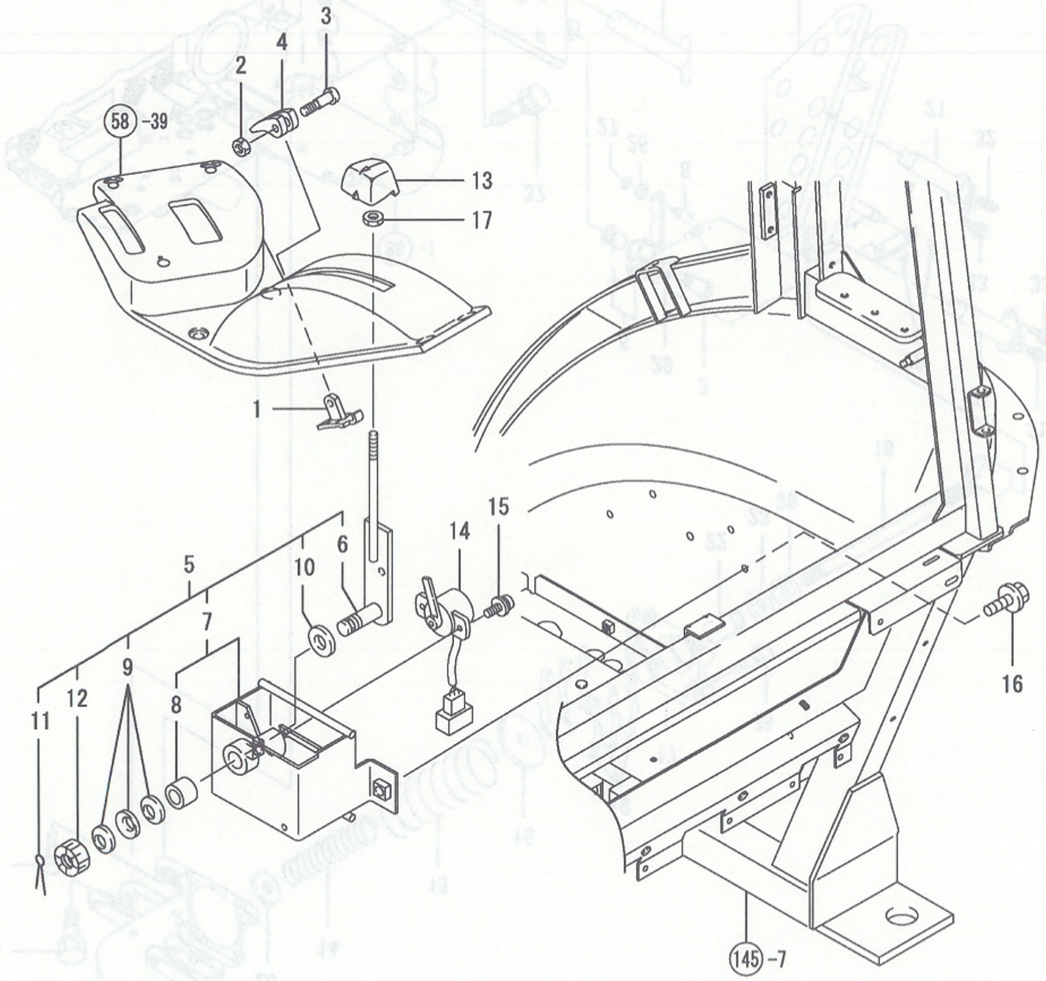

97. 유압조작(캐빈바닥

(A)=EG765-KPQ
(B)=EG775-KPQ
(C)=EG782-KPQ
(D)=
(E)=
(F)=

NO.	레벨	부품번호	부품명	수량 (A)	(B)	(C)	(D)	(E)	(F)	I	R
1	1	198268-46552	캠고정베이스 P	1	1	1					
2	1	198268-46580	너트(캠고정	1	1	1					
3	1	198268-46600	볼트(캠고정	1	1	1					
4	1	198268-46610	캠고정	1	1	1					
5	1	1A7480-47300	포지션레버조합	1	1	1					
6	2	1A7480-47310	포지션레버	1	1	1					
7	2	1A7480-47390	레버서포트조합	1	1	1					
8	3	24550-012150	드라이부시 12X15	1	1	1					
9	2	194151-47760	접시스프링와셔 12	3	3	3					
10	2	194310-47790	마찰판	1	1	1					
11	2	22417-250250	할핀 2.5X25	1	1	1					
12	2	26877-120002	홈붙이너트 12	1	1	1					
13	1	198268-47451	손잡이(P컨트롤	1	1	1					
14	1	198290-78550	센서(포지션	1	1	1					
15	1	26023-040162	냄비소나사(PS 4X 16	2	2	2					
16	1	26106-080162	플랜지볼트 8X 16	2	2	2					
17	1	26756-060002	고정너트 6	1	1	1					

N: 구 ⟷ 신 Q: 구 ⟷ 신 R: 구 ⟷ 신 S: 구 ⟷ 신 W:추가 Z:폐지 F:세트변경 K:수량변경

(C)Copy Rights YANMAR CO.,LTD and YANMAR AGRICULTURAL EQUIPMENT CO.,LTD.

Fig.98. 드래프트&오토

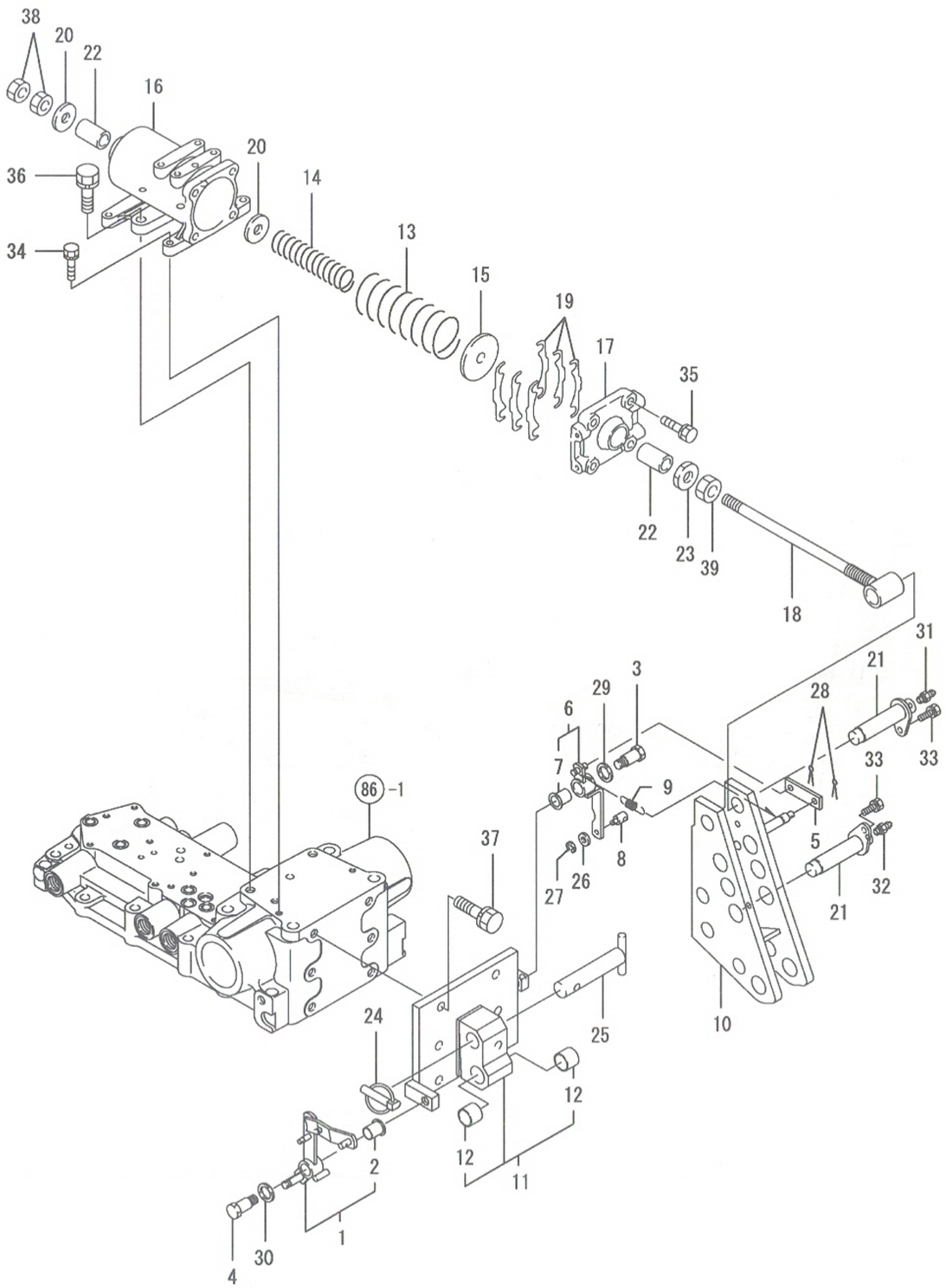

98. 드레프트&오토

(A)=EG765-KPQ
(B)=EG775-KPQ
(C)=EG782-KPQ
(D)=
(E)=
(F)=

NO.	레벨	부품번호	부품명	수량 (A)	(B)	(C)	(D)	(E)	(F)	I R
1	1	1A7450-47101	피드백링크조합	1	1	1				
2	2	1A7450-47970	드라이부시(플랜지	1	1	1				
3	1	198448-47170	단붇이볼트 M12	1	1	1				
4	1	198448-47170	단붇이볼트 M12	1	1	1				
5	1	1A7450-47190	판(S	1	1	1				
6	1	1A7450-47200	피드백링크조합	1	1	1				
7	2	1A7450-47970	드라이부시(플랜지	1	1	1				
8	1	1A7450-47530	피드백핀	1	1	1				
9	1	1A7450-47540	스프링D	1	1	1				
10	1	1A7450-47610	힌지(톱링크	1	1	1				
11	1	1A7450-47700	힌지서포트조합	1	1	1				
12	2	24550-022200	드라이부시 22×20	2	2	2				
13	1	1A7450-47710	센서스프링(외	1	1	1				
14	1	1A7450-47720	센서스프링(내	1	1	1				
15	1	1A7450-47770	스프링스페이셔	1	1	1				
16	1	1A7450-47791	센서스프링케이스	1	1	1				
17	1	1A7450-47800	커버(센서스프링홀더	1	1	1				
18	1	1A7450-47810	축(D센싱측	1	1	1				
19	1	194065-47830	시임(센서스프링	6	6	6				
20	1	1A7450-47840	스프링스페이셔	2	2	2				
21	1	198448-47850	힌지핀	2	2	2				
22	1	1A7450-47850	칼러 25X16.5	2	2	2				
23	1	1A7450-47890	너트(D축	1	1	1				
24	1	794130-71410	볼소켓고정핀조합	1	1	1				
25	1	1A7450-72411	핀조합(리프트아암	1	1	1				
26	1	22137-060000	평와셔(마 6	1	1	1				
27	1	22272-000050	스냅링 E- 5	1	1	1				
28	1	22417-200200	할핀 2.0X20	2	2	2				
29	1	23414-150019	패킹 15	1	1	1				
30	1	23414-150019	패킹 15	1	1	1				
31	1	24761-010000	그리스니플 M6F	1	1	1				
32	1	24761-010000	그리스니플 M6F	1	1	1				
33	1	26013-080162	볼트(S 8X16	2	2	2				
34	1	26013-080302	볼트(S 8X 30	2	2	2				
35	1	26013-100352	볼트(S10X 35	4	4	4				
36	1	26013-120352	볼트(S12X 35	2	2	2				
37	1	26013-120402	볼트(S12X 40	6	6	6				
38	1	26776-140002	고정너트 (세목 14	2	2	2				
39	1	26776-160002	고정너트 (세목 16	1	1	1				

N: 구 ⟷ 신 Q: 구 ⟷ 신 R: 구 ⟷ 신 S: 구 ⟷ 신 W:추가 Z:폐지 F:세트변경 K:수량변경

(C)Copy Rights YANMAR CO.,LTD and YANMAR AGRICULTURAL EQUIPMENT CO.,LTD.

Fig.99. 유압배관A

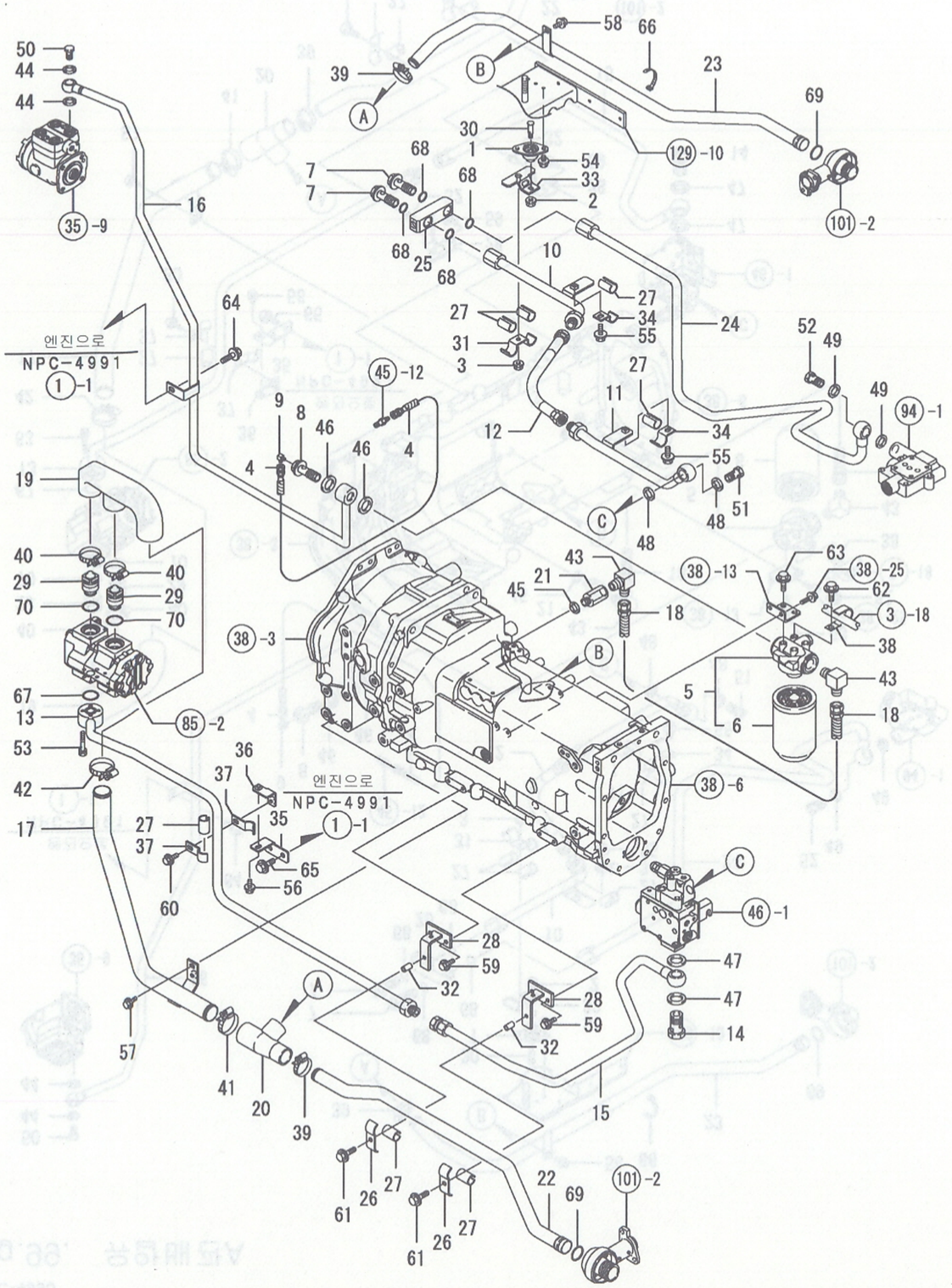

99. 유압배관A

(A)=EG765-KPQ
(B)=EG775-KPQ
(C)=EG782-KPQ
(D)=
(E)=
(F)=

NO.	레벨	부품번호	부품명	수량 (A)	(B)	(C)	(D)	(E)	(F)	I	R
1	1	174501-11150	댐퍼(엔진	1	1	1					
2	1	194990-22140	와셔붙이너트 8	1	1	1					
3	1	194990-22140	와셔붙이너트 8	1	1	1					
4	1	1A7480-24530	호스 800	1	1	1					
5	1	174841-29350	오일필터조합	1	1	1					
6	2	198129-29310	필터	1	1	1					
7	1	198138-29990	커플링볼트 PF1/2	2	2	2					
8	1	1A7480-29990	커플링볼트 PF1/2	1	1	1					
9	1	194065-38350	어댑터 1/8	1	1	1					
10	1	1A7450-48040	고압파이프	1	1	1					
11	1	1A7450-48070	고압파이프	1	1	1					
12	1	1A7450-48100	고압파이프	1	1	1					
13	1	1A7450-48111	고압파이프	1	1	1					
14	1	198448-48140	코압파이프 F	1	1	1					
15	1	1A7450-48150	커플링볼트조합	1	1	1					
16	1	1A7480-48250	고압파이프 R	1	1	1					
17	1	1A7450-48300	PST파이프 OUT	1	1	1					
18	1	1A7480-48330	저압파이프 F	1	1	1					
19	1	198448-48340	충전호스	1	1	1					
20	1	1A7450-48340	저압고무파이프	1	1	1					
21	1	1A7480-48340	볼트 M18XPT1/2	1	1	1					
22	1	1A7450-48350	저압고무파이프	1	1	1					
23	1	1A7450-48380	저압파이프 R-L	1	1	1					
24	1	1A7450-48440	저압파이프 R-L	1	1	1					
25	1	1A7450-48471	블록(로더조합	1	1	1					
26	1	1A7450-48530	클램프	2	2	2					
27	1	1A7450-48540	방진고무(클램프	7	7	7					
28	1	1A7450-48551	스테이	2	2	2					
29	1	198448-48570	저압파이프커플링	2	2	2					
30	1	1A7480-48610	볼트	1	1	1					
31	1	1A7450-48630	클램프(고앞파이프	1	1	1					
32	1	1A7450-48660	스페이셔	2	2	2					
33	1	1A7480-48670	스테이	1	1	1					
34	1	1A7450-48730	클램프	2	2	2					
35	1	1A7450-49010	스테이(클램프 A	1	1	1					
36	1	1A7450-49020	스테이(클램프 B	1	1	1					
37	1	1A7450-49040	클램프(고압파이프	2	2	2					
38	1	198448-51450	배선클램프 A	1	1	1					
39	1	23000-041000	호스클립 41	2	2	2					
40	1	23000-041000	호스클립 41	2	2	2					
41	1	23000-048000	호스클립 48	1	1	1					
42	1	23000-048000	호스클립 48	1	1	1					
43	1	23393-040000	죠인트 90RGI 1/2	2	2	2					
44	1	23414-180023	패킹 18	2	2	2					
45	1	23414-180023	패킹 18	1	1	1					
46	1	23414-210000	패킹 21	2	2	2					
47	1	23414-220029	패킹 22	2	2	2					
48	1	23414-220029	패킹 22	2	2	2					
49	1	23414-220029	패킹 22	2	2	2					
50	1	23857-120000	커플링볼트 12	1	1	1					
51	1	23857-180000	커플링볼트 18	1	1	1					

N: 구 신 Q: 구 신 R: 구 신 S: 구 신 W:추가 Z: 폐지 F: 세트변경 K: 수량변경

++ CONTINUE ++

(C)Copy Rights YANMAR CO.,LTD and YANMAR AGRICULTURAL EQUIPMENT CO.,LTD.

Fig.99. 유압배관A

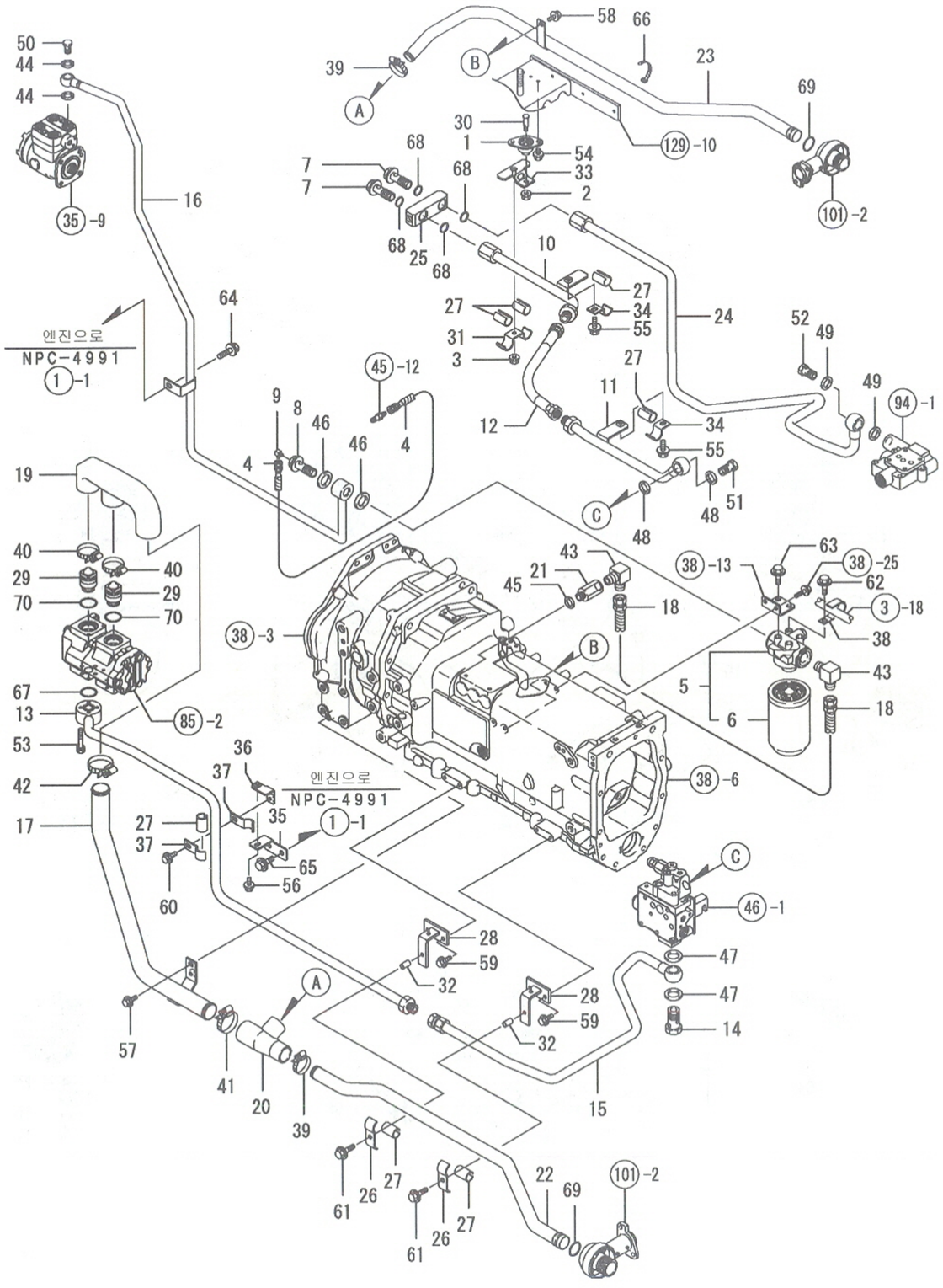

99. 유압배관A

(A)=EG765-KPQ
(B)=EG775-KPQ
(C)=EG782-KPQ
(D)=
(E)=
(F)=

NO.	레벨	부품번호	부품명	수량 (A)	(B)	(C)	(D)	(E)	(F)	I R
52	1	23857-180000	커플링볼트 18	1	1	1				
53	1	26013-060452	볼트(S 6X 45	4	4	4				
54	1	26106-080122	플랜지볼트 8X 12	2	2	2				
55	1	26106-080162	플랜지볼트 8X 16	2	2	2				
56	1	26106-080162	플랜지볼트 8X 16	1	1	1				
57	1	26106-080162	플랜지볼트 8X 16	1	1	1				
58	1	26106-080162	플랜지볼트 8X 16	1	1	1				
59	1	26106-080162	플랜지볼트 8X 16	4	4	4				
60	1	26106-080202	플랜지볼트 8X 20	1	1	1				
61	1	26106-080352	플랜지볼트 8X 35	2	2	2				
62	1	26106-100162	플랜지볼트10X 16	1	1	1				
63	1	26106-100202	플랜지볼트10X 20	2	2	2				
64	1	26106-100202	플랜지볼트10X 20	1	1	1				
65	1	26106-100202	플랜지볼트10X 20	2	2	2				
66	1	29622-140001	밴드 140	1	1	1				
67	1	41850-000220	O링 22.0	1	1	1				
68	1	41850-000220	O링 22.0	4	4	4				
69	1	41850-000260	O링 26.0	2	2	2				
70	1	41856-020230	O링 2023	2	2	2				

N: 구 ⟷ 신 Q: 구 ⟷ 신 R: 구 ⟷ 신 S: 구 ⟷ 신 W:추가 Z:폐지 F:세트변경 K:수량변경

(C)Copy Rights YANMAR CO.,LTD and YANMAR AGRICULTURAL EQUIPMENT CO.,LTD.

Fig.100. 유압배관B

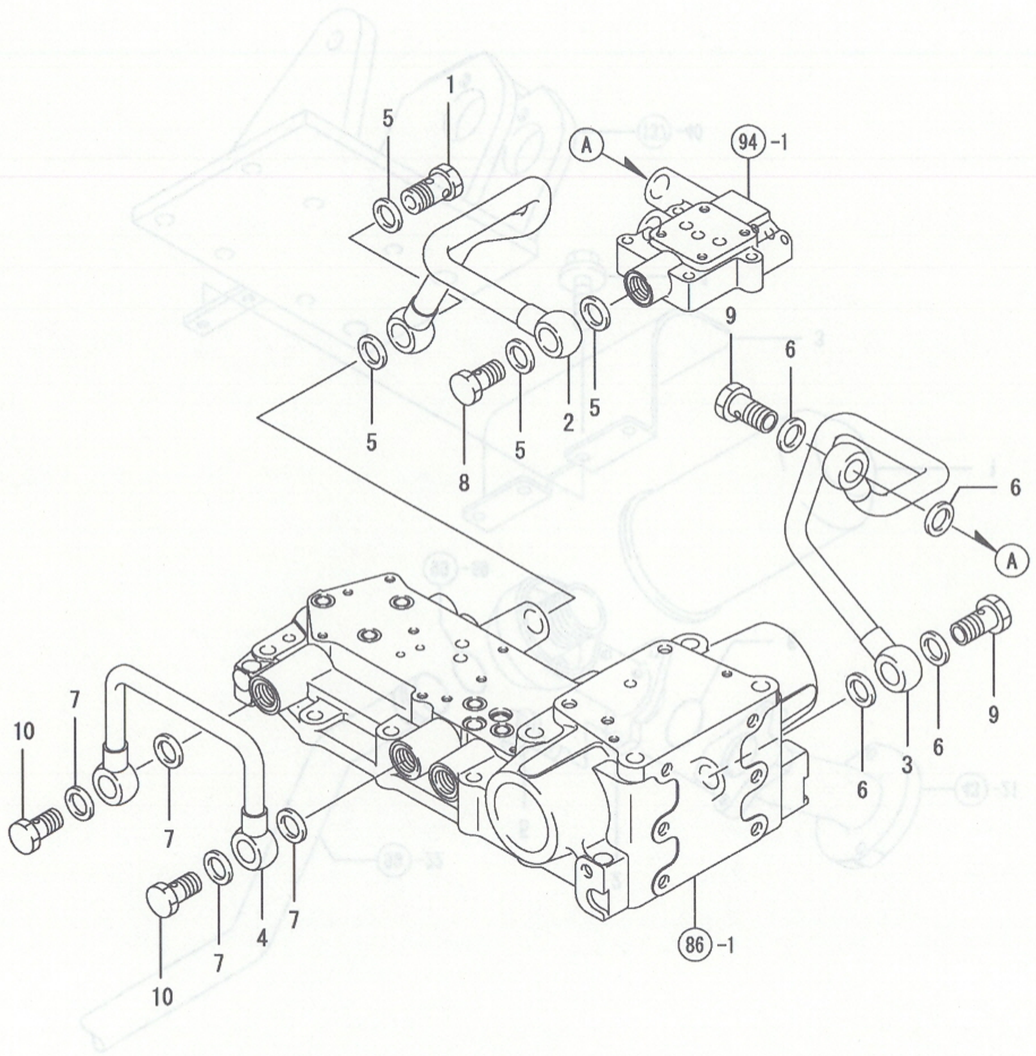

100. 유압배관B

(A)=EG765-KPQ
(B)=EG775-KPQ
(C)=EG782-KPQ
(D)=
(E)=
(F)=

NO.	레벨	부품번호	부품명	수량 (A)	(B)	(C)	(D)	(E)	(F)	I	R
1	1	198448-48140	커플링볼트조합	1	1	1					
2	1	1A7450-48180	고압파이프 SCV-R	1	1	1					
3	1	1A7450-48490	파이프 SCV-T	1	1	1					
4	1	1A7450-48571	고압파이프	1	1	1					
5	1	23414-220029	패킹 22	4	4	4					
6	1	23414-220029	패킹 22	4	4	4					
7	1	23414-220029	패킹 22	4	4	4					
8	1	23857-180000	커플링볼트 18	1	1	1					
9	1	23857-180000	커플링볼트 18	2	2	2					
10	1	23857-180000	커플링볼트 18	2	2	2					

N: 구 ⟷ 신 Q: 구 ⟷ 신 R: 구 ⟷ 신 S: 구 ⟷ 신 W:추가 Z:폐지 F:세트변경 K:수량변경

(C)Copy Rights YANMAR CO.,LTD and YANMAR AGRICULTURAL EQUIPMENT CO.,LTD.

Fig.101. 유압필터

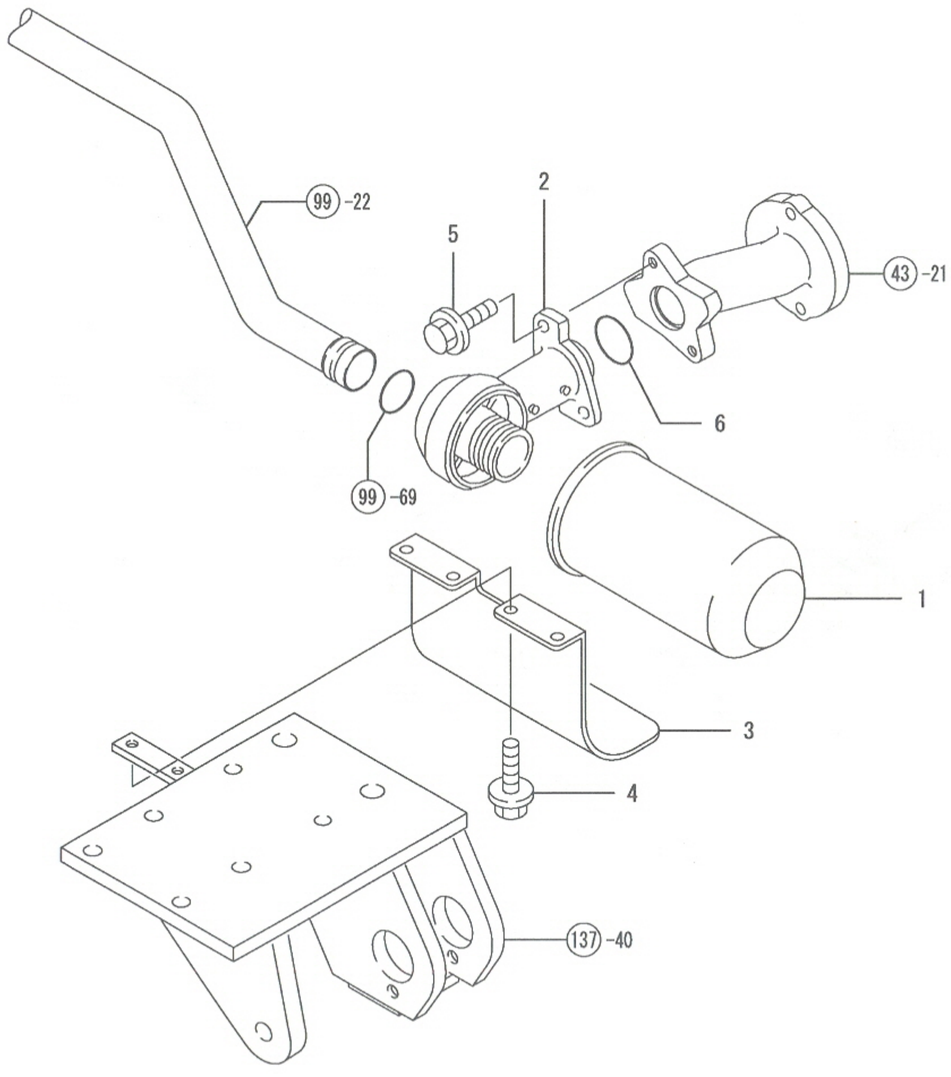

NPC-4990 101. 유압필터

(A)=EG765-KPQ
(B)=EG775-KPQ
(C)=EG782-KPQ
(D)=
(E)=
(F)=

NO.	레벨	부품번호	부품명	수량 (A)	(B)	(C)	(D)	(E)	(F)	I R
1	1	198535-48080	필터	2	2	2				
2	1	198071-48350	필터커버	2	2	2				
3	1	198448-48980	커버(필터	2	2	2				
4	1	26106-080122	플랜지볼트 8X 12	4	4	4				
5	1	26106-080202	플랜지볼트 8X 20	4	4	4				
6	1	41850-000340	O링	2	2	2				

N: 구 ←O→ 신 Q: 구 ←X→ 신 R: 구 ←O→ 신 S: 구 ←X→ 신 W:추가 Z: 폐지 F: 세트변경 K: 수량변경

(C)Copy Rights YANMAR CO.,LTD and YANMAR AGRICULTURAL EQUIPMENT CO.,LTD.

Fig.102. 오일쿨러

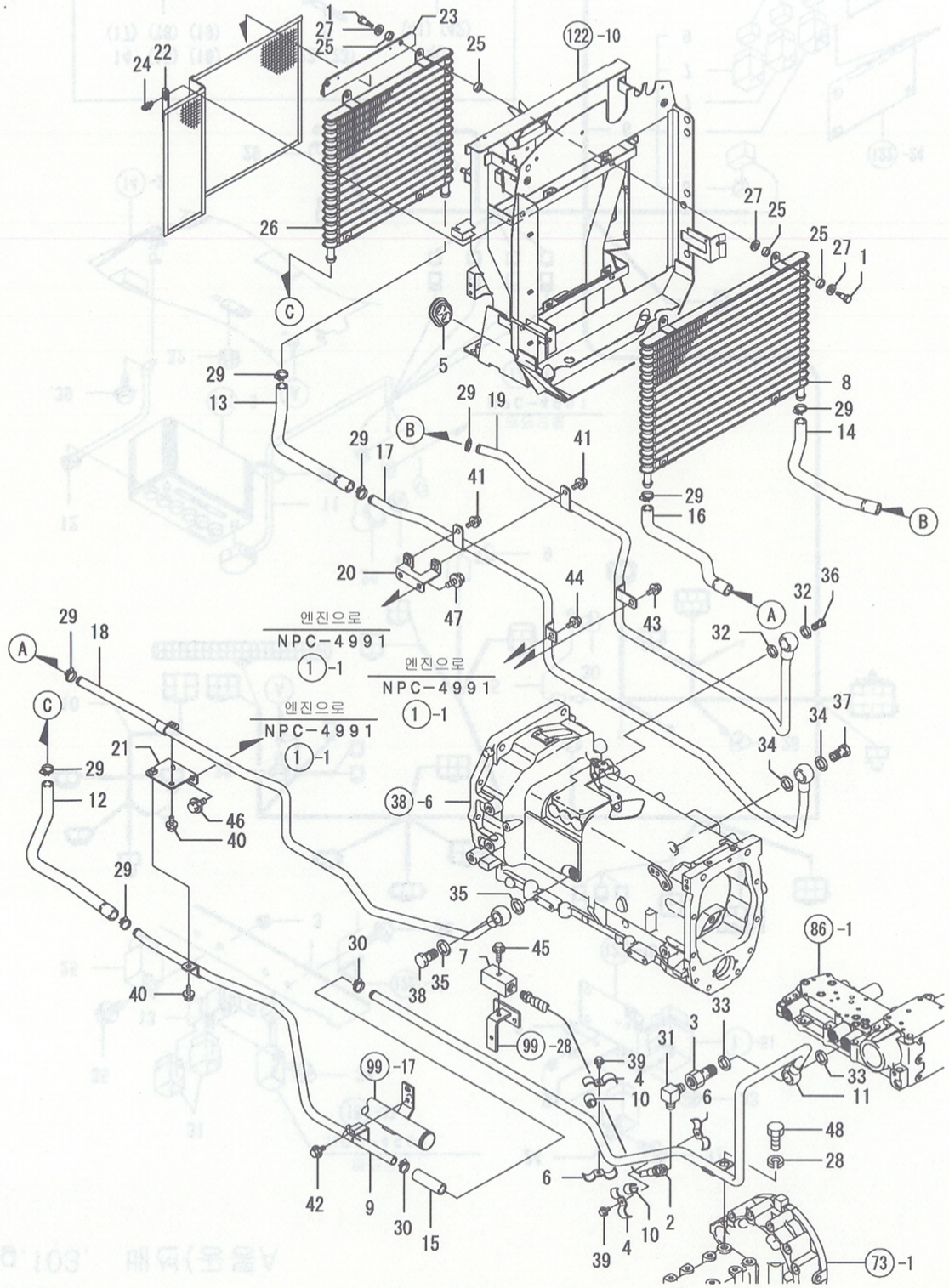

102. 오일쿨러

(A)=EG765-KPQ (D)=
(B)=EG775-KPQ (E)=
(C)=EG782-KPQ (F)=

NO.	레벨	부품번호	부품명	수량 (A)	(B)	(C)	(D)	(E)	(F)	I R
1	1	198133-02120	단붙이볼트	8	8	8				
2	1	1A7450-48751	유압호스(쿠션	1	1	1				
3	1	1A7450-48760	커플링볼트 M22	1	1	1				
4	1	1A7450-48770	클램프	2	2	2				
5	1	1A7480-48770	그로멧(호스	2	2	2				
6	1	1A7450-48780	클램프조합	2	2	2				
7	1	1A7450-48790	블록(캡	1	1	1				
8	1	198265-48810	오일쿨러파이프(리프트IN	1	1	1				
9	1	1A7480-48810	오일쿨러조합	1	1	1				
10	1	198240-48850	파이프(오일쿨러 IN R	2	2	2				
11	1	1A7450-48850	호스(리프트IN	1	1	1				
12	1	1A7480-48850	쿠션	1	1	1				
13	1	1A7480-48870	호스(리프트 OUT	1	1	1				
14	1	1A7480-48880	호스(HST,IN	1	1	1				
15	1	1A7450-48891	저압고무호스	1	1	1				
16	1	1A7480-48890	호스(HST OUT	1	1	1				
17	1	1A7480-48920	오일쿨러파이프(리프트 OUT	1	1	1				
18	1	1A7480-48950	오일쿨러파이프(리프트 OUT	1	1	1				
19	1	1A7480-48960	오일쿨러파이프(리프트 IN	1	1	1				
20	1	1A7480-49050	스테이 R	1	1	1				
21	1	1A7480-49070	스테이 L	1	1	1				
22	1	1A7480-60830	스크린(오일쿨러	1	1	1				
23	1	1A7480-60930	레일(스크린	2	2	2				
24	1	198220-61351	캡고정조합	1	1	1				
25	1	194420-62260	방진고무 10×20×5	16	16	16				
26	1	172460-74820	오일쿨러조합	1	1	1				
27	1	22137-100000	평와셔(마 10	12	12	12				
28	1	22217-160000	스프링와셔 16	1	1	1				
29	1	23000-022000	호스클립 22	8	8	8				
30	1	23000-022000	호스클립 22	2	2	2				
31	1	23393-040000	죠인트 90RGI 1/2	1	1	1				
32	1	23414-180023	패킹 18	2	2	2				
33	1	23414-220029	패킹 22	2	2	2				
34	1	23414-220029	패킹 22	2	2	2				
35	1	23414-220029	패킹 22	2	2	2				
36	1	23857-120000	커플링볼트 12	1	1	1				
37	1	23857-180000	커플링볼트 18	1	1	1				
38	1	23857-180000	커플링볼트 18	1	1	1				
39	1	26106-060122	플랜지볼트 6X 12	2	2	2				
40	1	26106-080162	플랜지볼트 8X 16	2	2	2				
41	1	26106-080162	플랜지볼트 8X 16	2	2	2				
42	1	26106-080162	플랜지볼트 8X 16	1	1	1				
43	1	26106-080162	플랜지볼트 8X 16	1	1	1				
44	1	26106-080162	플랜지볼트 8X 16	1	1	1				
45	1	26106-080402	플랜지볼트 8X 40	1	1	1				
46	1	26106-100202	플랜지볼트10X 20	2	2	2				
47	1	26106-100202	플랜지볼트10X 20	2	2	2				
48	1	26116-160302	플랜지볼트16X 30	1	1	1				

N: 구 ⟷ 신 Q: 구 ⟷ 신 R: 구 ⟷ 신 S: 구 ⟷ 신 W:추가 Z:폐지 F:세트변경 K:수량변경

(C)Copy Rights YANMAR CO.,LTD and YANMAR AGRICULTURAL EQUIPMENT CO.,LTD.

Fig.103. 배선(공통A

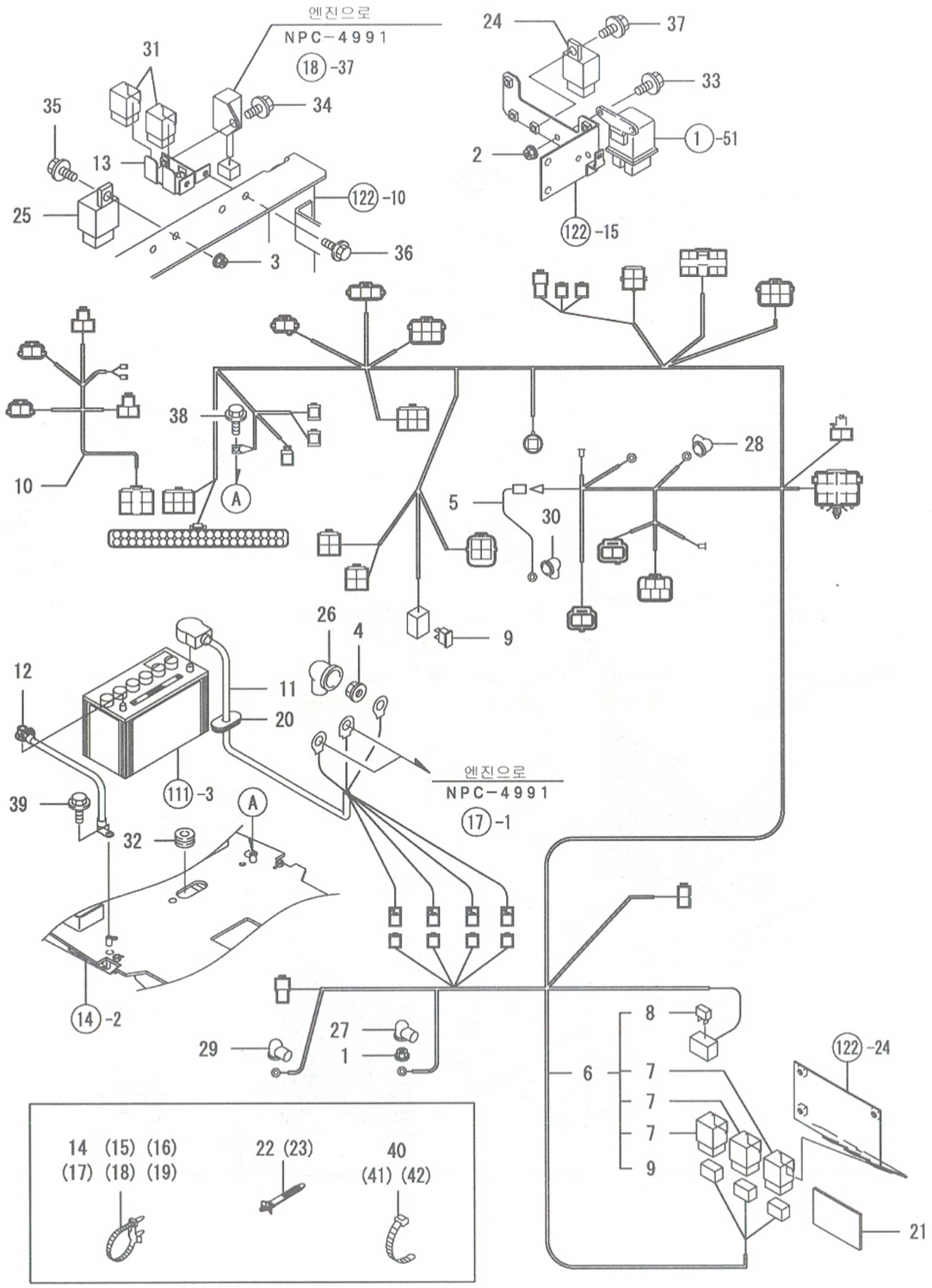

NPC-4990 103. 배선(공통A

(A)=EG765-KPQ
(B)=EG775-KPQ
(C)=EG782-KPQ
(D)=
(E)=
(F)=

NO.	레벨	부품번호	부품명	수량 (A)	(B)	(C)	(D)	(E)	(F)	I	R
1	1	194990-22130	와셔붙이너트 6	1	1	1					
2	1	194990-22130	와셔붙이너트 6	2	2	2					
3	1	194990-22130	와셔붙이너트 6	1	1	1					
4	1	194990-22140	와셔붙이너트 8	1	1	1					
5	1	1A7450-51090	리드선(수온센서	1	1	1					
6	1	1A7450-51114	배선A조합	1	1	1					
7	2	198153-51700	슬로블로 80A	3	3	3					
8	2	1A7000-52820	슬로블로퓨즈 60A	1	1	1					
9	2	29420-150000	퓨즈 15A	1	1	1					
10	1	1A7450-51270	리드선(헤드램프	1	1	1					
11	1	1A7450-51350	배터리케이블조합	1	1	1					
12	1	1A7450-51421	배터리접지케이블	1	1	1					
13	1	1A7690-51550	릴레이스테이조합	1	1	1					
14	1	194680-51670	밴드클립	2	2	2					
15	1	194680-51670	밴드클립	1	1	1					
16	1	194680-51670	밴드클립	2	2	2					
17	1	194680-51670	밴드클립	1	1	1					
18	1	194680-51670	밴드클립	2	2	2					
19	1	194680-51670	밴드클립	2	2	2					
20	1	1A7450-51710	그로멧	1	1	1					
21	1	1A7500-51810	시일(배선	1	1	1					
22	1	198448-51910	밴드클립	2	2	2					
23	1	198448-51910	밴드클립	1	1	1					
24	1	198220-52180	릴레이	1	1	1					
25	1	198461-52950	CA릴레이(C형	1	1	1					
26	1	124550-77030	커버(ST:B 터미널	1	1	1					
27	1	124756-77040	커버(GE:A 터미널	1	1	1					
28	1	124756-77040	커버(GE:A 터미널	1	1	1					
29	1	124756-77040	커버(GE:A 터미널	1	1	1					
30	1	124756-77040	커버(GE:A 터미널	1	1	1					
31	1	1E6910-82500	릴레이 CA-1A(유극	2	2	2					
32	1	197830-85490	고무그로멧 18	1	1	1					
33	1	26106-060162	플랜지볼트 6X 16	2	2	2					
34	1	26106-060162	플랜지볼트 6X 16	1	1	1					
35	1	26106-060162	플랜지볼트 6X 16	1	1	1					
36	1	26106-060162	플랜지볼트 6X 16	2	2	2					
37	1	26106-060162	플랜지볼트 6X 16	1	1	1					
38	1	26106-080122	플랜지볼트 8X 12	1	1	1					
39	1	26106-080162	플랜지볼트 8X 16	1	1	1					
40	1	29622-140001	밴드RF 140	1	1	1					
41	1	29622-140001	밴드RF 140	3	3	3					
42	1	29622-250001	밴드RF 250	1	1	1					

N: 구 ← → 신 Q: 구 ← → 신 R: 구 ← → 신 S: 구 ← → 신 W:추가 Z:폐지 F:세트변경 K:수량변경

(C)Copy Rights YANMAR CO.,LTD and YANMAR AGRICULTURAL EQUIPMENT CO.,LTD.

g.104. 배선(공통B

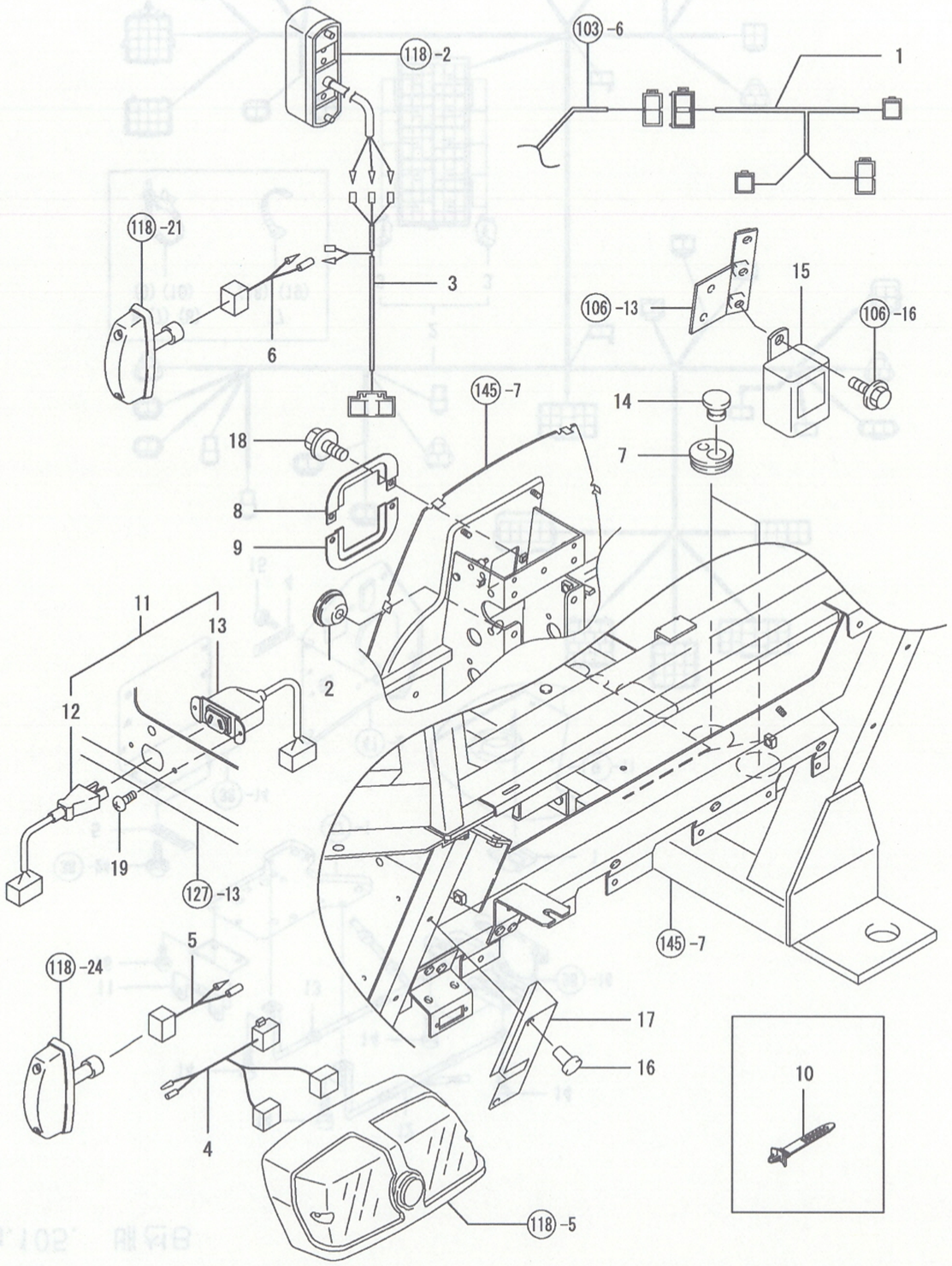

104. 배선(공통B

(A)=EG765-KPQ
(B)=EG775-KPQ
(C)=EG782-KPQ
(D)=
(E)=
(F)=

NO.	레벨	부품번호	부품명	수량 (A)	(B)	(C)	(D)	(E)	(F)	I R
1	1	1A7450-51200	배선(시동모터	1	1	1				
2	1	194275-51210	고무그로멧 25	1	1	1				
3	1	1A7470-51220	리드선(방향지시	2	2	2				
4	1	1A7950-51220	리드선(뒤콤비램프	2	2	2				
5	1	1A7890-51230	리드선(사이드플레셔	2	2	2				
6	1	1A7890-51230	리드선(사이드플레셔	2	2	2				
7	1	198448-51320	그로멧 50-W	2	2	2				
8	1	1A7000-51430	잡이A (그로멧 F	1	1	1				
9	1	1A7000-51440	잡이B (그로멧 F	1	1	1				
10	1	198448-51910	밴드클립	4	4	4				
11	1	198153-52150	치형콘센트조합	1	1	1				
12	2	198153-51020	플러그조합	1	1	1				
13	2	198153-51040	콘센트조합	1	1	1				
14	1	194555-56890	고무플러그	2	2	2				
15	1	1A7890-57200	방향지시유니트	1	1	1				
16	1	198010-85810	리벳	4	4	4				
17	1	198463-86651	스테이(배선-뒤	2	2	2				
18	1	26106-060122	플랜지볼트 6X 12	2	2	2				
19	1	26557-030162	냄비소나사(+홈 3X 16	2	2	2				

N: 구 ⟷ 신 Q: 구 ⟷ 신 R: 구 ⟷ 신 S: 구 ⟷ 신 W:추가 Z:폐지 F:세트변경 K:수량변경

(C)Copy Rights YANMAR CO.,LTD and YANMAR AGRICULTURAL EQUIPMENT CO.,LTD.

g.105. 배선B

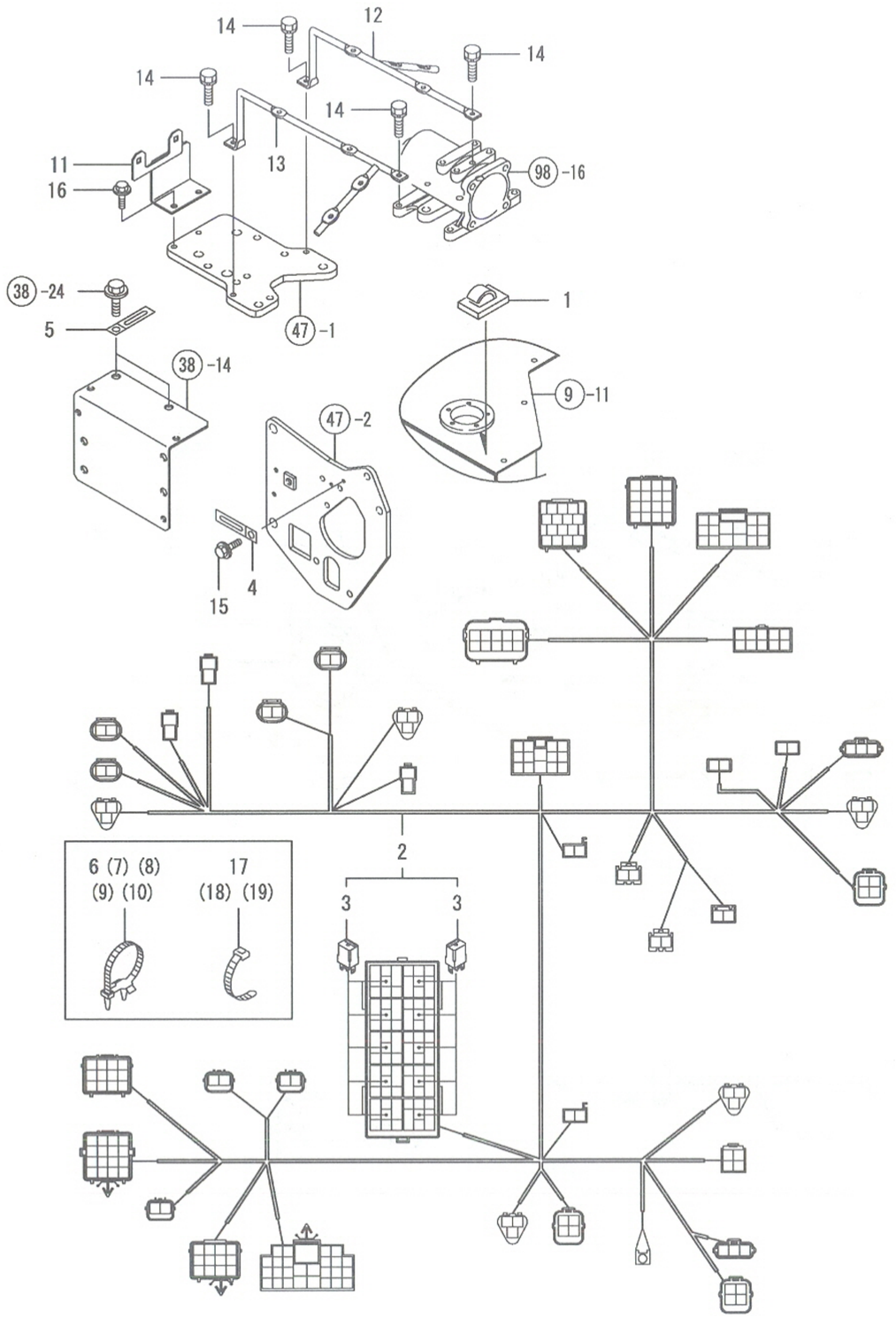

NPC-4990 105. 배선B

(A)=EG765-KPQ (D)=
(B)=EG775-KPQ (E)=
(C)=EG782-KPQ (F)=

NO.	레벨	부품번호	부품명	수량 (A)	(B)	(C)	(D)	(E)	(F)	I R
1	1	172010-07810	배선스티커 S	1	1	1				
2	1	1A7480-51120	배선B조합	1	1	1				
3	2	1K1140-82500	릴레이 ACM13211M01	10	10	10				
4	1	194440-51620	클램프B(배선	1	1	1				
5	1	194440-51620	클램프B(배선	2	2	2				
6	1	194680-51670	밴드클립	4	4	4				
7	1	194680-51670	밴드클립	4	4	4				
8	1	194680-51670	밴드클립	2	2	2				
9	1	194680-51670	밴드클립	3	3	3				
10	1	194680-51670	밴드클립	1	1	1				
11	1	1A7480-58160	릴레이브래킷	1	1	1				
12	1	1A7480-58200	배선스테이	1	1	1				
13	1	1A7450-58211	배선스테이	1	1	1				
14	1	26013-080162	볼트(S 8X16	4	4	4				
15	1	26106-060122	플랜지볼트 6X 12	1	1	1				
16	1	26106-080162	플랜지볼트 8X 16	2	2	2				
17	1	29622-140001	밴드RF 140	1	1	1				
18	1	29622-140001	밴드RF 140	1	1	1				
19	1	29622-250001	밴드RF 250	3	3	3				

N: 구 ⟷ 신 Q: 구 ⟷ 신 R: 구 ⟷ 신 S: 구 ⟷ 신 W:추가 Z:폐지 F:세트변경 K:수량변경

(C)Copy Rights YANMAR CO.,LTD and YANMAR AGRICULTURAL EQUIPMENT CO.,LTD.

Fig.106. 배선F

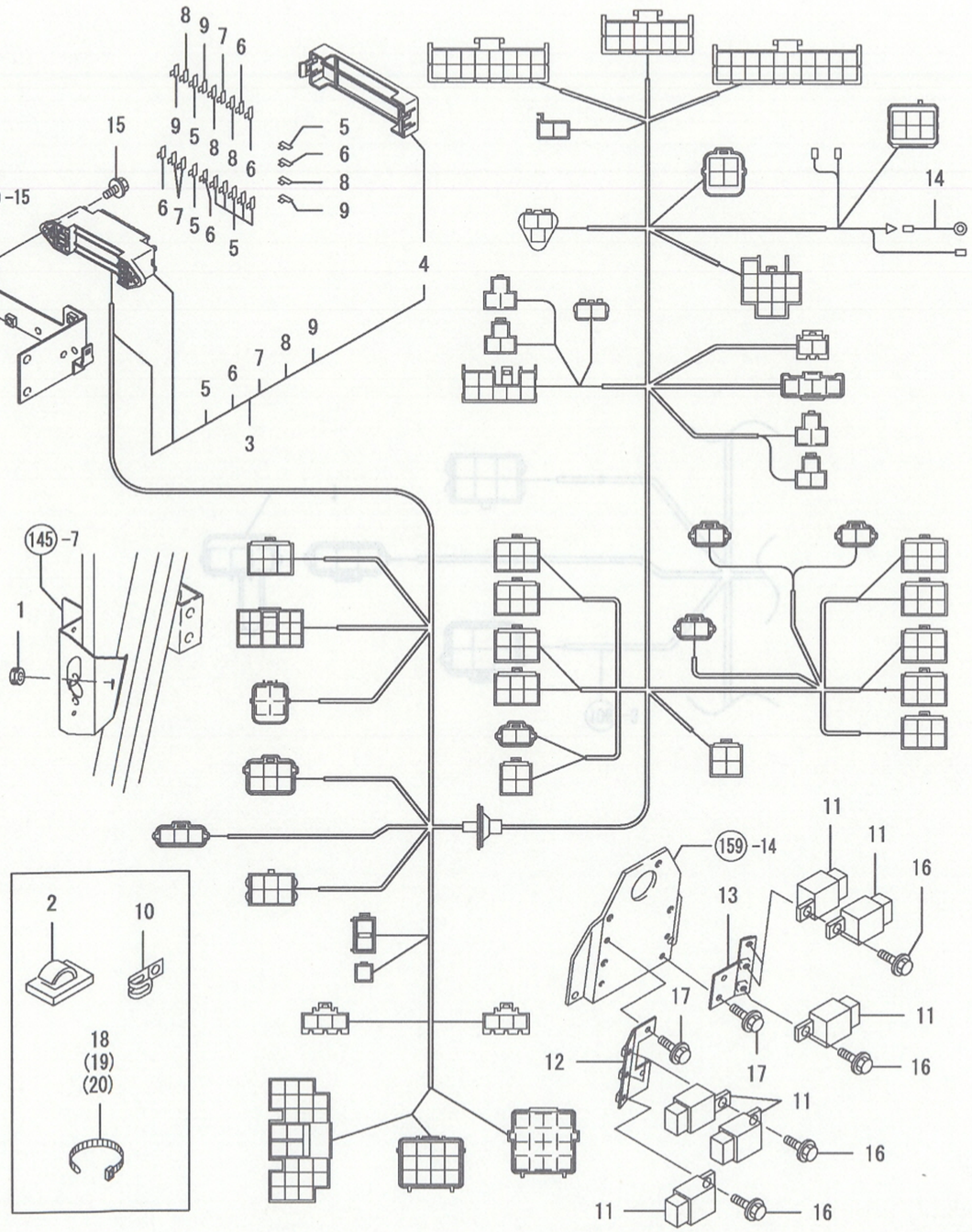

106. 배선F

(A)=EG765-KPQ
(B)=EG775-KPQ
(C)=EG782-KPQ
(D)=
(E)=
(F)=

NO.	레벨	부품번호	부품명	수량 (A)	(B)	(C)	(D)	(E)	(F)	I R
1	1	1E8050-05510	그로멧 12X3	2	2	2				
2	1	172010-07810	배선스티커	1	1	1				
3	1	1A7480-51160	배선F조합	1	1	1				
4	2	198535-52410	커버(퓨즈박스	1	1	1				
5	2	198535-52110	퓨즈 5A	8	8	8				
6	2	198535-52120	퓨즈 10A	5	5	5				
7	2	198535-52130	퓨즈 15A	3	3	3				
8	2	198535-52140	퓨즈 20A	4	4	4				
9	2	1A7450-52180	퓨즈 25A	3	3	3				
10	1	194180-51640	클램프D(배선	3	3	3				
11	1	198461-52950	CA릴레이(C형	10	10	10				
12	1	1A7470-58110	스테이L(릴레이	1	1	1				
13	1	1A7470-58150	스테이R(릴레이	1	1	1				
14	1	198093-86180	리드선(워셔	1	1	1				
15	1	26106-060162	플랜지볼트 6X 16	2	2	2				
16	1	26106-060162	플랜지볼트 6X 16	7	7	7				
17	1	26106-060162	플랜지볼트 6X 16	4	4	4				
18	1	29622-250001	밴드 RF 250	1	1	1				
19	1	29622-250001	밴드 RF 250	1	1	1				
20	1	29622-250001	밴드 RF 250	1	1	1				

N: 구 ↔ 신 Q: 구 ↔ 신 R: 구 ↔ 신 S: 구 ↔ 신 W:추가 Z:폐지 F:세트변경 K:수량변경

(C)Copy Rights YANMAR CO.,LTD and YANMAR AGRICULTURAL EQUIPMENT CO.,LTD.

Fig.107. 배선C

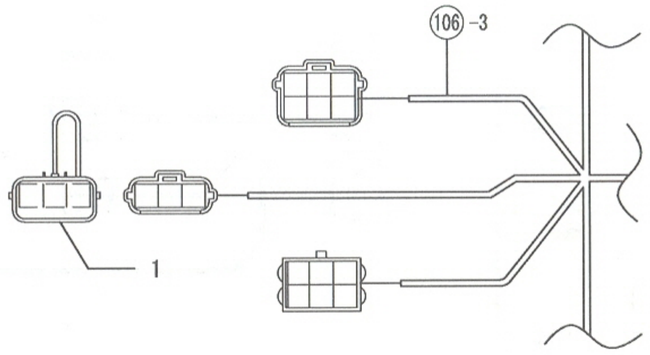

107. 배선C

(A)=EG765-KPQ
(B)=EG775-KPQ
(C)=EG782-KPQ
(D)=
(E)=
(F)=

NO.	레벨	부품번호	부품명	수량 (A)	(B)	(C)	(D)	(E)	(F)	I	R
1	1	1A7450-51220	리드선R	1	1	1					

N: 구 → 신 Q: 구 → 신 R: 구 → 신 S: 구 → 신 W:추가 Z:폐지 F:세트변경 K:수량변경

(C)Copy Rights YANMAR CO.,LTD and YANMAR AGRICULTURAL EQUIPMENT CO.,LTD.

Fig.108. 배선D

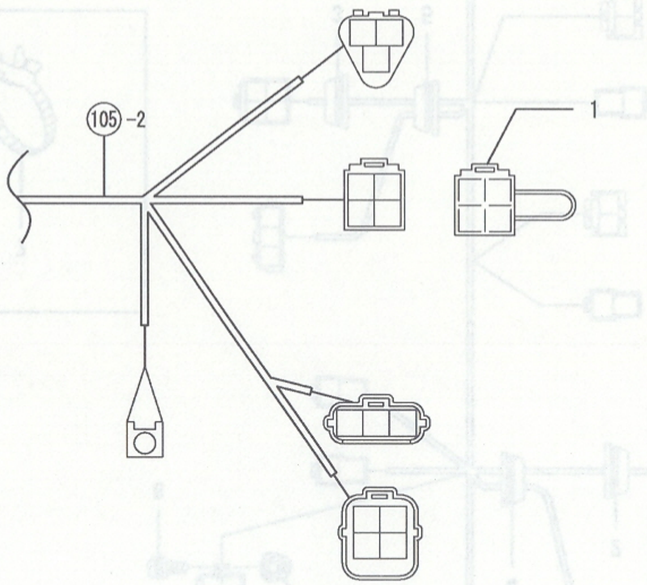

108. 배선D

(A)=EG765-KPQ
(B)=EG775-KPQ
(C)=EG782-KPQ
(D)=
(E)=
(F)=

NO.	레벨	부품번호	부품명	수량 (A)	(B)	(C)	(D)	(E)	(F)	I	R
1	1	1A7450-51230	배선G	1	1	1					

N: 구 ⟷ 신 Q: 구 ⟷ 신 R: 구 ⟷ 신 S: 구 ⟷ 신 W:추가 Z:폐지 F:세트변경 K:수량변경

(C)Copy Rights YANMAR CO.,LTD and YANMAR AGRICULTURAL EQUIPMENT CO.,LTD.

Fig.109. 배선(바닥

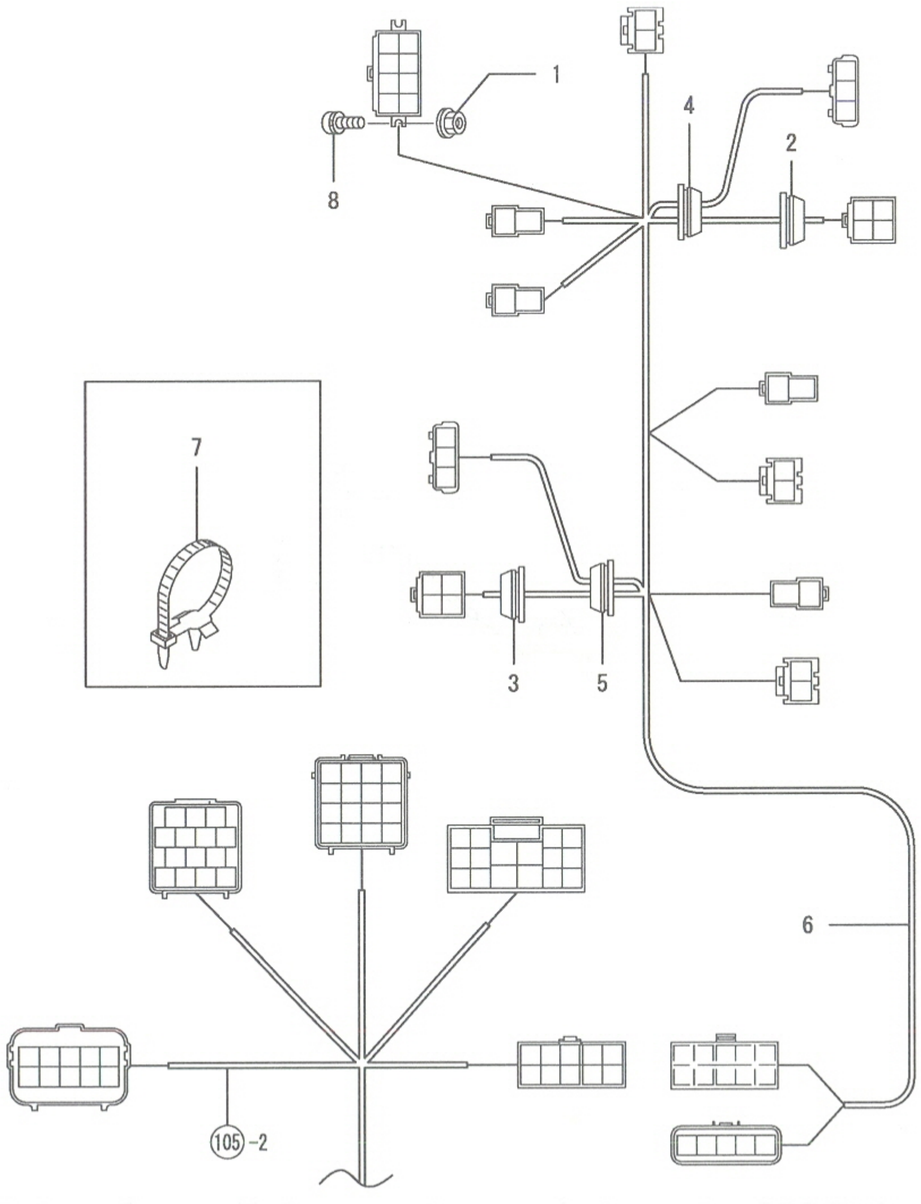

109. 배선(바닥

(A)=EG765-KPQ
(B)=EG775-KPQ
(C)=EG782-KPQ
(D)=
(E)=
(F)=

NO.	레벨	부품번호	부품명	수량 (A)	(B)	(C)	(D)	(E)	(F)	I R
1	1	194990-22110	와셔붙이너트 4	2	2	2				
2	1	198245-51210	그로멧 25	1	1	1				
3	1	198245-51210	그로멧 25	1	1	1				
4	1	198245-51210	그로멧 25	1	1	1				
5	1	198245-51210	그로멧 25	1	1	1				
6	1	1A7450-51240	배선(바닥	1	1	1				
7	1	194680-51670	배선클립	4	4	4				
8	1	26022-040122	냄비소나사(S 4X 12	2	2	2				

N: 구 → 신 Q: 구 → 신 R: 구 → 신 S: 구 → 신 W:추가 Z:폐지 F:세트변경 K:수량변경

(C)Copy Rights YANMAR CO.,LTD and YANMAR AGRICULTURAL EQUIPMENT CO.,LTD.

Fig.110. 배선(캐빈

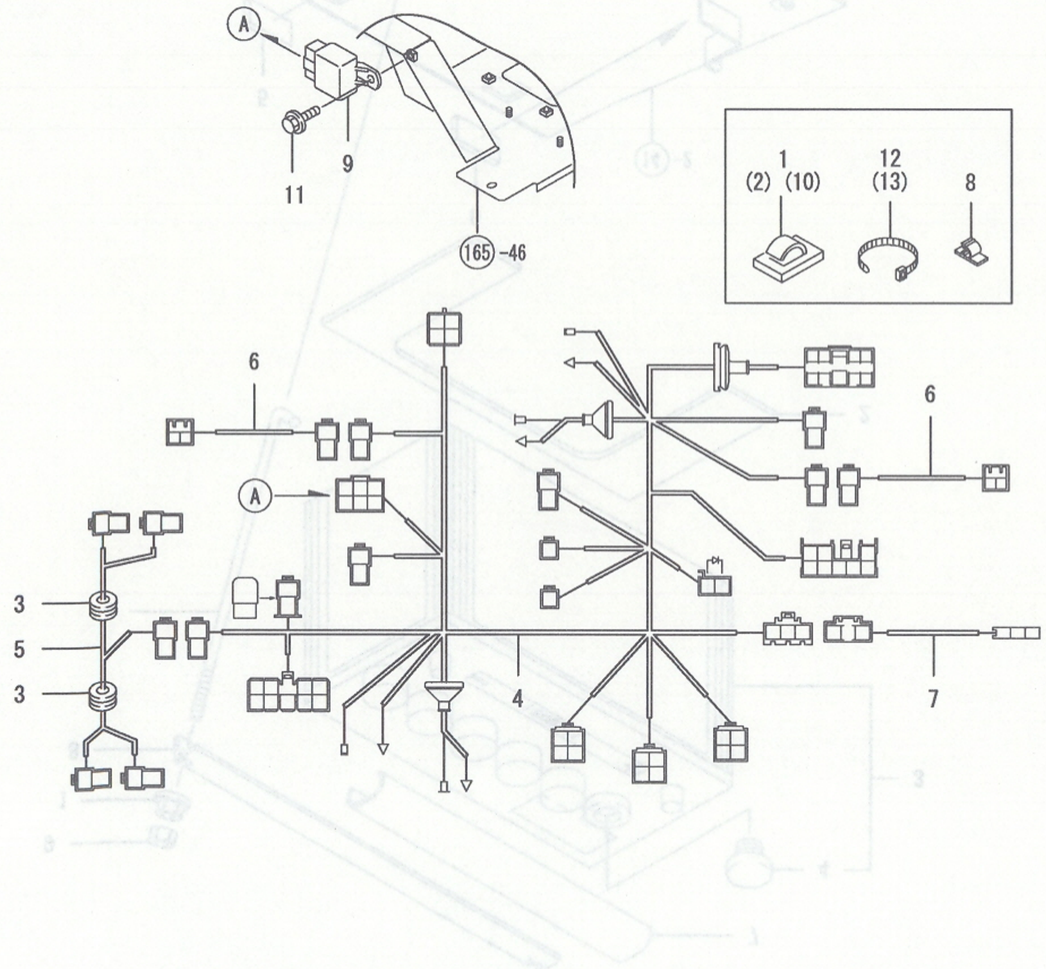

110. 배선(캐빈

(A)=EG765-KPQ
(B)=EG775-KPQ
(C)=EG782-KPQ
(D)=
(E)=
(F)=

NO.	레벨	부품번호	부품명	수량 (A)	(B)	(C)	(D)	(E)	(F)	I . R
1	1	172010-07810	배선스티커 S	2	2	2				
2	1	172010-07810	배선스티커 S	2	2	2				
3	1	194170-51210	그로멧 25/13	2	2	2				
4	1	1A7470-51210	배선CAB조합	1	1	1				
5	1	1A7470-51280	리드선(작업등-앞	1	1	1				
6	1	198268-51290	리드선(작업등-뒤	2	2	2				
7	1	1A7470-51380	리드선(실내등	1	1	1				
8	1	194242-51660	배선클램프	2	2	2				
9	1	198461-52950	CA릴레이(C형	1	1	1				
10	1	194680-78350	배선스티커 18	1	1	1				
11	1	26106-060162	플랜지볼트 6X 16	1	1	1				
12	1	29622-140001	밴드 RF 140	2	2	2				
13	1	29622-250001	밴드 RF 250	2	2	2				

N: 구 ←○— 신 Q: 구 ←×— 신 R: 구 —○→ 신 S: 구 —×→ 신 W:추가 Z: 폐지 F: 세트변경 K: 수량변경

(C)Copy Rights YANMAR CO.,LTD and YANMAR AGRICULTURAL EQUIPMENT CO.,LTD.

Fig.111. 배터리

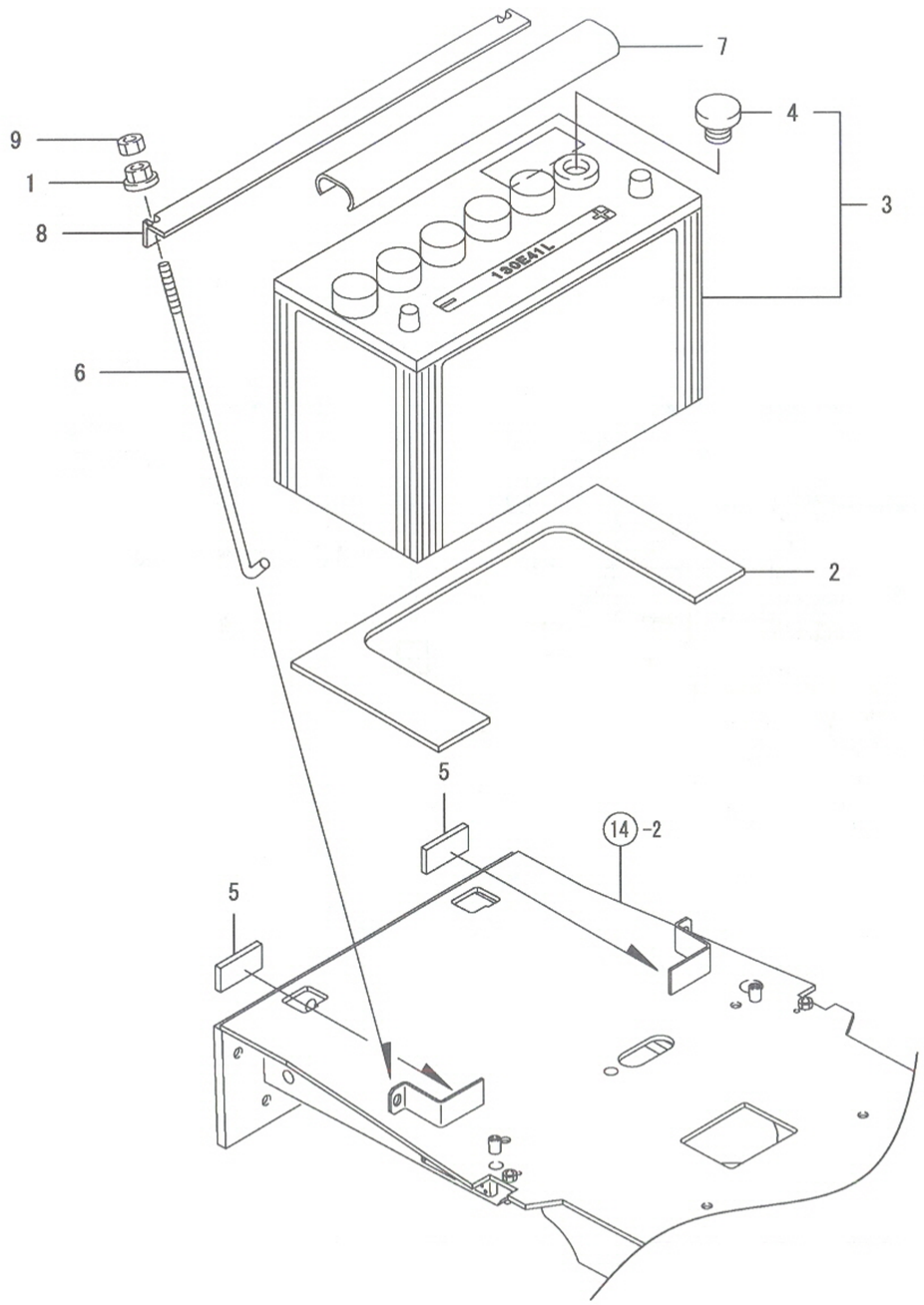

111. 배터리

(A)=EG765-KPQ
(B)=EG775-KPQ
(C)=EG782-KPQ
(D)=
(E)=
(F)=

NO.	레벨	부품번호	부품명	수량 (A)	(B)	(C)	(D)	(E)	(F)	I R
1	1	194990-22140	와셔붙이너트 8	2	2	2				
2	1	198448-51510	고무(배터리	1	1	1				
3	1	198450-51510	배터리 SY210-10L	1	1	1				
4	2	198327-51530	액주입구(배터리	6	6	6				
5	1	1A7450-51510	고무(배터리	2	2	2				
6	1	1A7450-51541	로드(배터리클램프	2	2	2				
7	1	194145-51550	커버(배터리액주입구	1	1	1				
8	1	194680-51560	클램프(배터리	1	1	1				
9	1	26716-080002	너트 8	2	2	2				

N: 구 ⟷ 신 Q: 구 ⟷ 신 R: 구 ⟷ 신 S: 구 ⟷ 신 W:추가 Z:폐지 F:세트변경 K:수량변경

(C)Copy Rights YANMAR CO.,LTD and YANMAR AGRICULTURAL EQUIPMENT CO.,LTD.

Fig.112. 커플러스테이

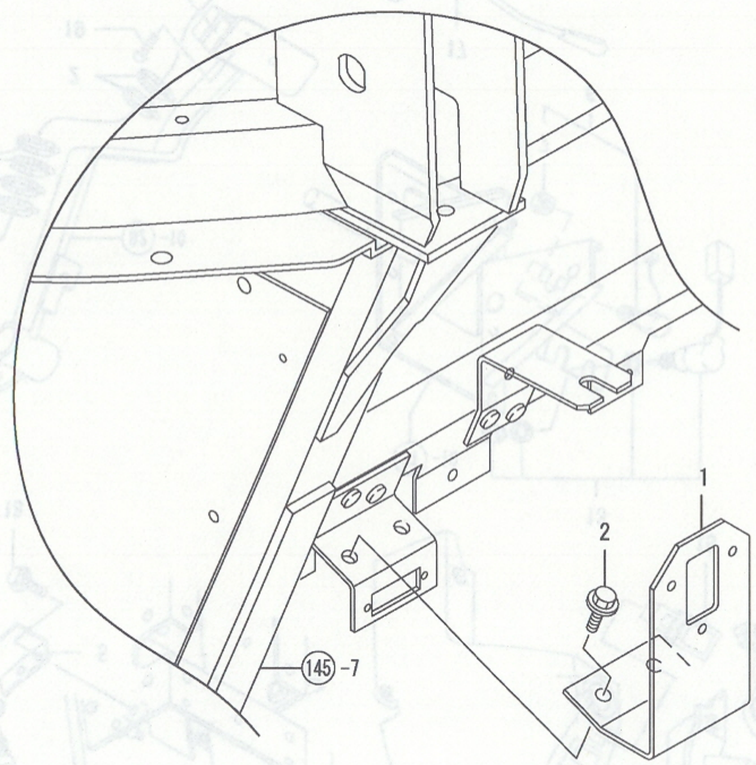

112. 커플러스테이

(A)=EG765-KPQ
(B)=EG775-KPQ
(C)=EG782-KPQ
(D)=
(E)=
(F)=

NO.	레벨	부품번호	부품명	수량 (A)	(B)	(C)	(D)	(E)	(F)	I R
1	1	1A7450-51930	커플러스테이	1	1	1				
2	1	26107-080162	플랜지볼트 8X 16	2	2	2				

N: 구 ⟷ 신 Q: 구 ⟷ 신 R: 구 ⟷ 신 S: 구 ⟷ 신 W:추가 Z: 폐지 F: 세트변경 K:수량변경

(C)Copy Rights YANMAR CO.,LTD and YANMAR AGRICULTURAL EQUIPMENT CO.,LTD.

Fig.113. 스위치(캐빈바닥

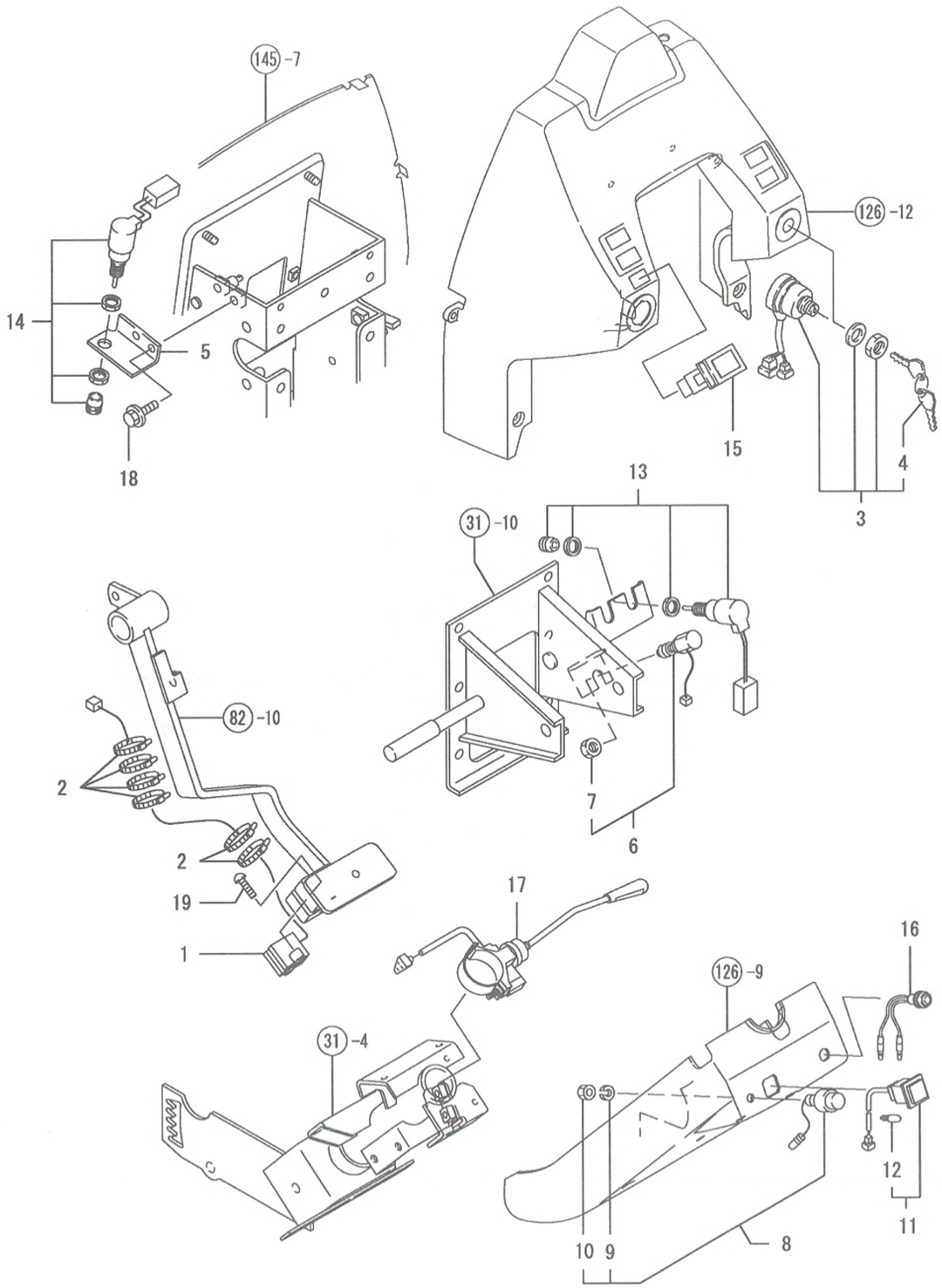

(A)=EG765-KPQ (D)=
(B)=EG775-KPQ (E)=
(C)=EG782-KPQ (F)=

NO.	레벨	부품번호	부품명	수량 (A)	(B)	(C)	(D)	(E)	(F)	I	R
1	1	1C6900-07200	스위치(연결	1	1	1					
2	1	198153-51810	나일론밴드 150	6	6	6					
3	1	1A7450-52110	시동스위치조합	1	1	1					
4	2	1A7450-52130	키이조합	1	1	1					
5	1	1A7480-52110	스테이(클러치스위치	1	1	1					
6	1	198223-52150	스위치	1	1	1					
7	2	26776-120002	고정너트(세목 12	1	1	1					
8	1	194150-52160	혼스위치	1	1	1					
9	2	22217-080000	스프링와셔 8	1	1	1					
10	2	26736-080002	너트8(피치 1.0	1	1	1					
11	1	1A7450-52210	램프스위치	1	1	1					
12	2	1A7450-52230	램프(소켓붙이-청	1	1	1					
13	1	1A7600-52222	스위치(부변속	2	2	2					
14	1	1A7480-52250	스위치(클러치	1	1	1					
15	1	1A7450-52450	스위치(비상등	1	1	1					
16	1	1A7450-52580	푸시스위치(절환	1	1	1					
17	1	1A7260-78610	승강스위치조합	1	1	1					
18	1	26106-080162	플랜지볼트 8X 16	2	2	2					
19	1	26557-050162	냄비소나사(+홈 5X 16	2	2	2					

N: 구 ⟷ 신 Q: 구 ⟷ 신 R: 구 ⟷ 신 S: 구 ⟷ 신 W:추가 Z:폐지 F:세트변경 K:수량변경

(C)Copy Rights YANMAR CO.,LTD and YANMAR AGRICULTURAL EQUIPMENT CO.,LTD.

Fig.114. 스위치(본체

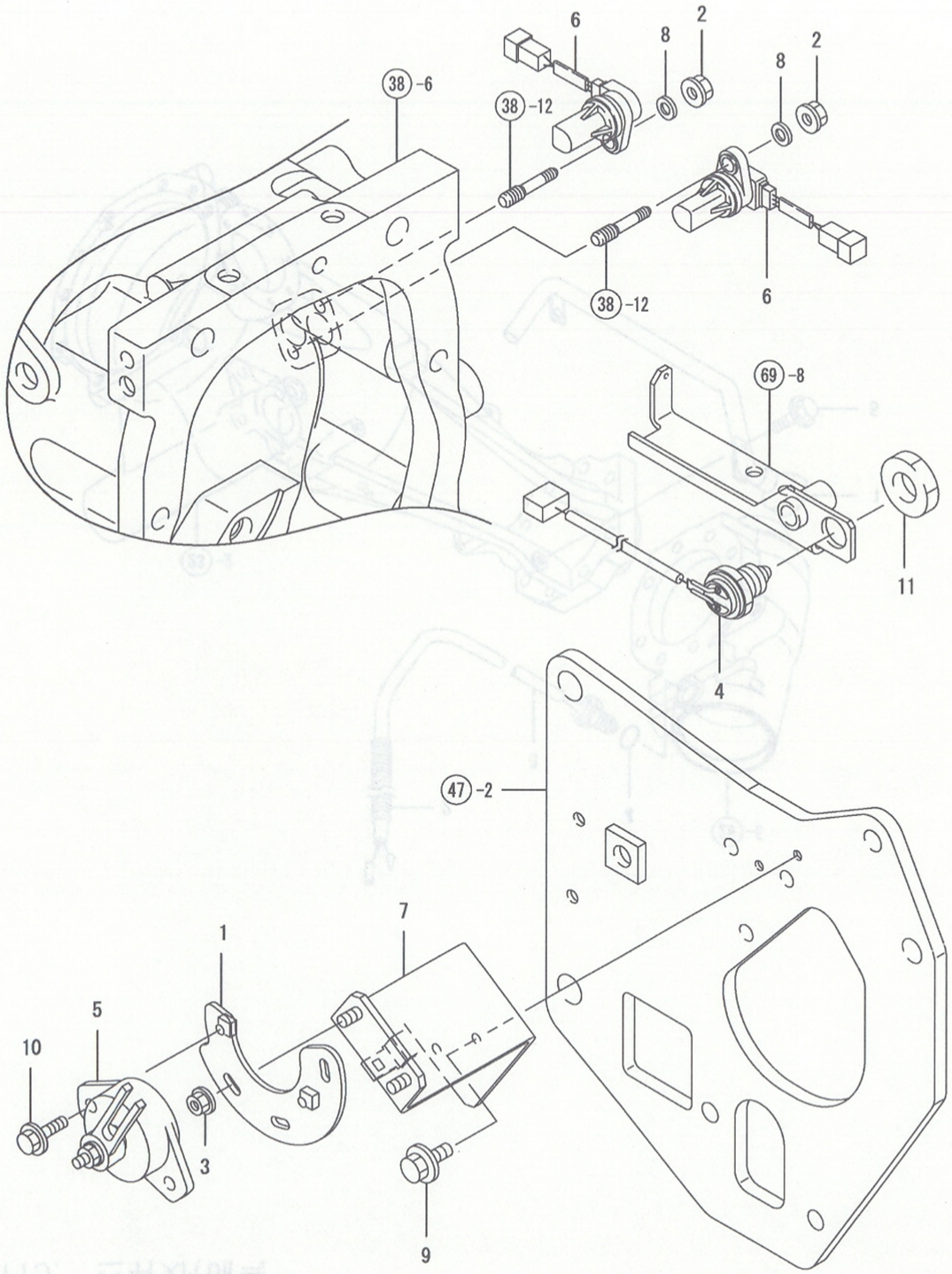

114. 스위치(본체

(A)=EG765-KPQ
(B)=EG775-KPQ
(C)=EG782-KPQ
(D)=
(E)=
(F)=

NO.	레벨	부품번호	부품명	수량 (A)	(B)	(C)	(D)	(E)	(F)	I R
1	1	1A7260-18540	스위치판	1	1	1				
2	1	194990-22130	와셔붙이너트 6	2	2	2				
3	1	194990-22130	와셔붙이너트 6	2	2	2				
4	1	198269-52190	안전스위치	1	1	1				
5	1	198448-52250	PTO레버스위치	1	1	1				
6	1	1A7480-52510	회전센서	2	2	2				
7	1	1A7480-58110	스위치스테이	1	1	1				
8	1	198129-78710	스페이셔 6-10	2	2	2				
9	1	26106-060122	플랜지볼트 6X 12	2	2	2				
10	1	26106-060162	플랜지볼트 6X 16	2	2	2				
11	1	26776-180002	고정너트 M18	1	1	1				

N: 구 ⇄ 신 Q: 구 ⇄ 신 R: 구 ⇄ 신 S: 구 ⇄ 신 W:추가 Z:폐지 F:세트변경 K:수량변경

(C)Copy Rights YANMAR CO.,LTD and YANMAR AGRICULTURAL EQUIPMENT CO.,LTD.

Fig.115. 스위치(배속

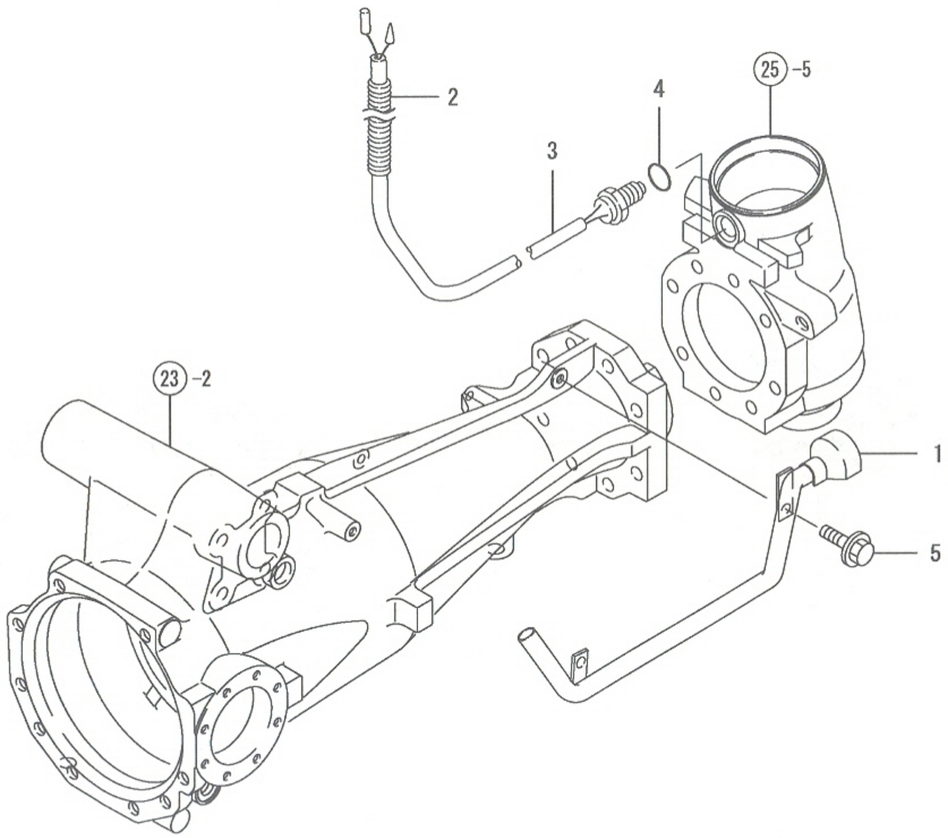

NPC-4990 115. 스위치(배속

(A)=EG765-KPQ
(B)=EG775-KPQ
(C)=EG782-KPQ
(D)=
(E)=
(F)=

NO.	레벨	부품번호	부품명	수량 (A)	(B)	(C)	(D)	(E)	(F)	I	R
1	1	1A7450-19100	스위치커버	1	1	1					
2	1	198133-52170	콜게이트튜브	1	1	1					
3	1	1A7260-52190	배속스위치(1/2, 2/2	1	1	1					
4	1	24311-000180	O링 1A P-18.0	1	1	1					
5	1	26106-080162	플랜지볼트 8X 16	2	2	2					

N: 구 신 Q: 구 신 R: 구 신 S: 구 신 W:추가 Z:폐지 F:세트변경 K:수량변경

(C)Copy Rights YANMAR CO.,LTD and YANMAR AGRICULTURAL EQUIPMENT CO.,LTD.

Fig.116. 스위치(캐빈

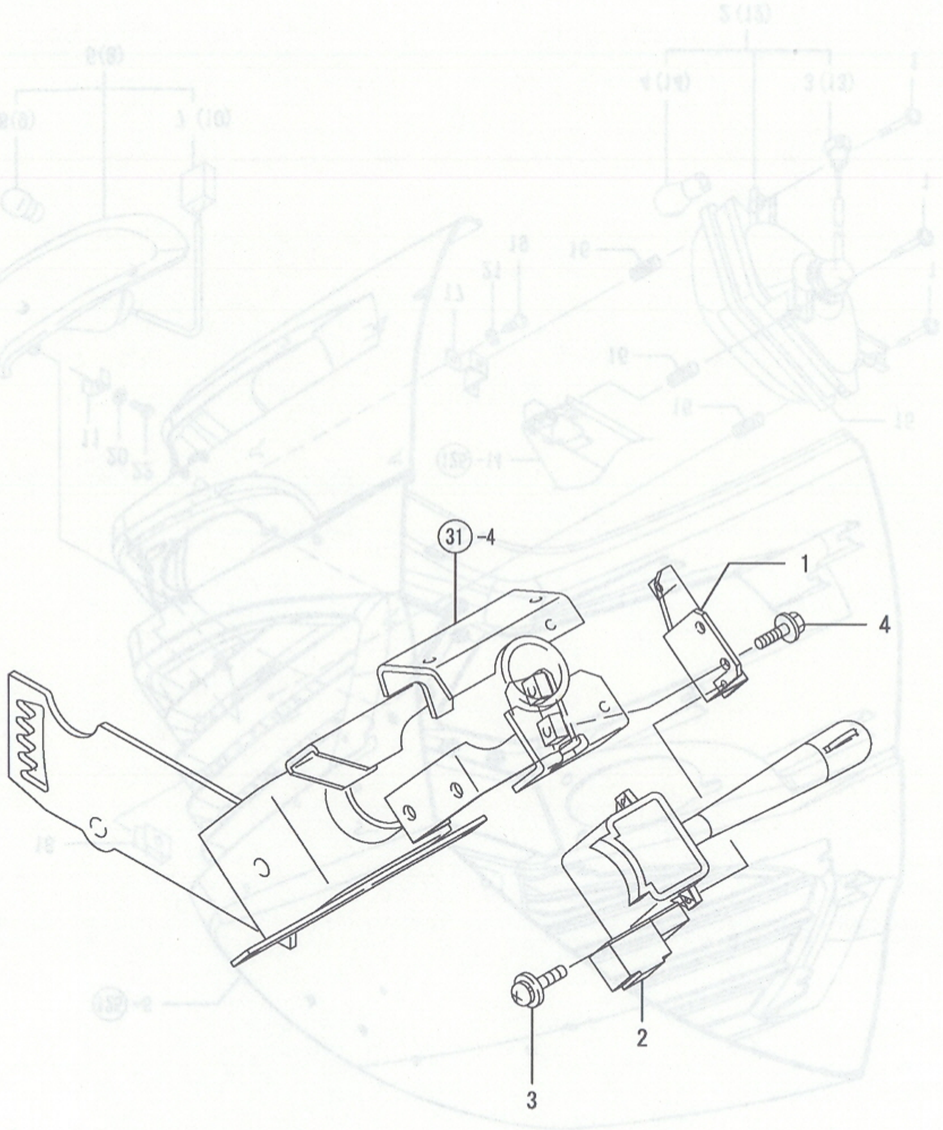

116. 스위치(캐빈

(A)=EG765-KPQ
(B)=EG775-KPQ
(C)=EG782-KPQ
(D)=
(E)=
(F)=

NO.	레벨	부품번호	부품명	수량 (A)	(B)	(C)	(D)	(E)	(F)	I	R
1	1	1A7480-52130	스위치스테이	1	1	1					
2	1	198448-52210	라이트스위치조합	1	1	1					
3	1	26023-040102	소나사 4X 10	2	2	2					
4	1	26106-060122	플랜지볼트 6X 12	2	2	2					

N: 구 ⟷ 신 Q: 구 ⟷ 신 R: 구 ⟷ 신 S: 구 ⟷ 신 W:추가 Z:폐지 F:세트변경 K:수량변경

(C)Copy Rights YANMAR CO.,LTD and YANMAR AGRICULTURAL EQUIPMENT CO.,LTD.

Fig.117. 램프(본체

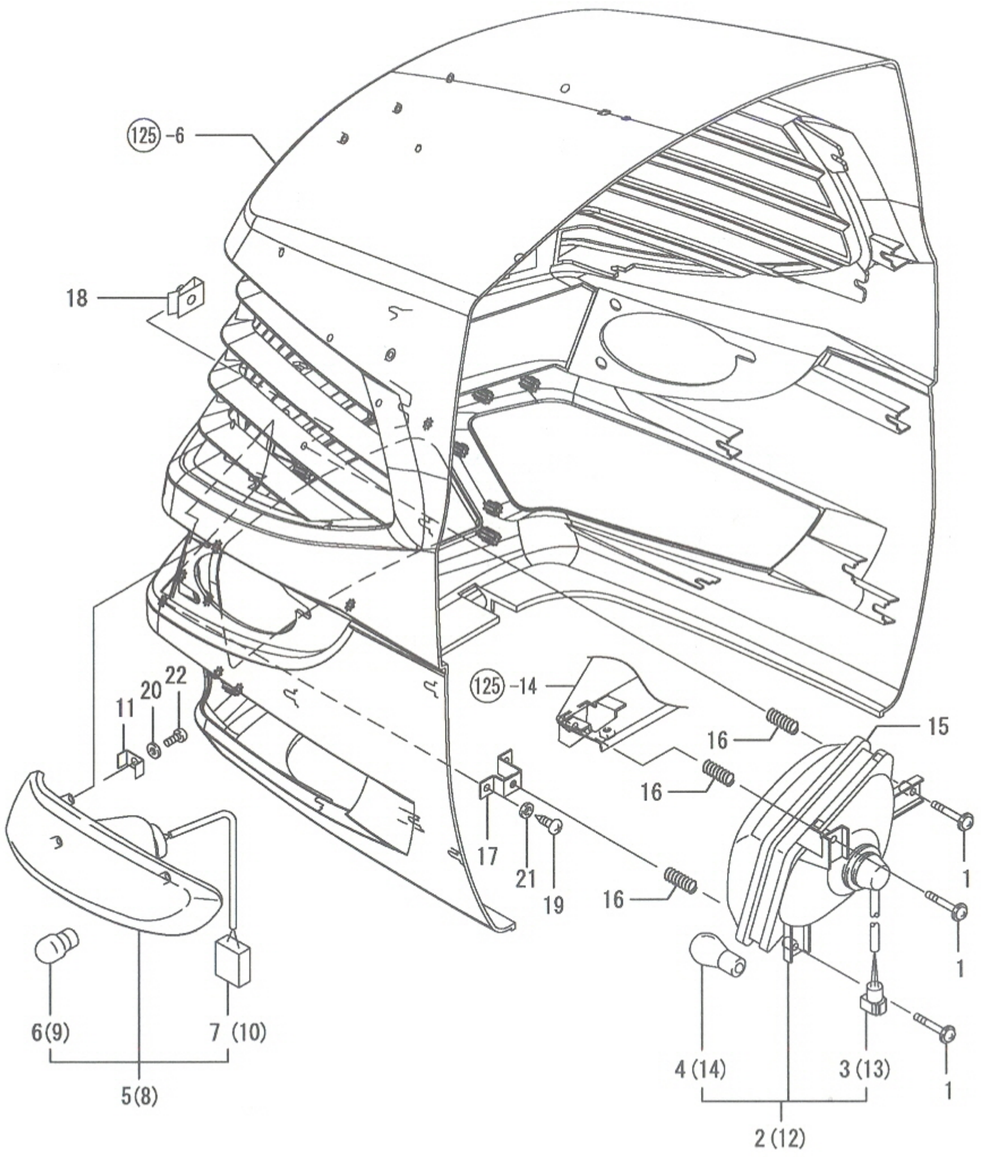

117. 램프(본체

(A)=EG765-KPQ
(B)=EG775-KPQ
(C)=EG782-KPQ
(D)=
(E)=
(F)=

NO.	레벨	부품번호	부품명	수량 (A)	(B)	(C)	(D)	(E)	(F)	I R
1	1	26557-060402	냄시소나사(+홈 6X 40	6	6	6				
2	1	1A7450-53200	헤드램프조합 L	1	1	1				
3	2	1A7450-53230	리드선조합	1	1	1				
4	2	198448-53320	전구 12V45/45W	1	1	1				
5	1	1A7450-53252	사이드램프조합 L	1	1	1				
6	2	1A7450-53370	전구 12V 21W	1	1	1				
7	2	1A7450-53380	리드선조합	1	1	1				
8	1	1A7450-53262	사이드램프조합 R	1	1	1				
9	2	1A7450-53370	전구 12V 21W	1	1	1				
10	2	1A7450-53380	리드선조합	1	1	1				
11	1	1A7450-53290	사이드램프브래킷	6	6	6				
12	1	1A7450-53300	헤드램프조합 R	1	1	1				
13	2	1A7450-53230	리드선조합	1	1	1				
14	2	198448-53320	전구 12V45/45W	1	1	1				
15	1	1A7260-53350	헤드램프시일	2	2	2				
16	1	198153-53410	조정스프링	6	6	6				
17	1	1A7450-61400	브래킷조합	2	2	2				
18	1	198071-61890	스피드너트 6	2	2	2				
19	1	198071-78420	태핑나사 M5X10	4	4	4				
20	1	22137-060000	평와셔(마 6	6	6	6				
21	1	22137-060000	평와셔(마 6	4	4	4				
22	1	22857-600101	소나사 6.0 X 10	6	6	6				

N: 구 ⟷ 신 Q: 구 ⟷ 신 R: 구 ⟷ 신 S: 구 ⟷ 신 W:추가 Z:폐지 F:세트변경 K:수량변경

(C)Copy Rights YANMAR CO.,LTD and YANMAR AGRICULTURAL EQUIPMENT CO.,LTD.

Fig.118. 램프(캐빈바닥

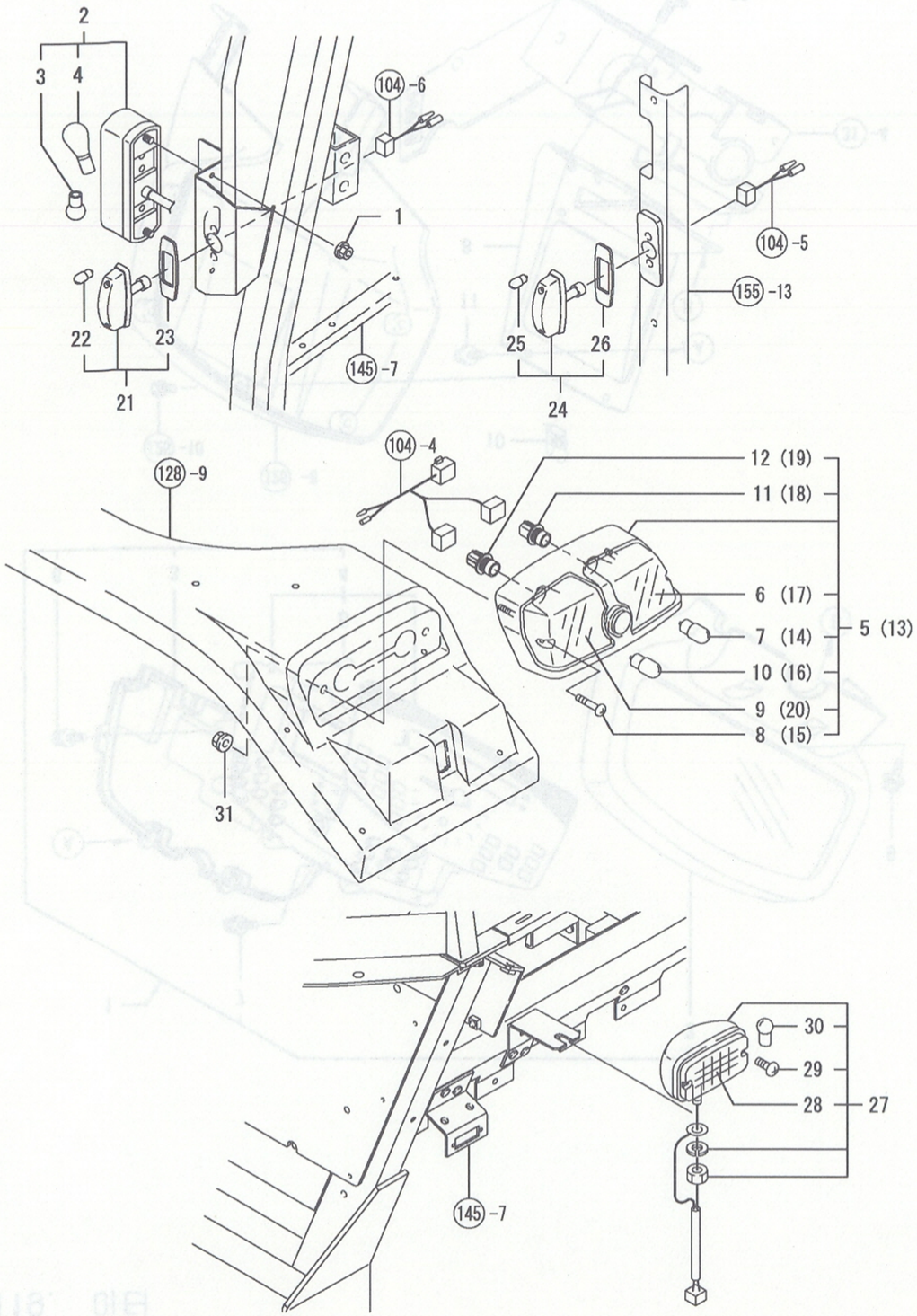

118. 램프(캐빈바닥

(A)=EG765-KPQ
(B)=EG775-KPQ
(C)=EG782-KPQ
(D)=
(E)=
(F)=

NO.	레벨	부품번호	부품명	수량 (A)	(B)	(C)	(D)	(E)	(F)	I	R
1	1	194990-22120	너트 5	4	4	4					
2	1	1A7890-53400	앞콤비램프조합	2	2	2					
3	2	198360-53630	전구 12V-10W	2	2	2					
4	2	1E9170-81270	전구 12V 21W	2	2	2					
5	1	1A7890-53600	뒤콤비래프조합 L	1	1	1					
6	2	198071-53610	렌즈L(황	1	1	1					
7	2	1A7890-53630	전구 12V-21W	1	1	1					
8	2	198071-53660	태핑나사 M5X25	2	2	2					
9	2	198071-53670	렌즈L(적	1	1	1					
10	2	1A7890-53680	전구 12V-21/5W	1	1	1					
11	2	1A7890-53710	소켓	1	1	1					
12	2	1A7890-53720	소켓	1	1	1					
13	1	1A7890-53700	뒤콤비램프조합R	1	1	1					
14	2	1A7890-53630	전구 12V-21W	1	1	1					
15	2	198071-53660	태핑나사 M5X25	2	2	2					
16	2	1A7890-53680	전구 12V-21/5W	1	1	1					
17	2	198071-53710	렌즈R(황	1	1	1					
18	2	1A7890-53710	소켓	1	1	1					
19	2	1A7890-53720	소켓	1	1	1					
20	2	198071-53770	렌즈R(적	1	1	1					
21	1	1A7890-53810	램프(사이드	2	2	2					
22	2	1A7890-53820	전구 12V/3W	2	2	2					
23	2	1A7890-53840	패킹	2	2	2					
24	1	1A7890-53810	램프(사이드	2	2	2					
25	2	1A7890-53820	전구 12V/3W	1	1	1					
26	2	1A7890-53840	패킹	1	1	1					
27	1	198535-54500	후진등조합	1	1	1					
28	2	1A7020-54510	렌즈	1	1	1					
29	2	1A7020-54540	나사	2	2	2					
30	2	1A7020-54560	전구12V-15W	1	1	1					
31	1	194990-22140	와셔붙이와셔 8	4	4	4					

N: 구 → 신 Q: 구 → 신 R: 구 → 신 S: 구 → 신 W:추가 Z:폐지 F:세트변경 K:수량변경

(C)Copy Rights YANMAR CO.,LTD and YANMAR AGRICULTURAL EQUIPMENT CO.,LTD.

Fig.119. 미터

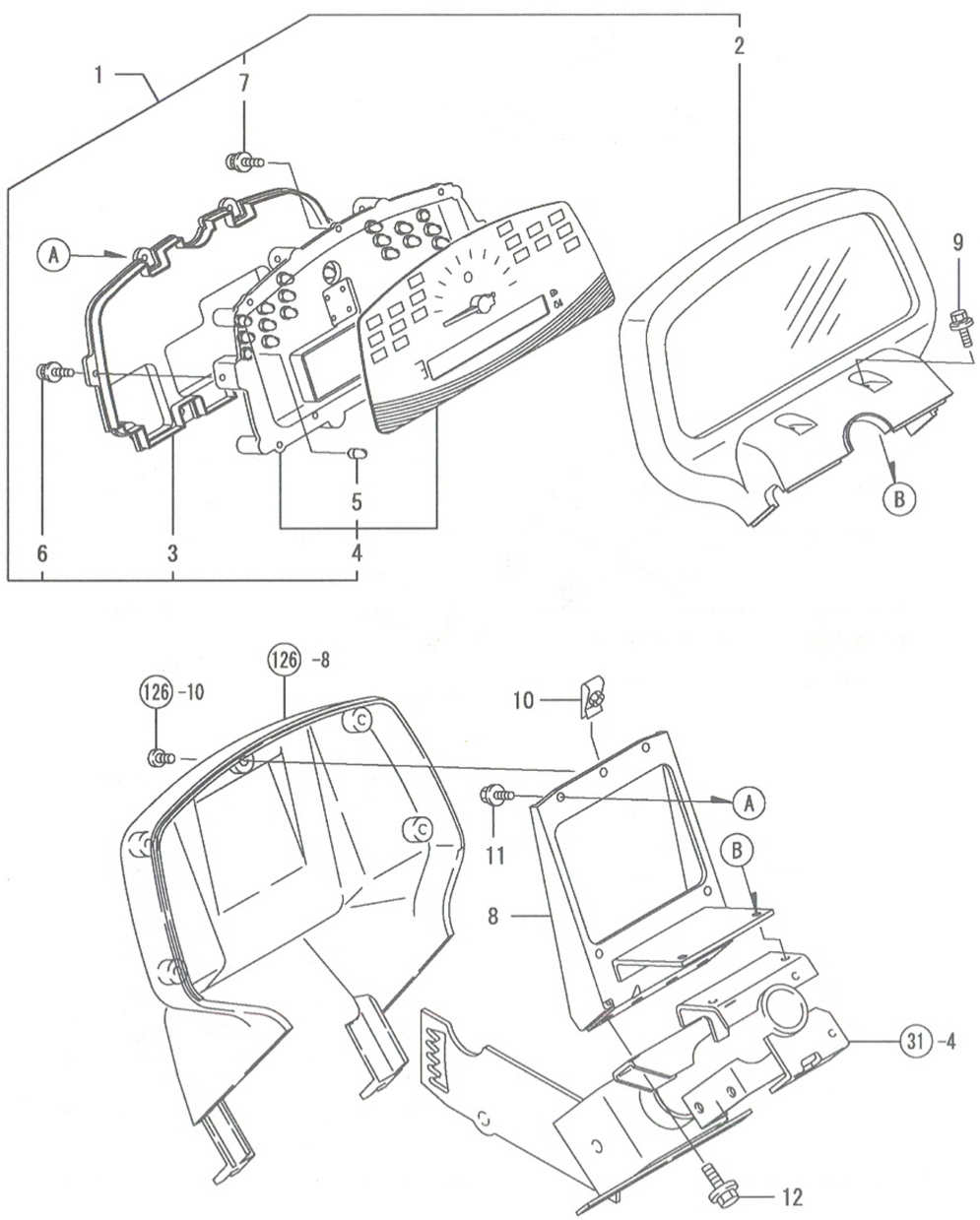

119. 미터

(A)=EG765-KPQ
(B)=EG775-KPQ
(C)=EG782-KPQ
(D)=
(E)=
(F)=

NO.	레벨	부품번호	부품명	수량 (A)	(B)	(C)	(D)	(E)	(F)	I R
1	1	1A7480-56030	콤비네이션미터조합	1	1	1				
2	2	1A7450-56170	윗케이스	1	1	1				
3	2	1A7450-56180	커버	1	1	1				
4	2	1A7480-56200	타코미터조합	1	1	1				
5	3	198448-56150	전구 14V/1.4W	18	18	18				
6	2	129574-91580	나사 4X16	2	2	2				
7	2	129574-91580	나사 4X16	6	6	6				
8	1	198448-56050	브래킷	1	1	1				
9	1	198461-60590	볼트 6* 20	2	2	2				
10	1	194167-61650	스피드너트 5008	1	1	1				
11	1	26106-060122	플랜지볼트 6X 12	4	4	4				
12	1	26106-080162	플랜지볼트 8X 16	2	2	2				

N: 구 ⟷ 신 Q: 구 ⟷ 신 R: 구 ⟷ 신 S: 구 ⟷ 신 W:추가 Z: 폐지 F: 세트변경 K: 수량변경

(C)Copy Rights YANMAR CO.,LTD and YANMAR AGRICULTURAL EQUIPMENT CO.,LTD.

Fig.120. 혼

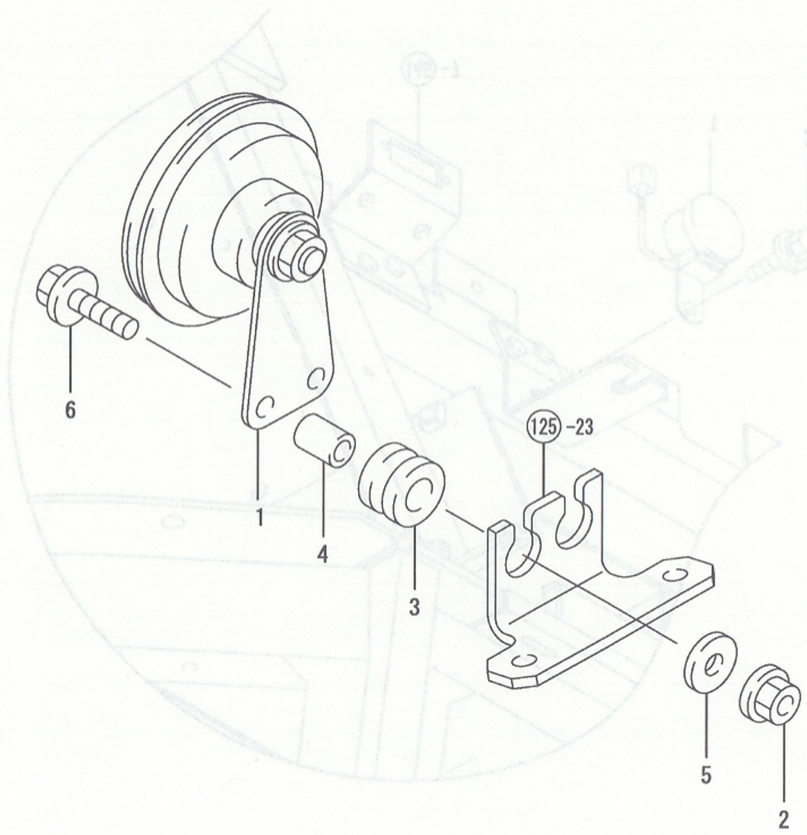

120. 혼

(A)=EG765-KPQ
(B)=EG775-KPQ
(C)=EG782-KPQ
(D)=
(E)=
(F)=

NO.	레벨	부품번호	부품명	수량 (A)	(B)	(C)	(D)	(E)	(F)	I R
1	1	1C7100-08150	혼	1	1	1				
2	1	194990-22130	와셔붙이너트 6	2	2	2				
3	1	129467-44580	마운팅고무	2	2	2				
4	1	1A7000-57210	칼러 7X11X14	2	2	2				
5	1	22157-060000	평와셔(대 6	2	2	2				
6	1	26106-060252	플랜지볼트 6X 25	2	2	2				

N: 구 ⟷ 신 Q: 구 ⟷ 신 R: 구 ⟷ 신 S: 구 ⟷ 신 W:추가 Z:폐지 F:세트변경 K:수량변경

(C)Copy Rights YANMAR CO.,LTD and YANMAR AGRICULTURAL EQUIPMENT CO.,LTD.

Fig.121. 백부져

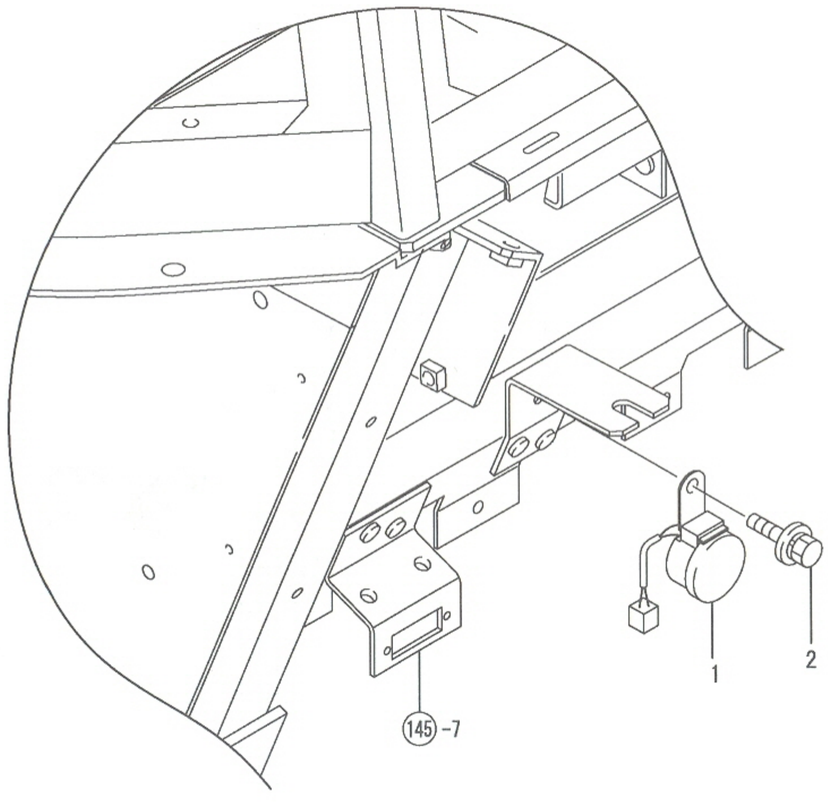

121. 백부져

(A)=EG765-KPQ
(B)=EG775-KPQ
(C)=EG782-KPQ
(D)=
(E)=
(F)=

NO.	레벨	부품번호	부품명	수량 (A)	(B)	(C)	(D)	(E)	(F)	I	R
1	1	198071-57110	백부져	1	1	1					
2	1	198093-85650	볼트 M6X16	1	1	1					

N: 구 → 신 Q: 구 → 신 R: 구 → 신 S: 구 → 신 W:추가 Z: 폐지 F: 세트변경 K: 수량변경

(C)Copy Rights YANMAR CO.,LTD and YANMAR AGRICULTURAL EQUIPMENT CO.,LTD.

Fig.122. 프론트프레임

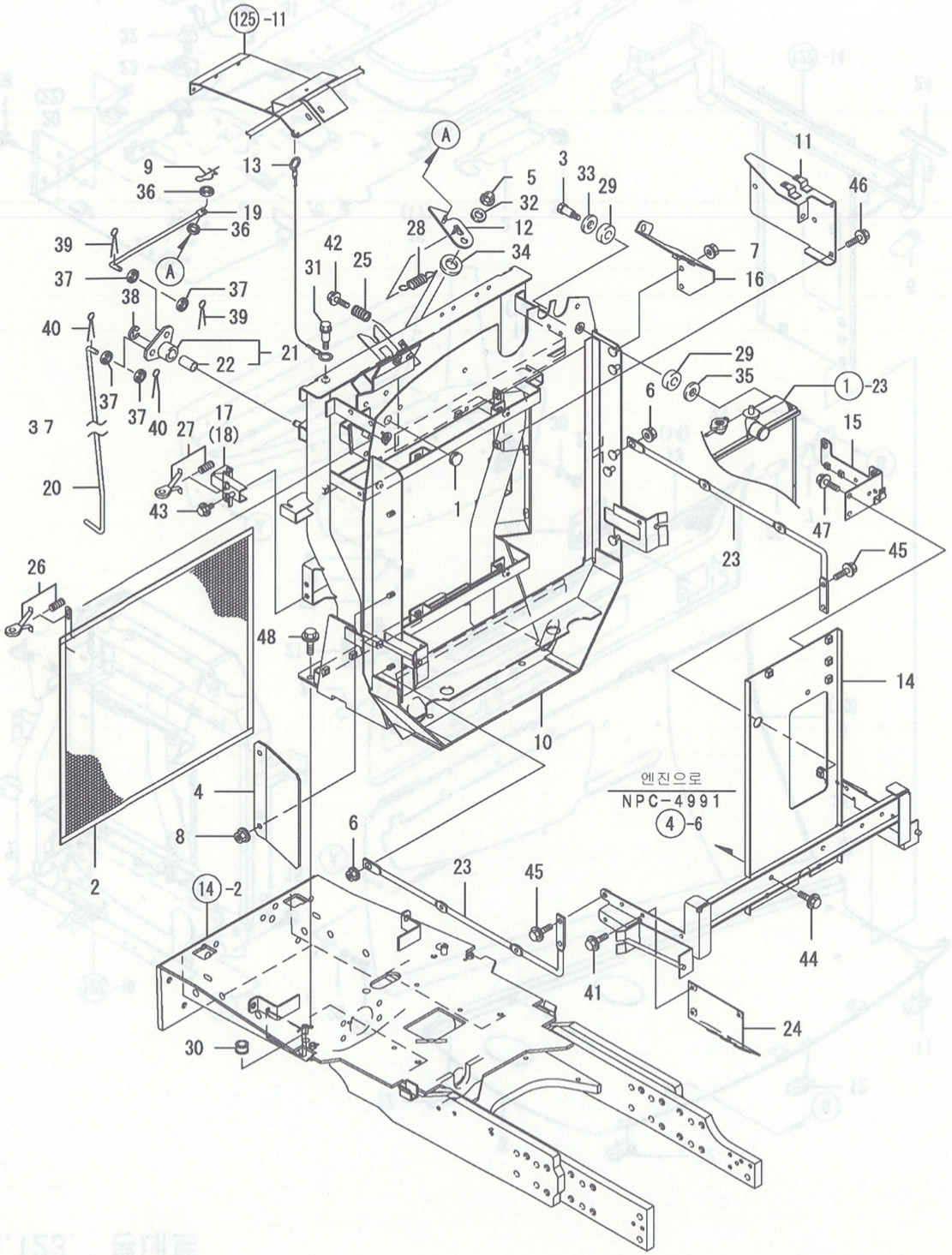

122. 프론트프레임

(A)=EG765-KPQ
(B)=EG775-KPQ
(C)=EG782-KPQ
(D)=
(E)=
(F)=

NO.	레벨	부품번호	부품명	수량 (A)	(B)	(C)	(D)	(E)	(F)	I R
1	1	194180-01240	그로멧 13	1	1	1				
2	1	1A7450-01250	스크린(라디에이터	1	1	1				
3	1	198133-02120	단붙이볼트 6	2	2	2				
4	1	1A7790-05570	셔터판-상	1	1	1				
5	1	194990-22140	와셔붙이너트 8	1	1	1				
6	1	194990-22140	와셔붙이너트 8	2	2	2				
7	1	194990-22140	와셔붙이너트 8	2	2	2				
8	1	194990-22140	와셔붙이너트 8	2	2	2				
9	1	1C6281-52310	빠짐방지스냅핀 6	1	1	1				
10	1	1A7480-60100	프론트프레임조합	1	1	1				
11	1	1A7450-60231	브래킷(컨트롤러	1	1	1				
12	1	198535-60330	그릴고정	1	1	1				
13	1	1A7450-60372	와이어(그릴	1	1	1				
14	1	1A7450-60501	리어프레임조합	1	1	1				
15	1	1A7450-60551	브래킷(퓨즈박스	1	1	1				
16	1	1A7480-60670	스테이조합(주입구M	1	1	1				
17	1	1A7450-60680	사이드브래킷조합 L	1	1	1				
18	1	1A7450-60690	사이드브래킷조합 R	1	1	1				
19	1	1A7450-60700	로드A(그릴고정	1	1	1				
20	1	1A7450-60710	로드B(그릴고정	1	1	1				
21	1	1A7450-60720	아암그릴고정조합	1	1	1				
22	2	24550-010200	드라이브시 10X20	1	1	1				
23	1	1A7450-60910	배선스테이	2	2	2				
24	1	1A7450-60920	판(퓨즈조합	1	1	1				
25	1	198220-61340	스프링(본네트고정	1	1	1				
26	1	198220-61351	캠고정조합	4	4	4				
27	1	198220-61351	캠고정조합	1	1	1				
28	1	198230-61960	스프링	1	1	1				
29	1	194420-62260	방진고무 10×20×5	4	4	4				
30	1	197830-85490	고무그로멧 18	1	1	1				
31	1	1A2320-91320	단붙이볼트 6X10	1	1	1				
32	1	22137-080000	평와셔(마 8	1	1	1				
33	1	22137-100000	평와셔(마 10	2	2	2				
34	1	22137-120000	평와셔(마 12	1	1	1				
35	1	22157-060000	평와셔(대 6	2	2	2				
36	1	22190-060002	시일와셔 6	2	2	2				
37	1	22190-080002	시일와셔 8	4	4	4				
38	1	22272-000080	스냅링 E- 8	1	1	1				
39	1	22417-160180	할핀 1.6X18	2	2	2				
40	1	22417-160180	할핀 1.6X18	2	2	2				
41	1	26106-060122	플랜지볼트 6X 12	2	2	2				
42	1	26106-060162	플랜지볼트 6X 16	1	1	1				
43	1	26106-080122	플랜지볼트 8X 12	4	4	4				
44	1	26106-080122	플랜지볼트 8X 12	4	4	4				
45	1	26106-080162	플랜지볼트 8X 16	2	2	2				
46	1	26106-080162	플랜지볼트 8X 16	3	3	3				
47	1	26106-080162	플랜지볼트 8X 16	2	2	2				
48	1	26106-100202	플랜지볼트10X 20	4	4	4				

N: 구 → 신 Q: 구 → 신 R: 구 → 신 S: 구 → 신 W:추가 Z:폐지 F:세트변경 K:수량변경

(C)Copy Rights YANMAR CO.,LTD and YANMAR AGRICULTURAL EQUIPMENT CO.,LTD.

Fig.123. 본네트

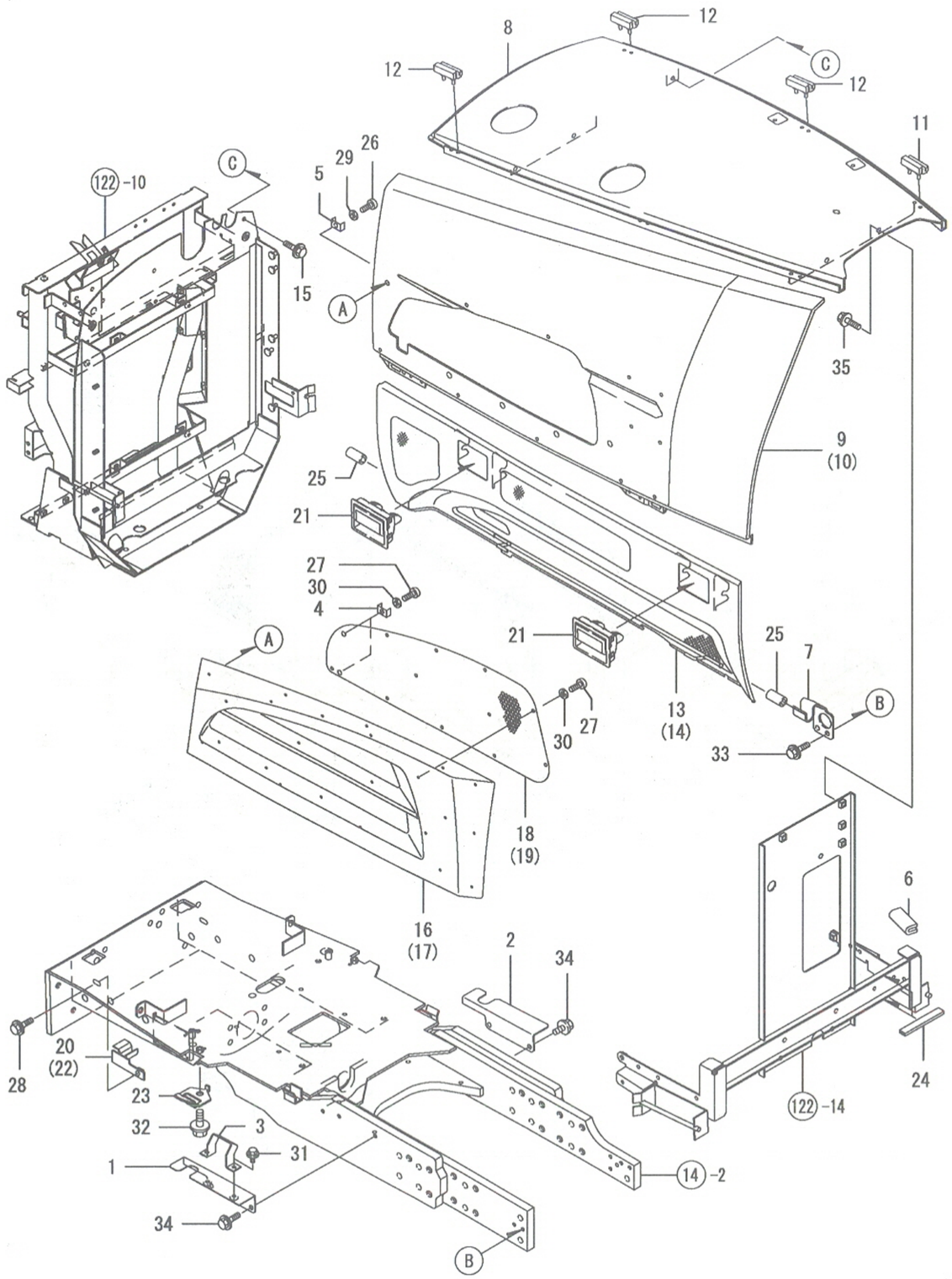

123. 본네트

(A)=EG765-KPQ
(B)=EG775-KPQ
(C)=EG782-KPQ
(D)=
(E)=
(F)=

NO.	레벨	부품번호	부품명	수량 (A)	(B)	(C)	(D)	(E)	(F)	I R
1	1	1A7450-11401	시일판 L	1	1	1				
2	1	1A7450-11410	시일판 R	1	1	1				
3	1	1A7450-11431	브래킷(케이블	1	1	1				
4	1	1A7450-53290	브래킷(사이드램프	4	4	4				
5	1	1A7450-53290	브래킷(사이드램프	2	2	2				
6	1	198448-60080	본네트상고무	1	1	1				
7	1	1A7450-60980	하부스테이B	2	2	2				
8	1	1A7470-61010	본네트상조합	1	1	1				
9	1	1A7450-61020	본네트사이드(상 L	1	1	1				
10	1	1A7450-61030	본네트사이드(상 R	1	1	1				
11	1	1A7790-61070	본네트상고무	2	2	2				
12	1	198151-61080	본네트상고무	4	4	4				
13	1	1A7480-61080	본네트사이드(하 L	1	1	1				
14	1	1A7480-61090	본네트사이드(하 R	1	1	1				
15	1	26106-080162	플랜지볼트 8X 16	3	3	3				
16	1	1A7450-61190	사이드그릴 L	1	1	1				
17	1	1A7450-61200	사이드그릴 R	1	1	1				
18	1	1A7450-61240	사이드스크린 L	1	1	1				
19	1	1A7450-61250	사이드스크린 R	1	1	1				
20	1	1A7450-61410	하부후크 L	1	1	1				
21	1	172187-61421	고정핸들	4	4	4				
22	1	1A7450-61420	하부후크 R	1	1	1				
23	1	198268-61490	그릴가이드	2	2	2				
24	1	198230-61560	호스가이드	2	2	2				
25	1	198220-61800	쿠션고무	4	4	4				
26	1	198071-78420	태핑나사 5X10	16	16	16				
27	1	198071-78420	태핑나사 5X10	24	24	24				
28	1	26106-080302	플랜지볼트 8X 30	2	2	2				
29	1	22137-050000	평와셔(마 5	16	16	16				
30	1	22137-060000	평와셔(마 6	24	24	24				
31	1	26106-060122	플랜지볼트 6X 12	2	2	2				
32	1	26106-080122	플랜지볼트 8X 12	2	2	2				
33	1	26106-080162	플랜지볼트 8X 16	4	4	4				
34	1	26106-080162	플랜지볼트 8X 16	4	4	4				
35	1	26106-080162	플랜지볼트 8X 16	2	2	2				

N: 구 → 신　Q: 구 → 신　R: 구 → 신　S: 구 → 신　W:추가　Z:폐지　F:세트변경　K:수량변경

(C)Copy Rights YANMAR CO.,LTD and YANMAR AGRICULTURAL EQUIPMENT CO.,LTD.

NPC-4990

Fig.124. 본네트시일

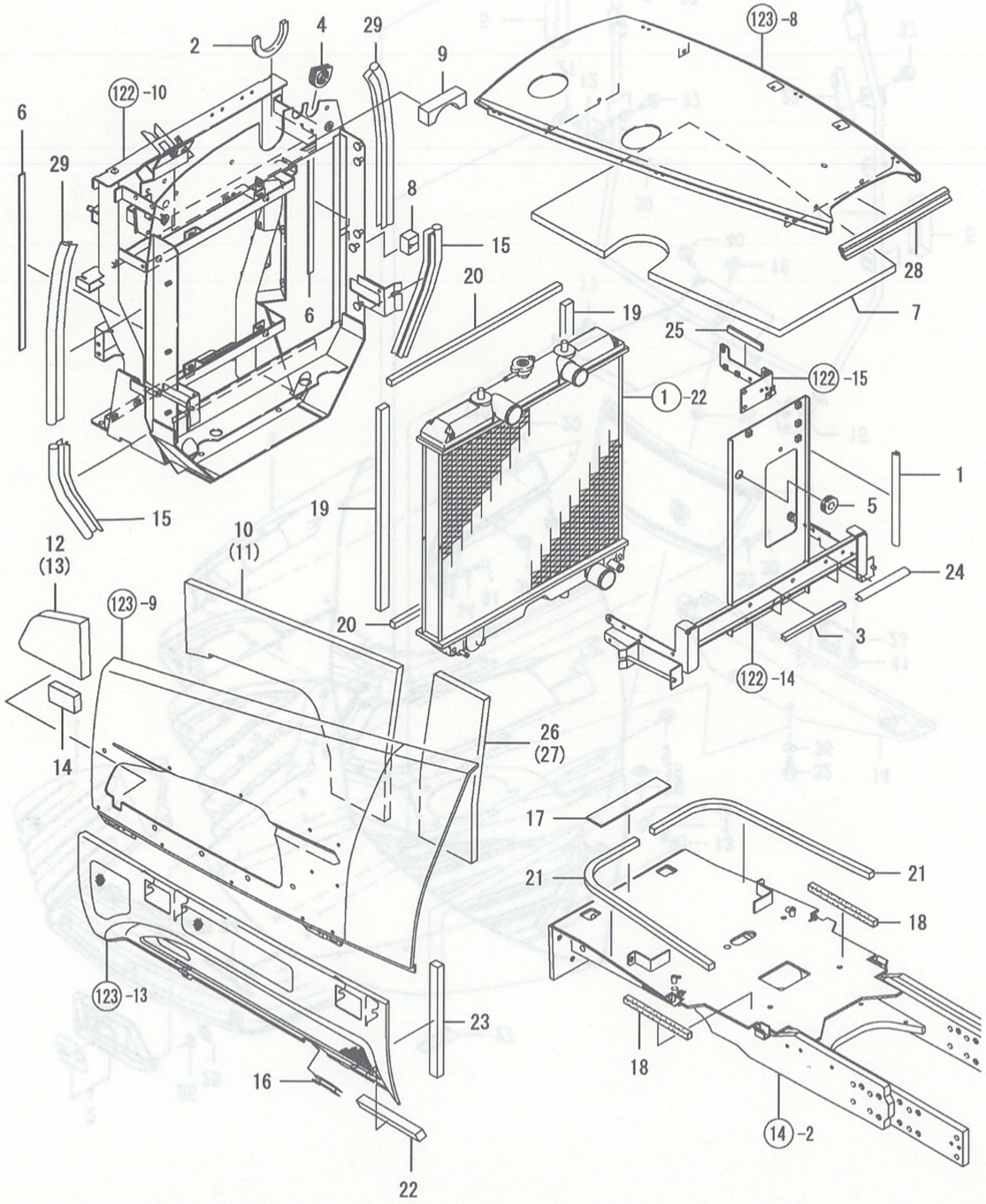

NPC-4990 124. 본네트시일

(A)=EG765-KPQ (D)=
(B)=EG775-KPQ (E)=
(C)=EG782-KPQ (F)=

NO.	레벨	부품번호	부품명	수량 (A)	(B)	(C)	(D)	(E)	(F)	I	R
1	1	198071-04490	보호고무(연료탱크	2	2	2					
2	1	198461-04490	보호고무(보조탱크	1	1	1					
3	1	198461-04490	보호고무(보조탱크	2	2	2					
4	1	198155-51290	그로멧 D25	1	1	1					
5	1	194080-58820	그로멧 15	1	1	1					
6	1	1A7450-60470	시일고무(라디에이터	2	2	2					
7	1	1A7450-60610	우레탄(본네트상	1	1	1					
8	1	1A7450-60620	우레탄(시일	1	1	1					
9	1	1A7450-60630	우레탄(흡기파이프	1	1	1					
10	1	1A7450-60850	우레탄(사이드 L	1	1	1					
11	1	1A7450-60860	우레탄(사이드 R	1	1	1					
12	1	1A7450-60870	우레탄(사이드 FL	1	1	1					
13	1	1A7450-60880	우레탄(사이드 FR	1	1	1					
14	1	1A7450-60890	우레탄 75X50X20	2	2	2					
15	1	174570-61080	스트립 290	2	2	2					
16	1	198535-61250	보호고무(본네트사이드 하	1	1	1					
17	1	1A7450-61290	고무(프론트마스크	1	1	1					
18	1	198121-61420	시일(G프레임	2	2	2					
19	1	1A7450-61460	우레탄(라디에이터사이드	2	2	2					
20	1	198268-61470	우레탄(라디에이터프론트그릴	2	2	2					
21	1	1A7450-61470	우레탄(그릴하	2	2	2					
22	1	198268-61501	우레탄 200	2	2	2					
23	1	1A7450-61500	우레탄 사이드 하	2	2	2					
24	1	198230-61560	호스가이드	2	2	2					
25	1	198230-61560	호스가이드	1	1	1					
26	1	1A7450-61620	우레탄(사이드 상	1	1	1					
27	1	1A7450-61630	우레탄(사이드 상	1	1	1					
28	1	174841-61880	시일(본네트 상	1	1	1					
29	1	198133-62050	스트립 450	2	2	2					

N: 구 ←○→ 신 Q: 구 ←×→ 신 R: 구 ←○→ 신 S: 구 ←×→ 신 W:추가 Z:폐지 F:세트변경 K:수량변경

(C)Copy Rights YANMAR CO.,LTD and YANMAR AGRICULTURAL EQUIPMENT CO.,LTD.

Fig.125. 프론트그릴

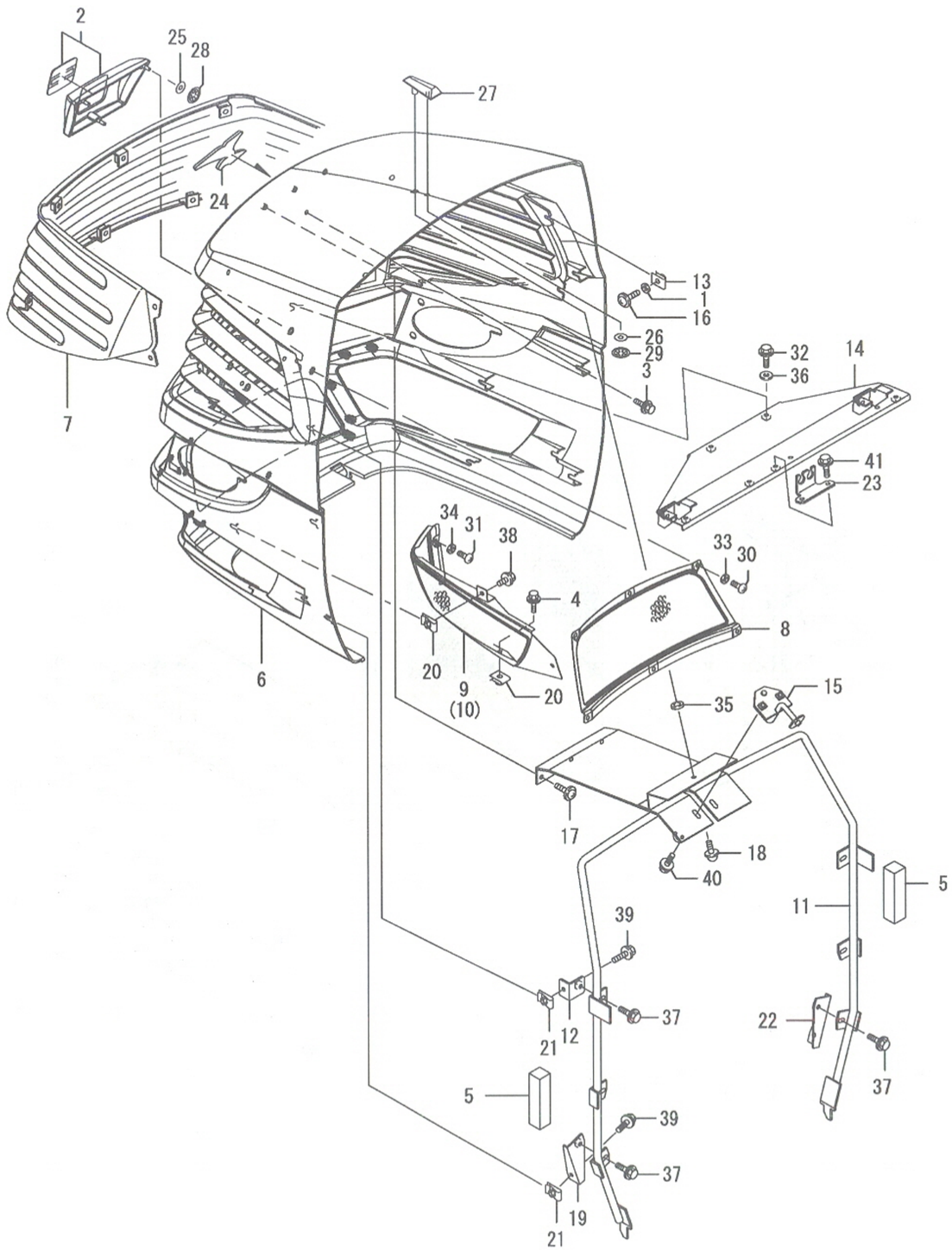

125. 프론트그릴

(A)=EG765-KPQ
(B)=EG775-KPQ
(C)=EG782-KPQ
(D)=
(E)=
(F)=

NO.	레벨	부품번호	부품명	수량 (A)	(B)	(C)	(D)	(E)	(F)	I R
1	1	194515-01190	평와셔6(B.C도금	4	4	4				
2	1	1A7450-53243	센터렌즈조합	1	1	1				
3	1	198072-60590	볼트(P.S 6X20	6	6	6				
4	1	198072-60590	볼트(P.S 6X20	2	2	2				
5	1	198550-60650	우레탄(사이드 하	2	2	2				
6	1	1A7450-61311	프론트그릴	1	1	1				
7	1	1A7450-61330	스크린(상조합	1	1	1				
8	1	1A7450-61350	스크린(하센터	1	1	1				
9	1	1A7450-61360	스크린(하L조합	1	1	1				
10	1	1A7450-61370	스크린(하R조합	1	1	1				
11	1	1A7450-61510	그릴프레임조합	1	1	1				
12	1	1A7450-61600	그릴프레임브래킷	4	4	4				
13	1	194145-61651	스피드너트	4	4	4				
14	1	1A7450-61650-1	브래킷(프론트그릴	1	1	1				
15	1	1A7450-61750	고정캐치	1	1	1				
16	1	194940-61790	태핑나사 5X16	4	4	4				
17	1	194940-61790	태핑나사 5X16	3	3	3				
18	1	194940-61790	태핑나사 5X16	1	1	1				
19	1	1A7450-61880	브래킷(그릴프레임 L	1	1	1				
20	1	198071-61890	스피드너트6	6	6	6				
21	1	198071-61890	스피드너트6	6	6	6				
22	1	1A7450-61890	브래킷(그릴프레임 R	1	1	1				
23	1	1A7450-61960	브래킷(혼	1	1	1				
24	1	1A7480-65010	안마마크 80-R680	1	1	1				
25	1	198475-65030	쿠션	3	3	3				
26	1	198475-65030	쿠션	1	1	1				
27	1	198448-65590	톱마크	1	1	1				
28	1	198071-65610	스피드너트 5	3	3	3				
29	1	198071-65610	스피드너트 5	1	1	1				
30	1	198071-78420	태핑나사 5X10	6	6	6				
31	1	198071-78420	태핑나사 5X10	4	4	4				
32	1	198196-83170	플랜지볼트 6X16	4	4	4				
33	1	22137-060000	평와셔(마 6	6	6	6				
34	1	22137-060000	평와셔(마 6	4	4	4				
35	1	22137-060000	평와셔(마 6	1	1	1				
36	1	22157-060000	평와셔(대 6	4	4	4				
37	1	26106-060122	플랜지볼트 6X 12	6	6	6				
38	1	26106-060122	플랜지볼트 6X 12	4	4	4				
39	1	26106-060122	플랜지볼트 6X 12	6	6	6				
40	1	26106-060162	플랜지볼트 6X 16	2	2	2				
41	1	26106-060162	플랜지볼트 6X 16	2	2	2				

N: 구 ⟷ 신 Q: 구 ⟷ 신 R: 구 ⟷ 신 S: 구 ⟷ 신 W:추가 Z:폐지 F:세트변경 K:수량변경

(C)Copy Rights YANMAR CO.,LTD and YANMAR AGRICULTURAL EQUIPMENT CO.,LTD.

Fig.126. 대시보드

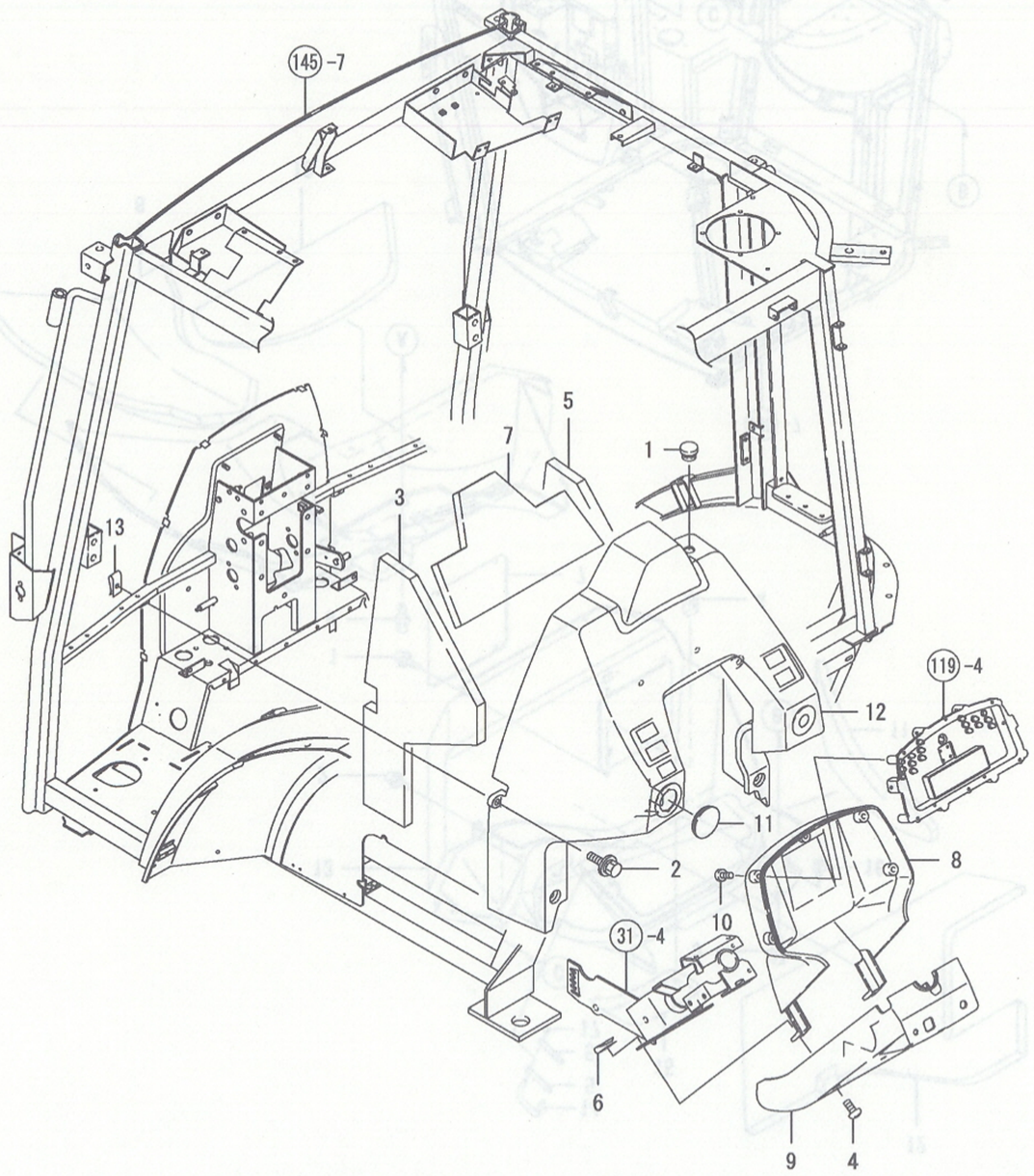

126. 대시보드

(A)=EG765-KPQ
(B)=EG775-KPQ
(C)=EG782-KPQ
(D)=
(E)=
(F)=

NO.	레벨	부품번호	부품명	수량 (A)	(B)	(C)	(D)	(E)	(F)	I R
1	1	1A1040-41610	고무플러그	1	1	1				
2	1	198461-60590	볼트(P.S 6* 20	6	6	6				
3	1	198463-61630	우레탄(대시 L	1	1	1				
4	1	194555-61640	태핑나사 5X 25	3	3	3				
5	1	198463-61640	우레탄(대시 R	1	1	1				
6	1	194167-61650	스피드너트 5008	3	3	3				
7	1	198463-61650	우레탄(대시 U	1	1	1				
8	1	198448-61661	칼럼커버 F	1	1	1				
9	1	1A7480-61670	칼럼커버 R	1	1	1				
10	1	194940-61790	태핑나사 5X16	5	5	5				
11	1	1A7450-61790	그로멧 40	1	1	1				
12	1	1A7480-61790	대시보드M조합	1	1	1				
13	1	198071-61890	스피드너트 6	6	6	6				

N: 구 ⟷ 신 Q: 구 ⟷ 신 R: 구 ⟷ 신 S: 구 ⟷ 신 W:추가 Z:폐지 F:세트변경 K:수량변경

(C)Copy Rights YANMAR CO.,LTD and YANMAR AGRICULTURAL EQUIPMENT CO.,LTD.

Fig.127. 레버가이드(캐빈

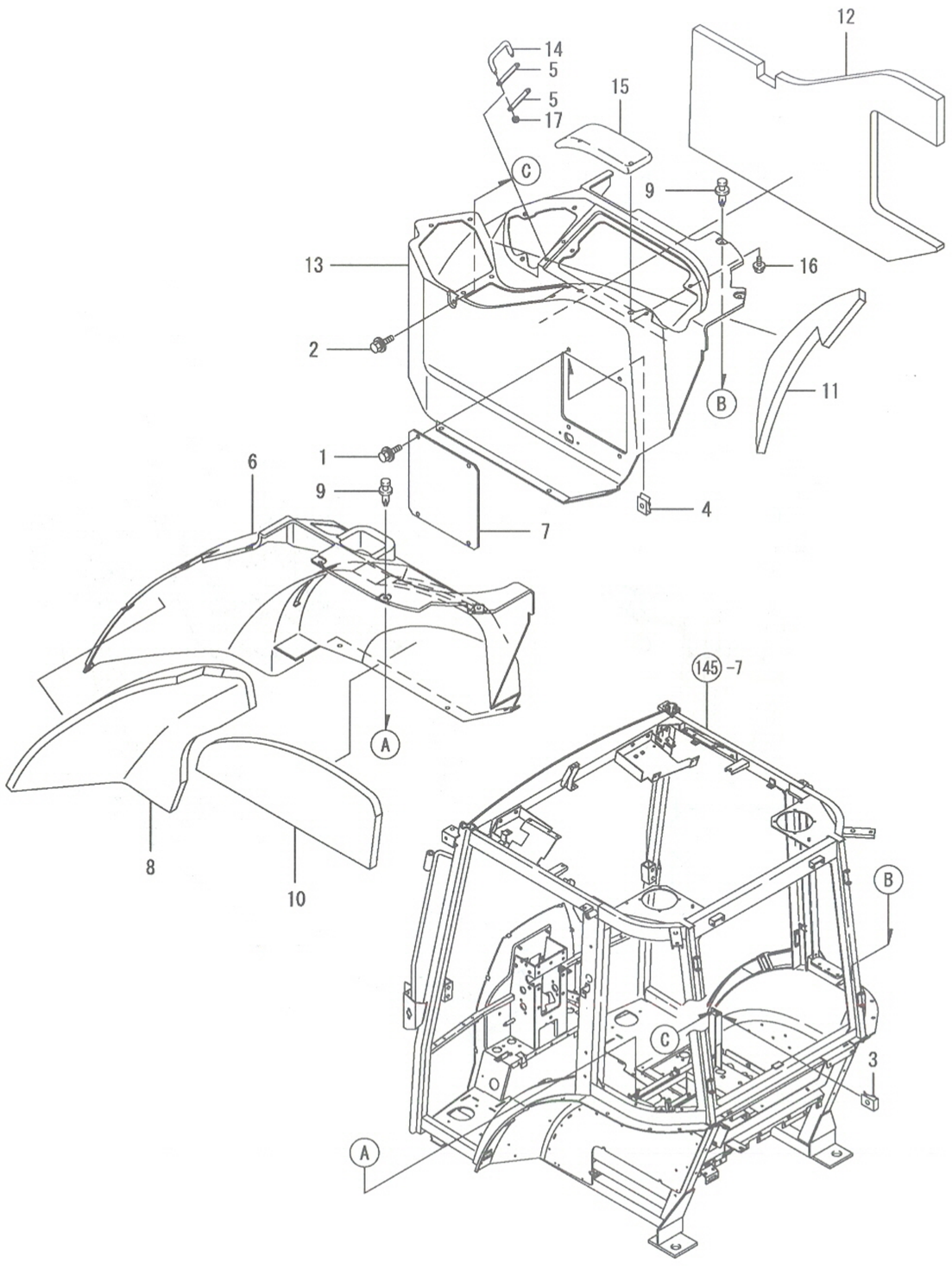

127. 레버가이드(캐빈

(A)=EG765-KPQ (D)=
(B)=EG775-KPQ (E)=
(C)=EG782-KPQ (F)=

NO.	레벨	부품번호	부품명	수량 (A)	(B)	(C)	(D)	(E)	(F)	I R
1	1	198461-60590	볼트(P.S 6× 20	4	4	4				
2	1	198461-60590	볼트(P.S 6× 20	7	7	7				
3	1	198071-61890	스피드너트 6	1	1	1				
4	1	198071-61890	스피드너트 6	4	4	4				
5	1	1A7450-62240	판	2	2	2				
6	1	1A7480-62270	레버가이드 L	1	1	1				
7	1	1A7450-62300	레버가이드커버 R	1	1	1				
8	1	198463-62320	우레탄(레버가이드 LF	1	1	1				
9	1	1A7450-62320	리벳(나일론	13	13	13				
10	1	198463-62330	우레탄(레버가이드 LR	1	1	1				
11	1	1A7470-62340	우레탄(레버가이드 RR	1	1	1				
12	1	1A7470-62350	우레탄(레버가이드 RR	1	1	1				
13	1	1A7480-62350	레버가이드 R	1	1	1				
14	1	1A7400-63630	SW가드	1	1	1				
15	1	1A7480-84520	팔걸이	1	1	1				
16	1	26106-080122	플랜지볼트 8X 12	2	2	2				
17	1	26716-050002	너트 5	2	2	2				

N: 구 ⟷ 신 Q: 구 ⟷ 신 R: 구 ⟷ 신 S: 구 ⟷ 신 W:추가 Z:폐지 F:세트변경 K:수량변경

(C)Copy Rights YANMAR CO.,LTD and YANMAR AGRICULTURAL EQUIPMENT CO.,LTD.

Fig.128. 연장팬더

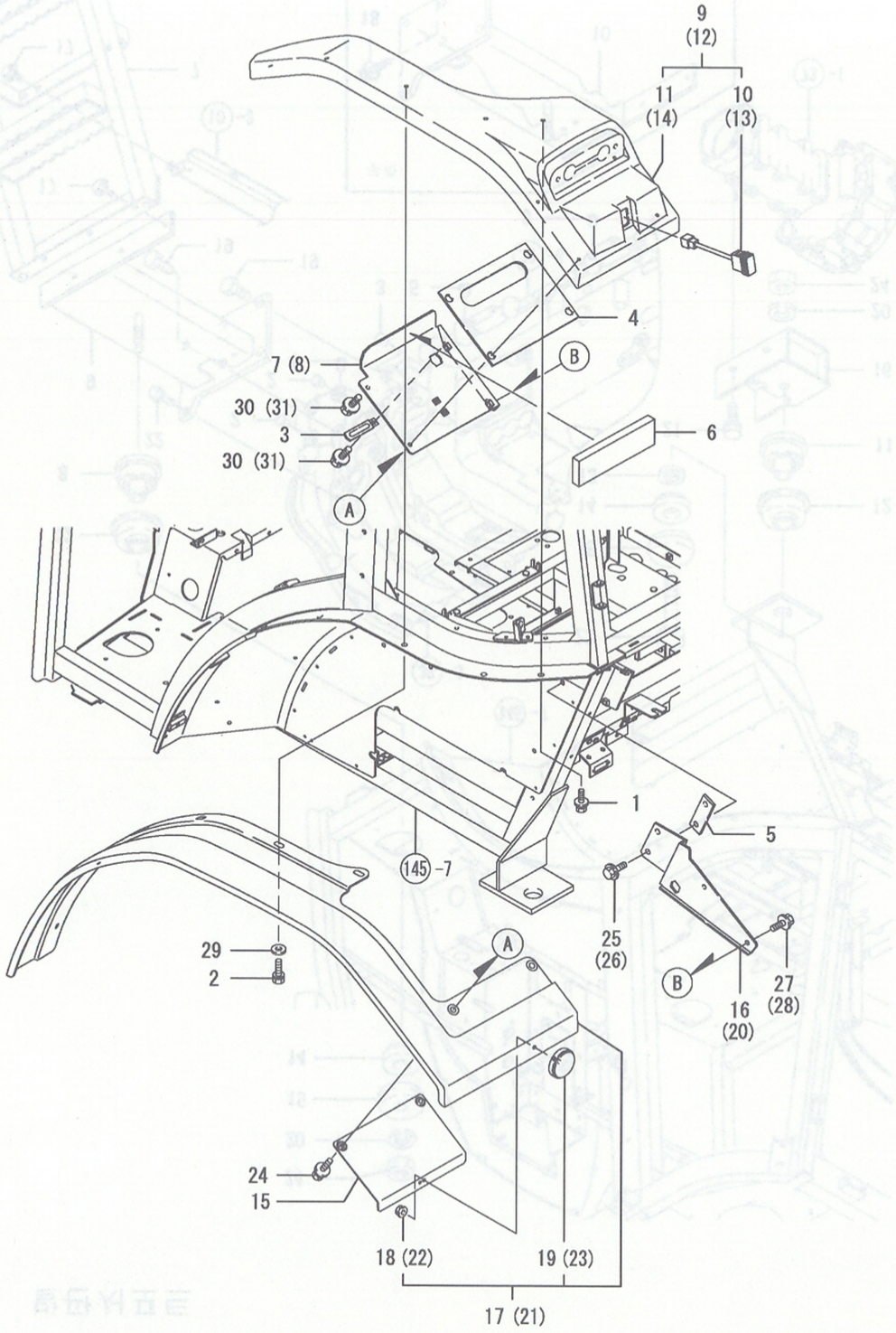

128. 연장팬더

(A)=EG765-KPQ
(B)=EG775-KPQ
(C)=EG782-KPQ
(D)=
(E)=
(F)=

NO.	레벨	부품번호	부품명	수량 (A)	(B)	(C)	(D)	(E)	(F)	I R
1	1	194420-05210	볼트(P.S 6X16	6	6	6				
2	1	26013-060202	볼트 6X 20	8	8	8				
3	1	194440-51630	클램프C(배선	2	2	2				
4	1	1A7470-62030	패킹(매트가드	2	2	2				
5	1	198463-62040	시일(매트가드	2	2	2				
6	1	1A7470-62040	우레탄 220X65X20	2	2	2				
7	1	1A7470-62053	브래킷(매트가드 L	1	1	1				
8	1	1A7470-62063	브래킷(매트가드 R	1	1	1				
9	1	1A7450-62201	연장팬더 L 유니트	1	1	1				
10	2	1A6381-52520	스위치(시소 3P	1	1	1				
11	2	1A7450-62211	연장팬더 L 조합	1	1	1				
12	1	1A7450-62221	연장팬더 R 유니트	1	1	1				
13	2	1A6381-52520	스위치(시소 3P	1	1	1				
14	2	1A7450-62231	연장팬더 R 유니트	1	1	1				
15	1	1A7450-62390	판(팬더	2	2	2				
16	1	198463-62430	가드 L	1	1	1				
17	1	1A7450-62431	연장팬더 L조합(뒤	1	1	1				
18	2	194990-22120	와셔붙이너트 5	1	1	1				
19	2	1A6481-62650	반사기	1	1	1				
20	1	198463-62440	가드 R	1	1	1				
21	1	1A7450-62441	연장팬더R조합(ENL	1	1	1				
22	2	194990-22120	와셔붙이너트 5	1	1	1				
23	2	1A6481-62650	반사기	1	1	1				
24	1	26018-060202	플랜지볼트 6X 20	4	4	4				
25	1	198127-83150	플랜지볼트 8X30	2	2	2				
26	1	198127-83150	플랜지볼트 8X30	2	2	2				
27	1	198460-83350	BC플랜지볼트 8X16	2	2	2				
28	1	198460-83350	BC플랜지볼트 8X16	2	2	2				
29	1	22157-060000	평와셔(대 6	8	8	8				
30	1	26106-060162	플랜지볼트 6X 16	2	2	2				
31	1	26106-060162	플랜지볼트 6X 16	2	2	2				

N: 구 ⟷ 신 Q: 구 ⟷ 신 R: 구 ⟷ 신 S: 구 ⟷ 신 W:추가 Z:폐지 F:세트변경 K:수량변경

(C)Copy Rights YANMAR CO.,LTD and YANMAR AGRICULTURAL EQUIPMENT CO.,LTD.

Fig.129. 발판서포트

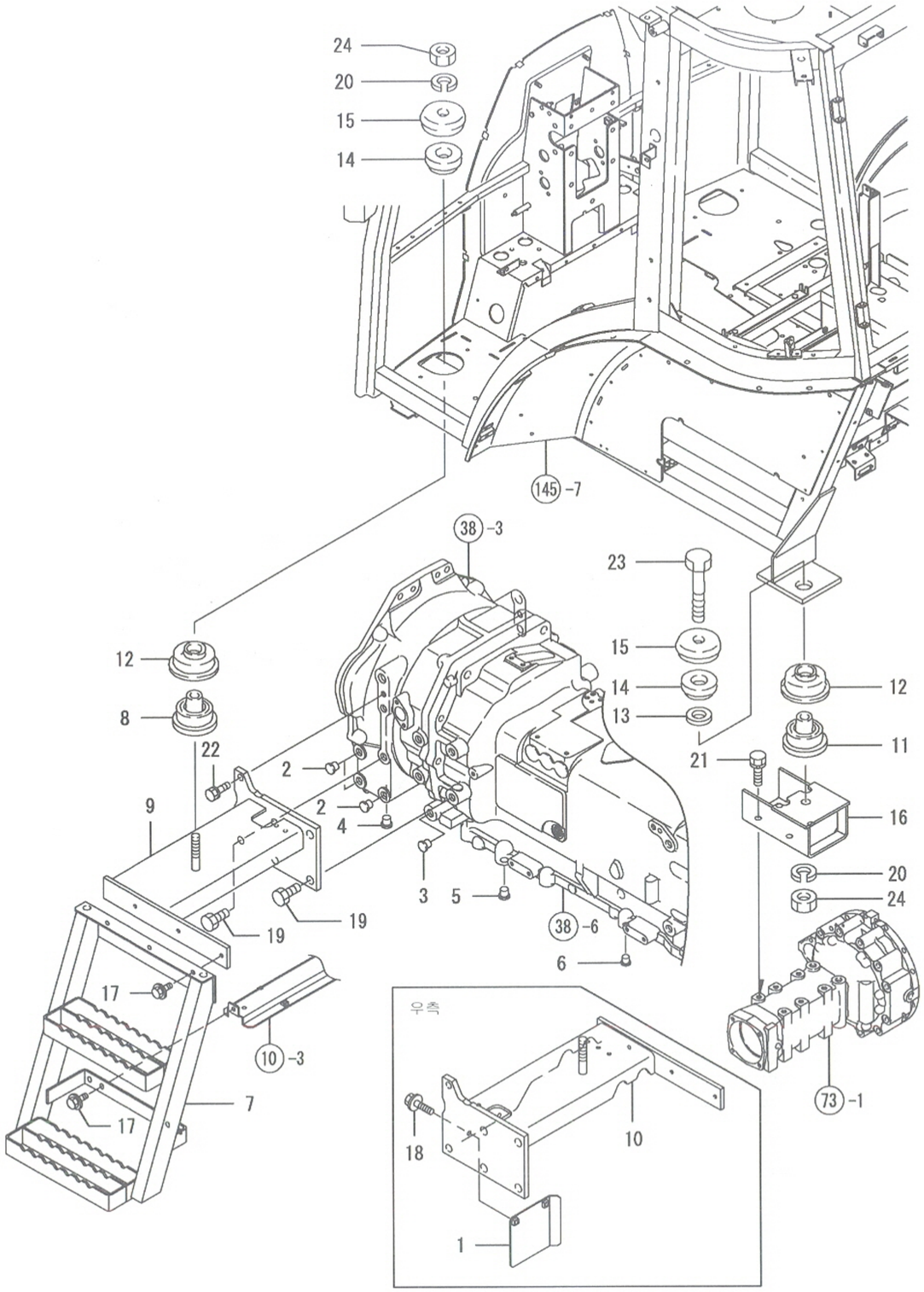

NPC-4990 129. 발판서포트

(A)=EG765-KPQ
(B)=EG775-KPQ
(C)=EG782-KPQ
(D)=
(E)=
(F)=

NO.	레벨	부품번호	부품명	수량 (A)	(B)	(C)	(D)	(E)	(F)	I	R
1	1	1A7450-04270	커버조합(연료탱크	1	1	1					
2	1	194450-11190	플러그 15	6	6	6					
3	1	194450-11190	플러그 15	2	2	2					
4	1	194450-11190	플러그 15	2	2	2					
5	1	194450-11190	플러그 15	2	2	2					
6	1	194150-21910	플러그 11/2	2	2	2					
7	1	1A7450-62600	보조발판조합	2	2	2					
8	1	198094-62720	마운트(하 F	2	2	2					
9	1	1A7470-62731	서포트(앞 L	1	1	1					
10	1	1A7470-62741	서포트(앞 R	1	1	1					
11	1	198094-62750	마운트(하 R	2	2	2					
12	1	198094-62770	마운트스토퍼	4	4	4					
13	1	198094-62790	스토퍼고무	2	2	2					
14	1	198071-62800	마운트(상	4	4	4					
15	1	198071-62890	스토퍼 U	4	4	4					
16	1	1A7450-80610	뒤스토퍼	2	2	2					
17	1	198460-83350	BC플랜지볼트 8X16	10	10	10					
18	1	198460-83350	BC플랜지볼트 8X16	2	2	2					
19	1	198220-85290	볼트 16*40	10	10	10					
20	1	22217-160000	스프링와셔 6	4	4	4					
21	1	26013-120302	볼트(S 12X30	8	8	8					
22	1	26013-120352	볼트(S12X 35	2	2	2					
23	1	26116-161002	플랜지볼트 16X100	2	2	2					
24	1	26716-160002	너트 M16	4	4	4					

N: 구 ⟷ 신 Q: 구 ⟷ 신 R: 구 ⟷ 신 S: 구 ⟷ 신 W:추가 Z:폐지 F:세트변경 K:수량변경

(C)Copy Rights YANMAR CO.,LTD and YANMAR AGRICULTURAL EQUIPMENT CO.,LTD.

Fig.130. 의자

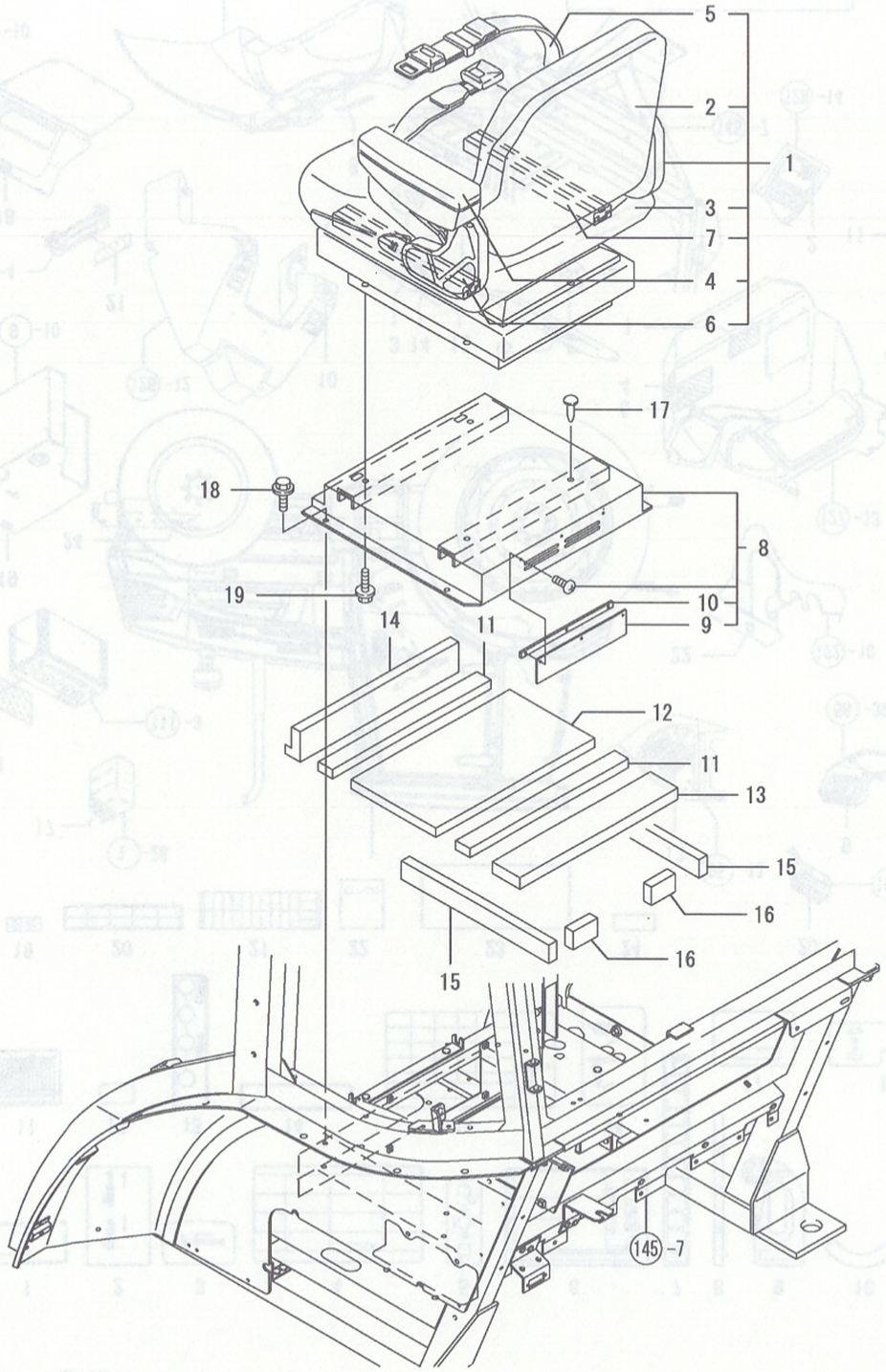

130. 의자

(A)=EG765-KPQ
(B)=EG775-KPQ
(C)=EG782-KPQ
(D)=
(E)=
(F)=

NO.	레벨	부품번호	부품명	수량 (A)	(B)	(C)	(D)	(E)	(F)	I R
1	1	1A7470-63101	의자조합	1	1	1				
2	2	1A7470-63120	등받이	1	1	1				
3	2	1A7470-63130	시트쿠션	1	1	1				
4	2	1A7450-63140	팔걸이 L	1	1	1				
5	2	1A7450-63160	안전띠	1	1	1				
6	2	1A7450-63171	레일	1	1	1				
7	2	1A7450-63181	레일(핸들	1	1	1				
8	1	1A7470-63242	의지커버조합	1	1	1				
9	2	1A7470-63280	셔터	1	1	1				
10	2	1A7470-63290	판(셔터	1	1	1				
11	1	198268-63350	시일A(의자브래킷	2	2	2				
12	1	198268-63360	시일B(의자브래킷	1	1	1				
13	1	1A7470-63370	시일C(의자브래킷	1	1	1				
14	1	1A7470-63380	시일D(의자브래킷	1	1	1				
15	1	1A7470-63390	시일E(의자브래킷	2	2	2				
16	1	1A7470-63410	시일F(의자브래킷	2	2	2				
17	1	1E6760-74150	캡8(구멍	4	4	4				
18	1	198093-82510	볼트 8X25	4	4	4				
19	1	26106-080202	플랜지볼트 8X 20	4	4	4				

N: 구 ⟷ 신 Q: 구 ⟷ 신 R: 구 ⟷ 신 S: 구 ⟷ 신 W:추가 Z:폐지 F:세트변경 K:수량변경

(C)Copy Rights YANMAR CO.,LTD and YANMAR AGRICULTURAL EQUIPMENT CO.,LTD.

Fig.131. 명판1

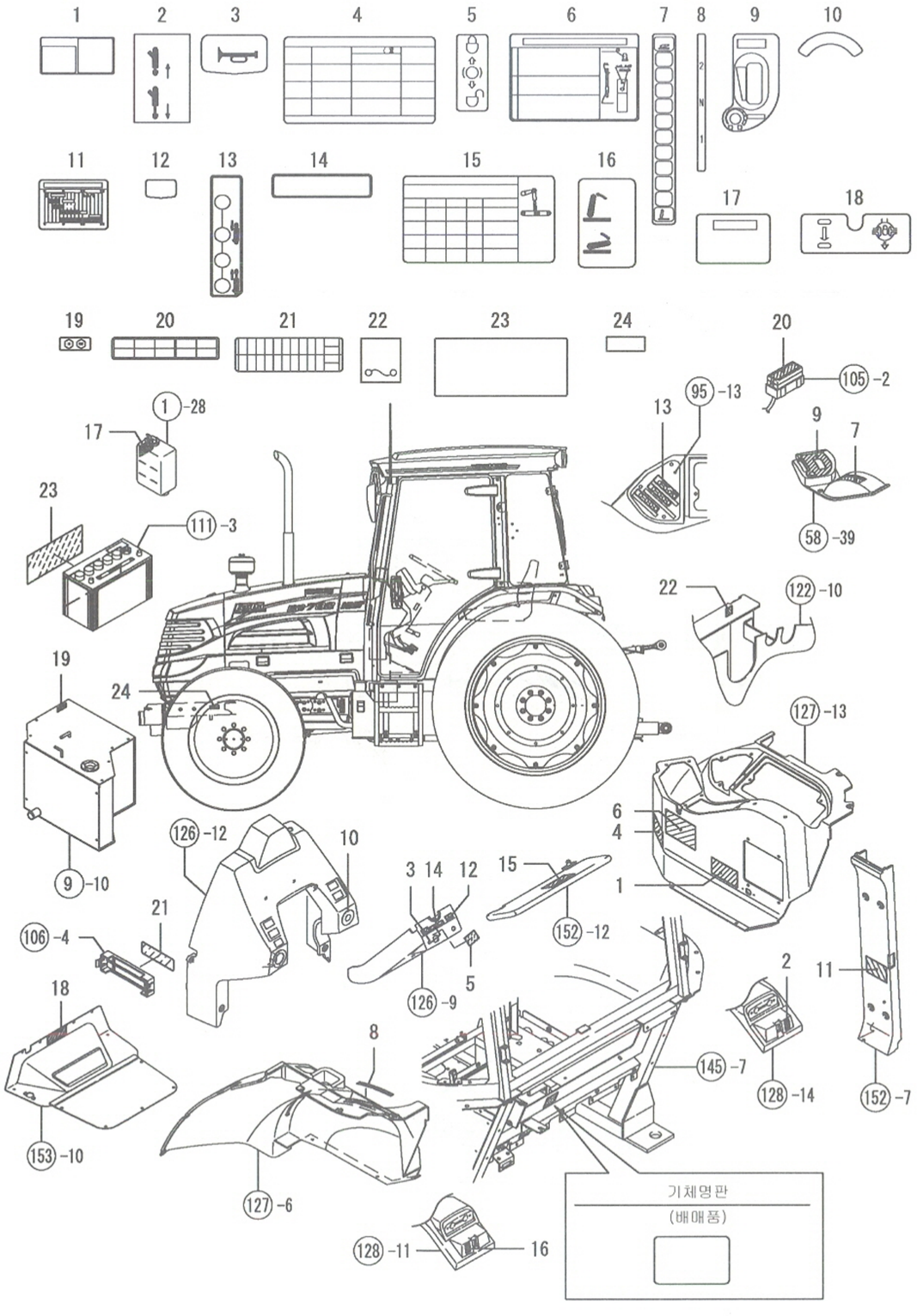

131. 명판1

(A)=EG765-KPQ
(B)=EG775-KPQ
(C)=EG782-KPQ
(D)=
(E)=
(F)=

NO.	레벨	부품번호	부품명	수량 (A)	(B)	(C)	(D)	(E)	(F)	I	R
1	1	1A7480-64770	명판(콘센트	1	1	1					
2	1	1A7620-64860	명판(외부수평제어스위치	1	1	1					
3	1	198153-65351	명판(혼	1	1	1					
4	1	1A7480-65420	명판(윤활유	1	1	1					
5	1	1A7480-65470	명판(브레이크고정	1	1	1					
6	1	1A7480-65500	명판(유압승강	1	1	1					
7	1	1A7480-65520	명판(유압리프트	1	1	1					
8	1	1A7480-65660	명판(부변속	1	1	1					
9	1	1A7480-65690	명판(연료	1	1	1					
10	1	1A7620-65720	명판(키이스위치	1	1	1					
11	1	1A7480-65750	명판(차속	1	1	1					
12	1	1A7620-65750	명판(표시절환	1	1	1					
13	1	1A7480-65840	명판(SCV	1	1	1					
14	1	1A7620-65850	명판(사이드램프	1	1	1					
15	1	1A7480-65910	명판(3P절환	1	1	1					
16	1	1A7480-64870	명판(외부유압스위치	1	1	1					
17	1	1A7480-65400	명판(보조탱크	1	1	1					
18	1	1A7620-65440	명판(틸트/차동	1	1	1					
19	1	194640-65730	명판(유압파이프	1	1	1					
20	1	1A7480-65770	명판(릴레이유니트	1	1	1					
21	1	1A7480-65790	명판(퓨즈	1	1	1					
22	1	1A7620-65790	명판(퓨즈	1	1	1					
23	1	1A7640-65790	명판(배터리	1	1	1					
24	1	1A7620-65950	명판(PST고무호스	1	1	1					

N: 구 → 신　Q: 구 → 신　R: 구 → 신　S: 구 → 신　W:추가　Z: 폐지　F: 세트변경　K: 수량변경

(C)Copy Rights YANMAR CO.,LTD and YANMAR AGRICULTURAL EQUIPMENT CO.,LTD.

Fig.132. 명판2

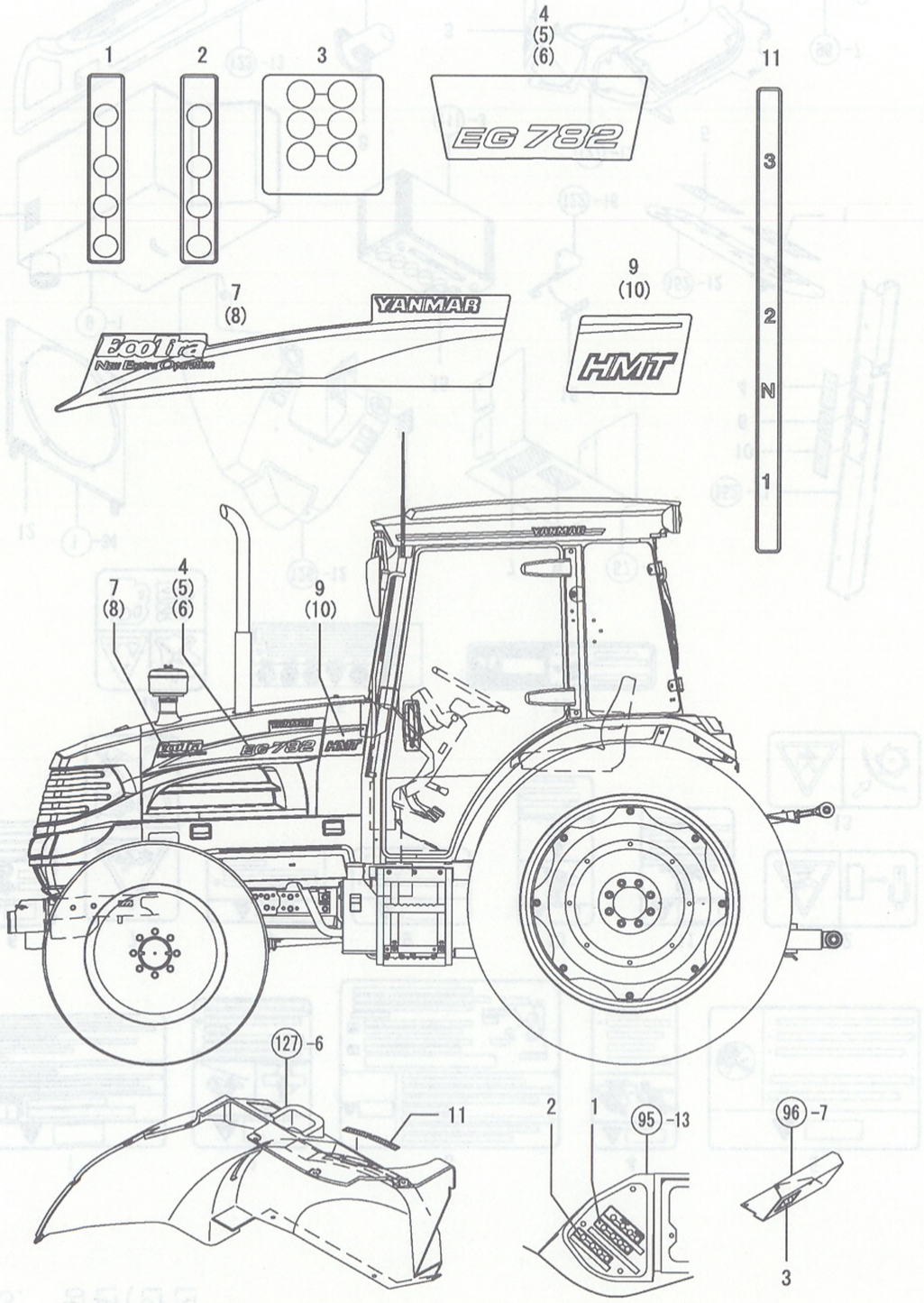

132. 명판2

(A)=EG765-KPQ
(B)=EG775-KPQ
(C)=EG782-KPQ
(D)=
(E)=
(F)=

NO.	레벨	부품번호	부품명	수량 (A)	(B)	(C)	(D)	(E)	(F)	I R
1	1	1A7480-65850	명판(SCV	1	1	1				
2	1	1A7480-65860	명판	1	1	1				
3	1	1A7480-65830	명판(SCV3포트	1	1	1				
4	1	1A7480-65570	기종명판 Y	2						
5	1	1A7480-65640	기종명판 Y		2					
6	1	1A7480-65650	기종명판 Y			2				
7	1	1A7480-65581	스트라이프 FL Y	1	1	1				
8	1	1A7480-65591	스트라이프 FR Y	1	1	1				
9	1	1A7480-65601	스트라이프 RL Y	1	1	1				
10	1	1A7480-65631	스트라이프 RR Y	1	1	1				
11	1	198535-65670	명판(P.T.O.	1	1	1				

N: 구 ⟷ 신 Q: 구 ⟷ 신 R: 구 ⟷ 신 S: 구 ⟷ 신 W:추가 Z:폐지 F:세트변경 K:수량변경

(C)Copy Rights YANMAR CO.,LTD and YANMAR AGRICULTURAL EQUIPMENT CO.,LTD.

Fig.133. 명판(안전

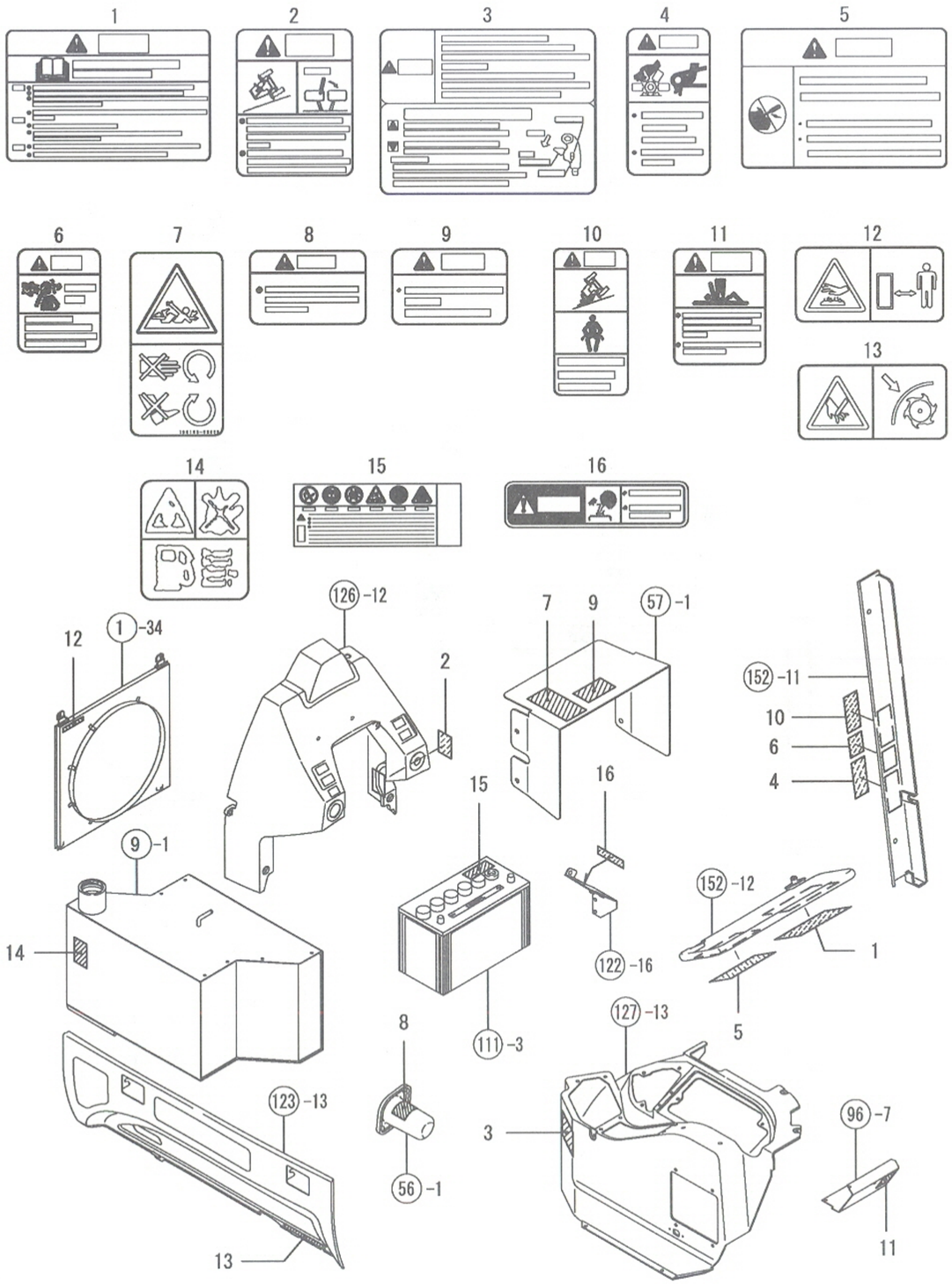

133. 명판(안전

(A)=EG765-KPQ
(B)=EG775-KPQ
(C)=EG782-KPQ
(D)=
(E)=
(F)=

NO.	레벨	부품전호	부품명	수량 (A)	(B)	(C)	(D)	(E)	(F)	I	R
1	1	1A7620-65310	명판(안전운전	1	1	1					
2	1	1A7620-65360	명판(브레이크페달	1	1	1					
3	1	1A7480-65480	주의(승강조정	1	1	1					
4	1	1A7620-65490	주의(회전	1	1	1					
5	1	1A7620-65530	주의(직결금지	1	1	1					
6	1	1A7620-87100	경고(배기가스	1	1	1					
7	1	198163-65350	위험(회전축	1	1	1					
8	1	1A7620-65710	명판(PTO커버	1	1	1					
9	1	1A7620-65730	명판(탑승금지	1	1	1					
10	1	1A7620-65920	명판(안전띠	1	1	1					
11	1	1A7620-65910	명판(유압경고	1	1	1					
12	1	198163-65930	주의(머플러	2	2	2					
13	1	198163-65940	주의(안전커버	2	2	2					
14	1	1A6150-91251	명판(화기엄금	1	1	1					
15	1	1A7620-95950	명판(배터리	1	1	1					
16	1	1A7620-97220	위험(라디에이터	1	1	1					

N: 구 ⟷ 신 Q: 구 ⟷ 신 R: 구 ⟷ 신 S: 구 ⟷ 신 W:추가 Z:폐지 F:세트변경 K:수량변경

(C)Copy Rights YANMAR CO.,LTD and YANMAR AGRICULTURAL EQUIPMENT CO.,LTD.

Fig.134. 톱링크

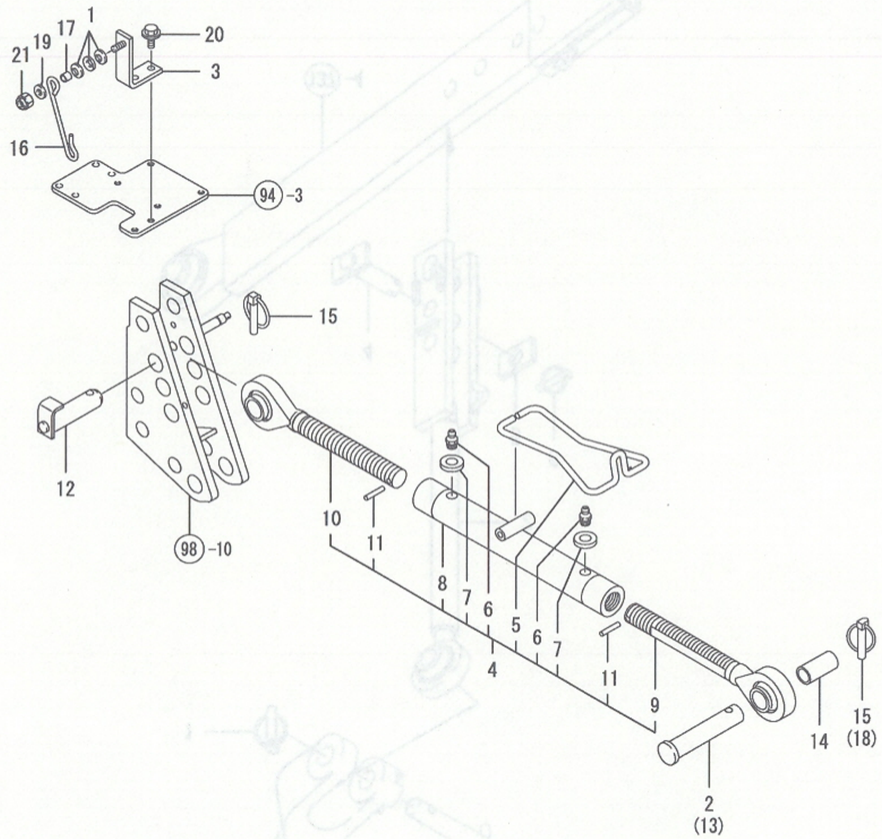

비고
(1) 카테고리 1전용
(2) 카테고리 2전용
(3) 카테고리 1에는 개수 2개중 1개는 사용하지 않음.
톱링크 힌지쪽만 사용함
작업기쪽은 NO.18의 핀을 사용하십시오.

134. 톱링크

(A)=EG765-KPQ
(B)=EG775-KPQ
(C)=EG782-KPQ
(D)=
(E)=
(F)=

NO.	레벨	부품번호	부품명	수량 (A)	(B)	(C)	(D)	(E)	(F)	I	R
1	1	198072-18320	접시스프링 12	3	3	3					
2	1	195397-27810	두부핀 19X92	1	1	1					1
3	1	1A7450-47870	스테이	1	1	1					
4	1	198153-71121	톱링크조합	1	1	1					
5	2	198153-71131	톱링크핸들	1	1	1					
6	2	198153-71140	그리스니플	2	2	2					
7	2	198153-71150	동패킹	2	2	2					
8	2	198153-71501	턴버클	1	1	1					
9	2	198153-71601	톱링크R	1	1	1					
10	2	198153-71701	톱링크 L	1	1	1					
11	2	198153-71810	빠짐방지핀	2	2	2					
12	1	1A7450-71241	핀조합(톱링크	1	1	1					
13	1	194180-71260	핀(톱링크	1	1	1					2
14	1	194180-71271	칼러 19X25X51	1	1	1					1
15	1	794130-71410	볼소켓고정핀조합	2	2	2					3
16	1	198268-71710	홀더(톱링크	1	1	1					
17	1	198092-71720	칼러 8.1X10.5X9.3	1	1	1					
18	1	194180-72950	볼소켓고정핀조합	1	1	1					1
19	1	22137-080000	평와셔(마 8	1	1	1					
20	1	26106-080162	플랜지볼트 8X 16	2	2	2					
21	1	26346-080002	U너트 8	1	1	1					

N: 구 ⟷ 신 Q: 구 ⟷ 신 R: 구 ⟷ 신 S: 구 ⟷ 신 W:추가 Z:폐지 F:세트변경 K:수량변경

(C)Copy Rights YANMAR CO.,LTD and YANMAR AGRICULTURAL EQUIPMENT CO.,LTD.

Fig.135. 리프트링크L

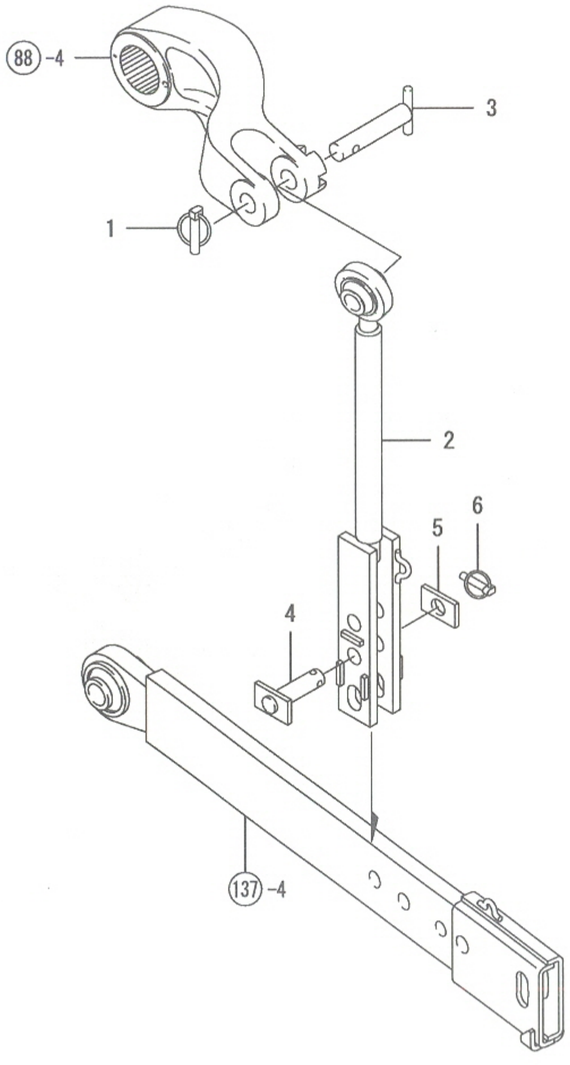

135. 리프트링크L

(A)=EG765-KPQ
(B)=EG775-KPQ
(C)=EG782-KPQ
(D)=
(E)=
(F)=

NO.	레벨	부품번호	부품명	수량 (A)	(B)	(C)	(D)	(E)	(F)	I R
1	1	794130-71410	볼소켓고정핀조합	1	1	1				
2	1	1A7450-72301	리프트링크 L조합	1	1	1				
3	1	1A7450-72411	핀조합(리프트아암	1	1	1				
4	1	1A7450-72451	핀조합(리프트링크	1	1	1				
5	1	1A7450-72480	판(리프트링크	1	1	1				
6	1	194180-72950	고정핀조합	1	1	1				

N: 구 ⟷ 신 Q: 구 ⟷ 신 R: 구 ⟷ 신 S: 구 ⟷ 신 W:추가 Z:폐지 F:세트변경 K:수량변경

(C)Copy Rights YANMAR CO.,LTD and YANMAR AGRICULTURAL EQUIPMENT CO.,LTD.

NPC-4990

Fig.136. 리프트실린더

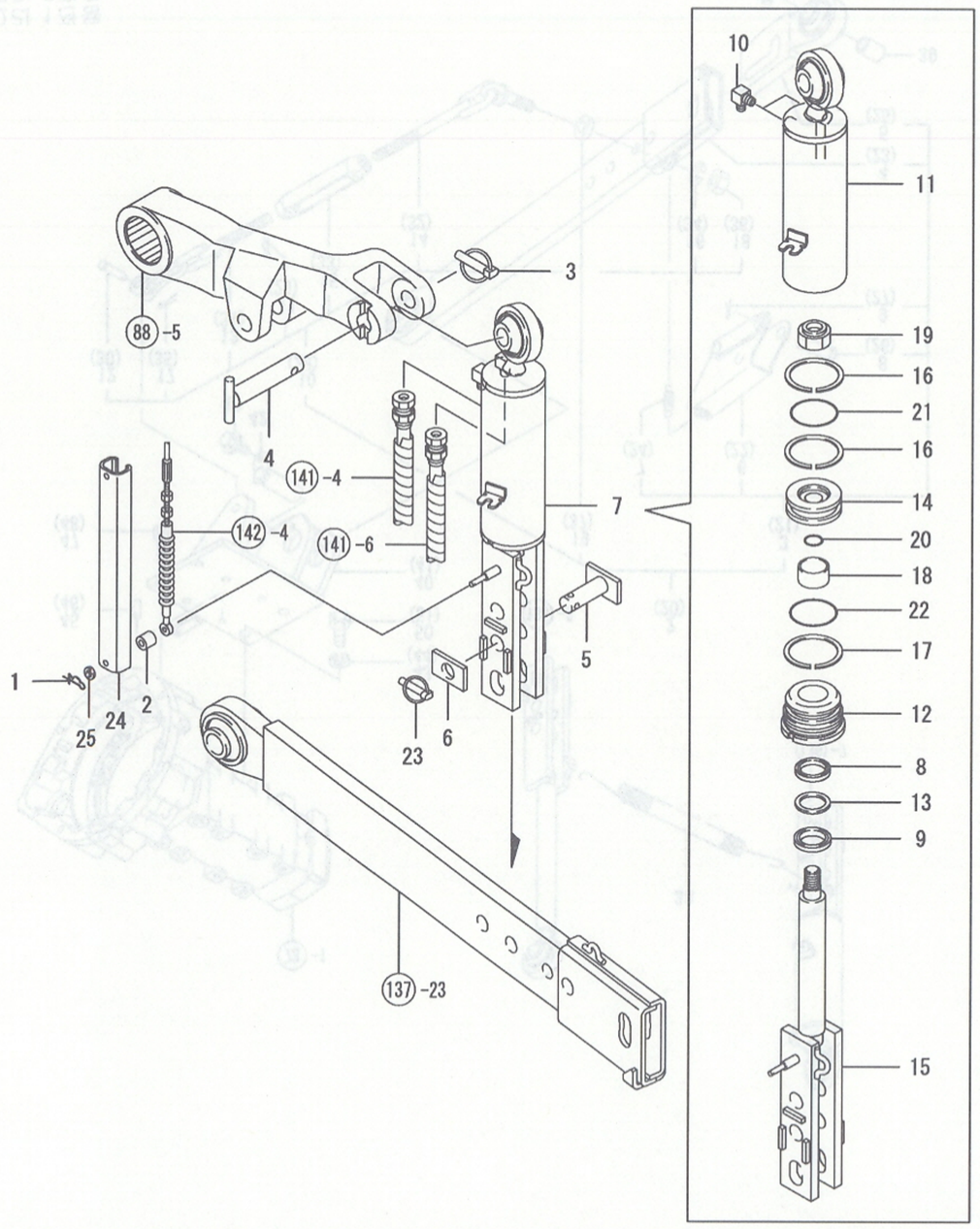

136. 리프트실린더

(A)=EG765-KPQ
(B)=EG775-KPQ
(C)=EG782-KPQ
(D)=
(E)=
(F)=

NO.	레벨	부품번호	부품명	수량 (A)	(B)	(C)	(D)	(E)	(F)	I R
1	1	1C6281-52310	빠짐방지스냅핀	1	1	1				
2	1	198220-62220	칼러	1	1	1				
3	1	794130-71410	볼소켓고정핀조합	1	1	1				
4	1	1A7450-72411	핀조합(리프트아앙	1	1	1				
5	1	1A7450-72451	핀조합(리프트링크	1	1	1				
6	1	1A7450-72480	판(리프트링크	1	1	1				
7	1	1A7450-72611	실린더조합	1	1	1				
8	2	198071-17330	패킹 30	1	1	1				
9	2	198133-17370	스크레이퍼 SCK-30	1	1	1				
10	2	194065-38350	어댑터 1/8수	2	2	2				
11	2	1A7450-72620	실린더튜브조합	1	1	1				
12	2	198268-72711	실린더캡	1	1	1				
13	2	198268-72720	백업링	1	1	1				
14	2	198268-72740	피스턴(리프트실린더	1	1	1				
15	2	1A7450-72761	로드조합	1	1	1				
16	2	1A7790-72790	백업링 P53	2	2	2				
17	2	1A7790-72790	백업링 P53	1	1	1				
18	2	24550-030200	드라이부시 30X20	1	1	1				
19	2	26356-180002	U너트 M18	1	1	1				
20	2	41850-000200	O링 20.0	1	1	1				
21	2	41850-000530	O링 53.0	1	1	1				
22	2	41850-000530	O링 53.0	1	1	1				
23	1	194180-72950	고정핀조합	1	1	1				
24	1	198268-78610	와이어커버	1	1	1				
25	1	22137-060000	평와셔(마 6	1	1	1				

N: 구 ↔ 신 Q: 구 → 신 R: 구 ↔ 신 S: 구 → 신 W:추가 Z: 폐지 F: 세트변경 K:수량변경

(C)Copy Rights YANMAR CO.,LTD and YANMAR AGRICULTURAL EQUIPMENT CO.,LTD.

Fig.137. 하부링크

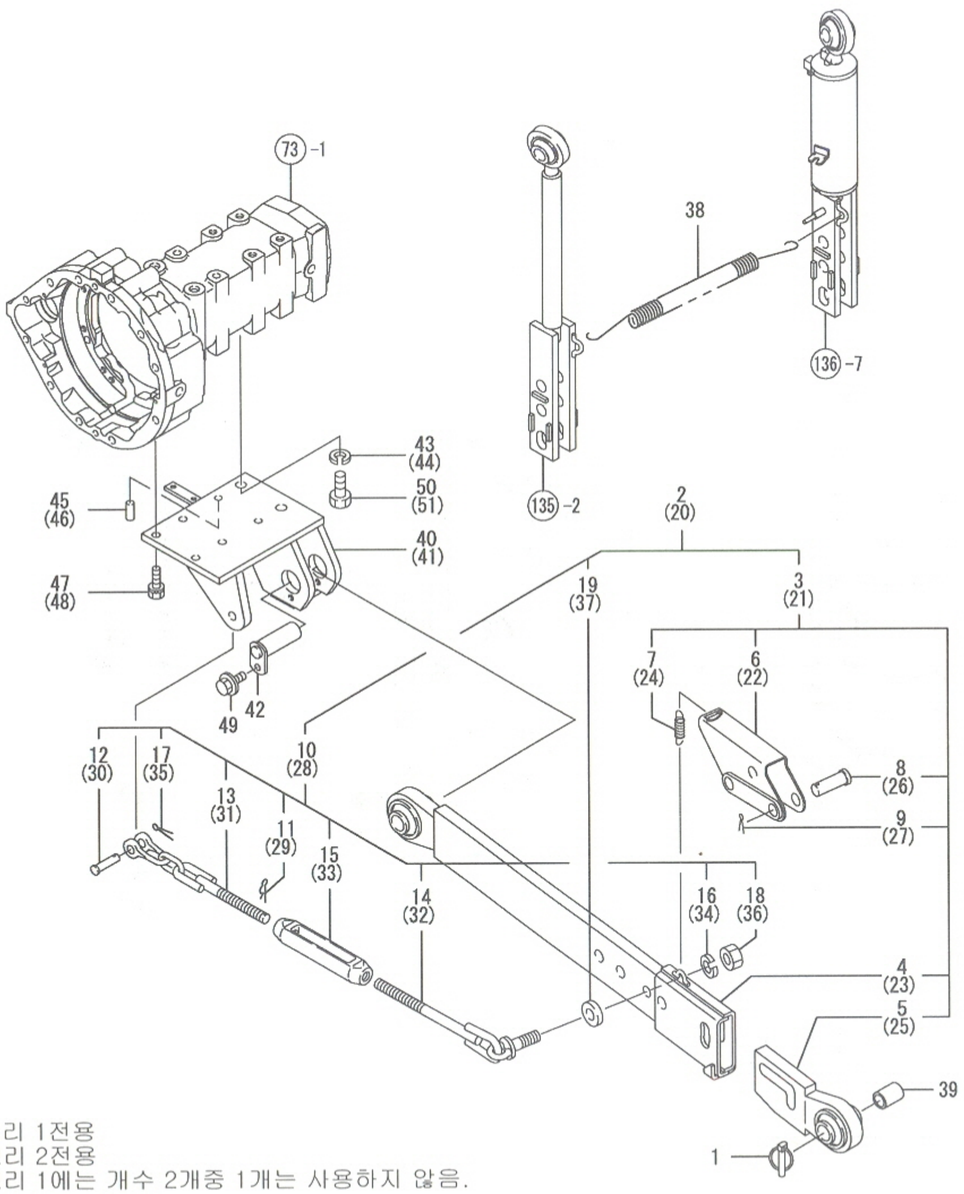

비고

카테고리 1전용
카테고리 2전용
(3) 카테고리 1에는 개수 2개중 1개는 사용하지 않음.
톱링크 힌지쪽만 사용함
작업기쪽은 NO.18의 핀을 사용하십시오.

비고
*텔레스코픽형 하부링크사양 전용 항목임

(1) 카테고리 1 전용

137. 하부링크

(A)=EG765-KPQ
(B)=EG775-KPQ
(C)=EG782-KPQ
(D)=
(E)=
(F)=

NO.	레벨	부품번호	부품명	수량 (A)	(B)	(C)	(D)	(E)	(F)	I R
1	1	794130-71410	볼소켓고정핀조합	2	2	2				
2	1	1A7450-73020	하부링크&체크체인조합	1	1	1				
3	2	1A7450-73500	하부링크 L조합	1	1	1				
4	3	1A7450-73510	하부링크L-앞	1	1	1				
5	3	1A7450-73520	하부링크L-뒤	1	1	1				
6	3	1A7450-73570	레벨(텔레스코픽	1	1	1				
7	3	198155-73620	스프링	1	1	1				
8	3	198268-73630	두부핀	2	2	2				
9	3	22417-400300	할핀 4.0X30	2	2	2				
10	2	1A7450-74010	체크체인조합	1	1	1				
11	3	1A6150-73700	스냅핀 16	1	1	1				
12	3	198153-74100	사클핀	1	1	1				
13	3	1A7450-74500	체크체인 F조합	1	1	1				
14	3	1A7450-74600	체크체인 R조합	1	1	1				
15	3	198475-74700	턴버클 M16	1	1	1				
16	3	22217-180000	스프링와셔 18	1	1	1				
17	3	22417-500250	할핀	1	1	1				
18	3	26737-180002	너트(세목 18	1	1	1				
19	2	1A7450-74540	칼러 19X40X9	1	1	1				
20	1	1A7450-73030	하부링크&체크체인 TR	1	1	1				
21	2	1A7450-73600	하부링크 R조합	1	1	1				
22	3	1A7450-73570	레버(텔레스코픽	1	1	1				
23	3	1A7450-73610	하부링크 R-앞	1	1	1				
24	3	198155-73620	하부링크 R-뒤	1	1	1				
25	3	1A7450-73620	스프링	1	1	1				
26	3	198268-73630	두부핀	2	2	2				
27	3	22417-400300	할핀 4.0X30	2	2	2				
28	2	1A7450-74010	체크체인조합	1	1	1				
29	3	1A6150-73700	스냅핀 16	1	1	1				
30	3	198153-74100	샤클핀	1	1	1				
31	3	1A7450-74500	체크체인 F조합	1	1	1				
32	3	1A7450-74600	체크체인 R조합	1	1	1				
33	3	198475-74700	턴버클 M16	1	1	1				
34	3	22217-180000	스프링와셔 18	1	1	1				
35	3	22417-500250	할핀 5.0X25	1	1	1				
36	3	26737-180002	너트(세목 18	1	1	1				
37	2	1A7450-74540	칼러 19X40X9	1	1	1				
38	1	194145-73150	스프링	1	1	1				
39	1	198151-73230	칼러 22X28X35	2	2	2				1
40	1	1A7450-73410	하부링크브래킷 L	1	1	1				
41	1	1A7450-73420	하부링크브래킷 R	1	1	1				
42	1	1A7450-73700	핀조합(하부링크	2	2	2				
43	1	22217-160000	스프링와셔 16	2	2	2				
44	1	22217-160000	스프링와셔 16	2	2	2				
45	1	22312-120220	평행핀 12X22	2	2	2				
46	1	22312-120220	평행핀 12X22	2	2	2				
47	1	26013-120352	볼트(S 12X 35	4	4	4				
48	1	26013-120352	볼트(S 12X 35	4	4	4				
49	1	26106-100162	플랜지볼트 10X 16	2	2	2				
50	1	26116-160402	플랜지볼트 16X 40	2	2	2				
51	1	26116-160402	플랜지볼트 16X 40	2	2	2				

N: 구 ←○→ 신 Q: 구 ←×→ 신 R: 구 ←○→ 신 S: 구 ←×→ 신 W:추가 Z:폐지 F:세트변경 K:수량변경

(C)Copy Rights YANMAR CO.,LTD and YANMAR AGRICULTURAL EQUIPMENT CO.,LTD.

Fig.138. 드로바판

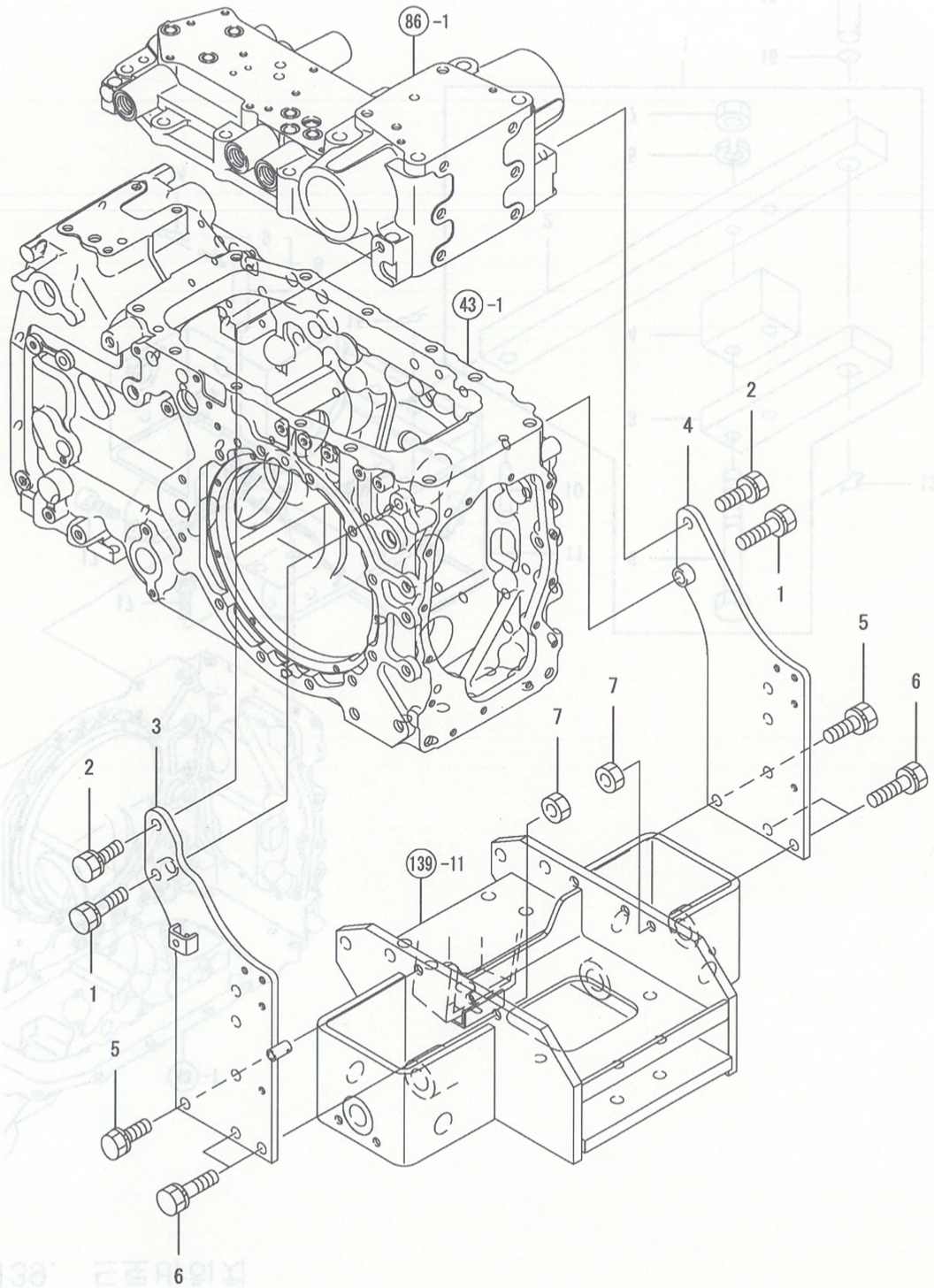

(A)=EG765-KPQ
(B)=EG775-KPQ
(C)=EG782-KPQ
(D)=
(E)=
(F)=

NO.	레벨	부품번호	부품명	수량 (A)	(B)	(C)	(D)	(E)	(F)	I	R
1	1	198220-11520	볼트 12X38	2	2	2					
2	1	198240-21270	와셔붙이볼트 12X30	2	2	2					
3	1	1A7450-75141	사이드판 L	1	1	1					
4	1	1A7450-75151	사이드판 R	1	1	1					
5	1	26013-120252	볼트(S 12X 25	2	2	2					
6	1	26013-120402	볼트(S 12X 40	4	4	4					
7	1	26716-120002	너트 12	4	4	4					

N: 구 ⟷ 신 Q: 구 ⟷ 신 R: 구 ⟷ 신 S: 구 ⟷ 신 W:추가 Z:폐지 F:세트변경 K:수량변경

(C)Copy Rights YANMAR CO.,LTD and YANMAR AGRICULTURAL EQUIPMENT CO.,LTD.

Fig.139. 드로바히치

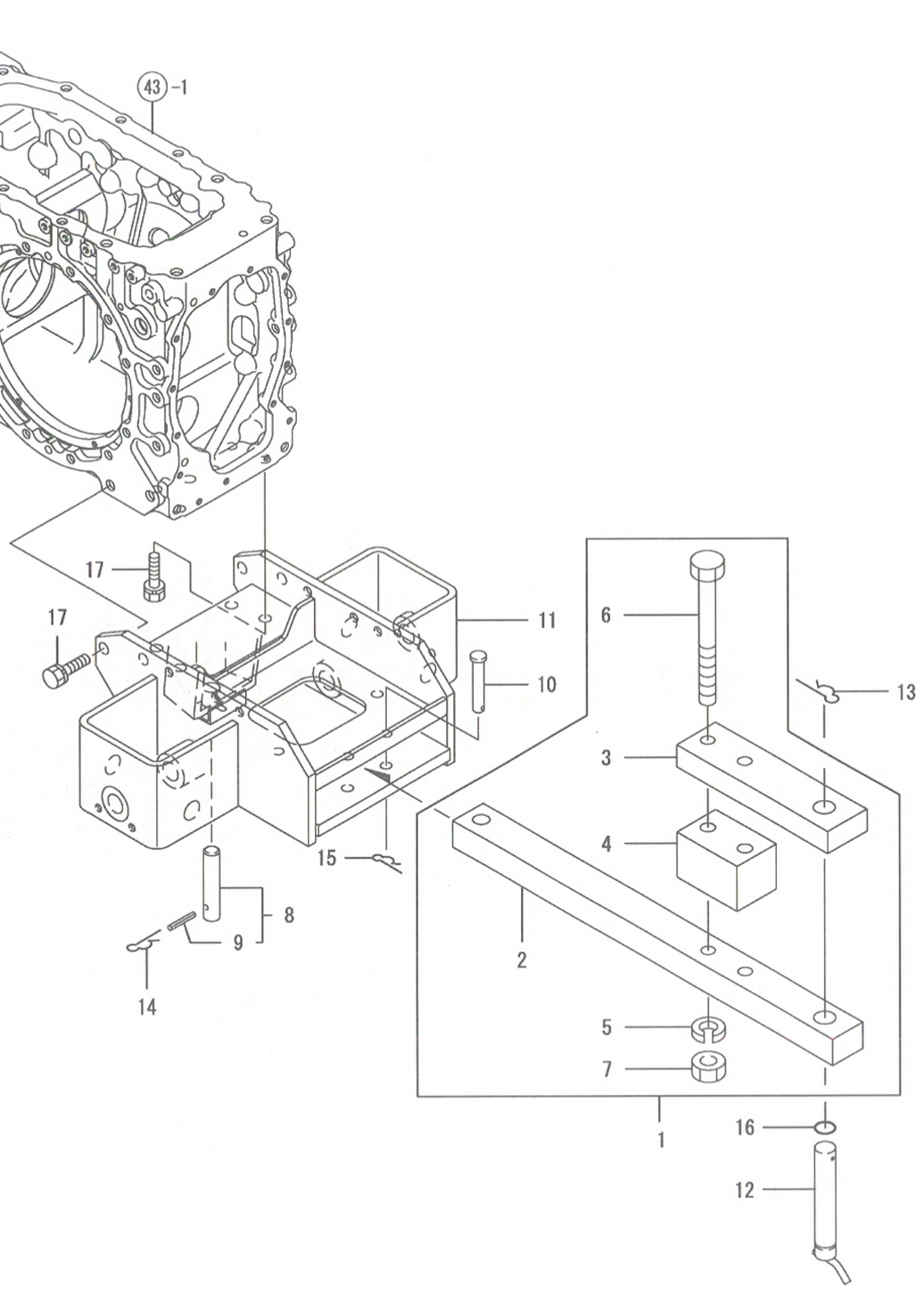

NPC-4990 139. 드로바히치

(A)=EG765-KPQ
(B)=EG775-KPQ
(C)=EG782-KPQ
(D)=
(E)=
(F)=

NO.	레벨	부품번호	부품명	수량 (A)	(B)	(C)	(D)	(E)	(F)	I	R
1	1	1A7450-75100	드로바조합	1	1	1					
2	2	1A7450-75110	드로바	1	1	1					
3	2	198268-75810	히치(하	1	1	1					
4	2	198268-75820	스페이셔(드로바	1	1	1					
5	2	22217-160000	스프링와셔 16	2	2	2					
6	2	26116-161552	볼트 16*155	2	2	2					
7	2	26716-160002	너트 M16	2	2	2					
8	1	198448-75320	핀(히치조합	1	1	1					
9	2	22351-060040	스프링핀 6X40	1	1	1					
10	1	198448-75440	스토퍼핀	2	2	2					
11	1	1A7450-75700	드로바브래킷	1	1	1					
12	1	198268-75750	히치핀조합	1	1	1					
13	1	194080-75790	스냅핀 28	1	1	1					
14	1	22360-190000	스냅핀 19	1	1	1					
15	1	22372-120000	스냅핀 12	2	2	2					
16	1	24311-000220	O링 1A P-22.0	1	1	1					
17	1	26013-140352	볼트(S 14X35	8	8	8					

N: 구 신 Q: 구 신 R: 구 신 S: 구 신 W:추가 Z:폐지 F:세트변경 K:수량변경

(C)Copy Rights YANMAR CO.,LTD and YANMAR AGRICULTURAL EQUIPMENT CO.,LTD.

Fig.140. 스윙

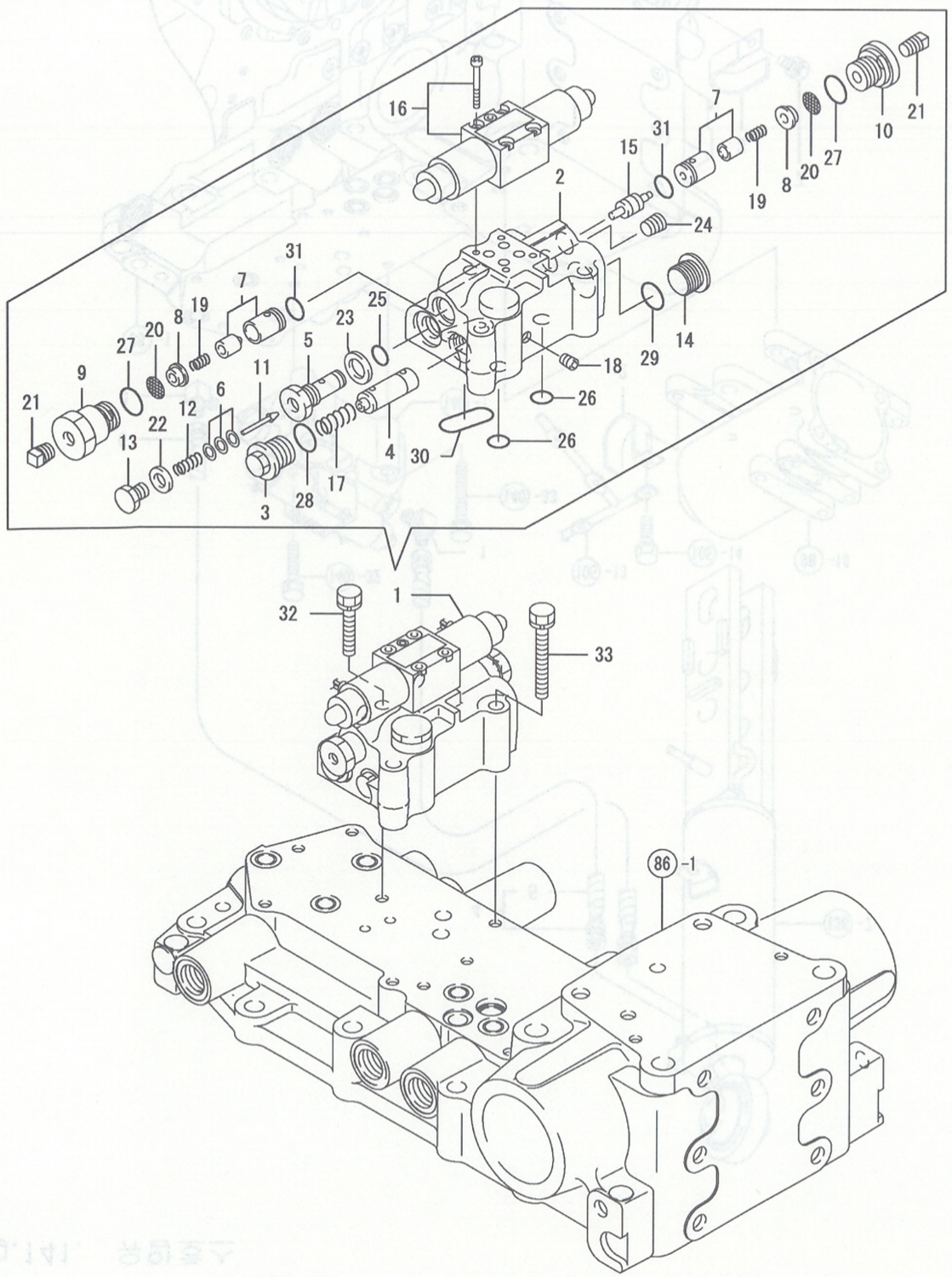

140. 스윙

(A)=EG765-KPQ
(B)=EG775-KPQ
(C)=EG782-KPQ
(D)=
(E)=
(F)=

NO.	레벨	부품번호	부품명	수량 (A)	(B)	(C)	(D)	(E)	(F)	I R
1	1	1A7450-77201	플로컨트롤스윙밸브조합	1	1	1				
2	2	16826C-01020	밸브몸체(12A	1	1	1				
3	2	16826C-02050	플러그(플로컨트롤	1	1	1				
4	2	16826C-02100	스풀 12A	1	1	1				
5	2	178073-02320	케이스(릴리프	1	1	1				
6	2	178073-02340	시임조합	1	1	1				
7	2	16826C-03010	체크밸브조합	2	2	2				
8	2	16826C-03050	필터잡이	2	2	2				
9	2	16826C-03100	플러그(3.0	1	1	1				
10	2	16826C-03110	플러그(1.1	1	1	1				
11	2	16826C-04060	파일로트밸브	1	1	1				
12	2	178073-04310	스풀(파일로트	1	1	1				
13	2	178073-04320	플러그 M10	1	1	1				
14	2	178076-05420	플러그 G,1/2	1	1	1				
15	2	178076-23300	파일로트피스턴	1	1	1				
16	2	178076-23400	솔레노이드밸브	1	1	1				
17	2	198213-24700	스프링(플로컨트롤	1	1	1				
18	2	194555-77120	플러그	1	1	1				
19	2	198121-77280	스프링(체크	2	2	2				
20	2	194680-77770	스트레이너	2	2	2				
21	2	23171-010000	플러그 PT1/8	2	2	2				
22	2	23414-100000	패킹 10	1	1	1				
23	2	23414-160000	패킹 16	1	1	1				
24	2	23871-020000	나사플러그 PT1/4	1	1	1				
25	2	24315-000090	O링 1B P- 9.0	1	1	1				
26	2	24315-000160	O링 1B P-16.0	2	2	2				
27	2	24315-000180	O링 1B P-18.0	2	2	2				
28	2	24315-000180	O링 1B P-18.0	1	1	1				
29	2	24315-000180	O링 1B P-18.0	1	1	1				
30	2	24315-000240	O링 1B P-24.0	1	1	1				
31	2	24341-000140	O링 1A S-14.0	2	2	2				
32	1	26013-080402	볼트(S 8X 40	1	1	1				
33	1	26013-080602	볼트(S 8X60	2	2	2				

N: 구 → 신 Q: 구 → 신 R: 구 → 신 S: 구 → 신 W:추가 Z: 폐지 F: 세트변경 K: 수량변경

(C)Copy Rights YANMAR CO.,LTD and YANMAR AGRICULTURAL EQUIPMENT CO.,LTD.

Fig.141. 유압호스

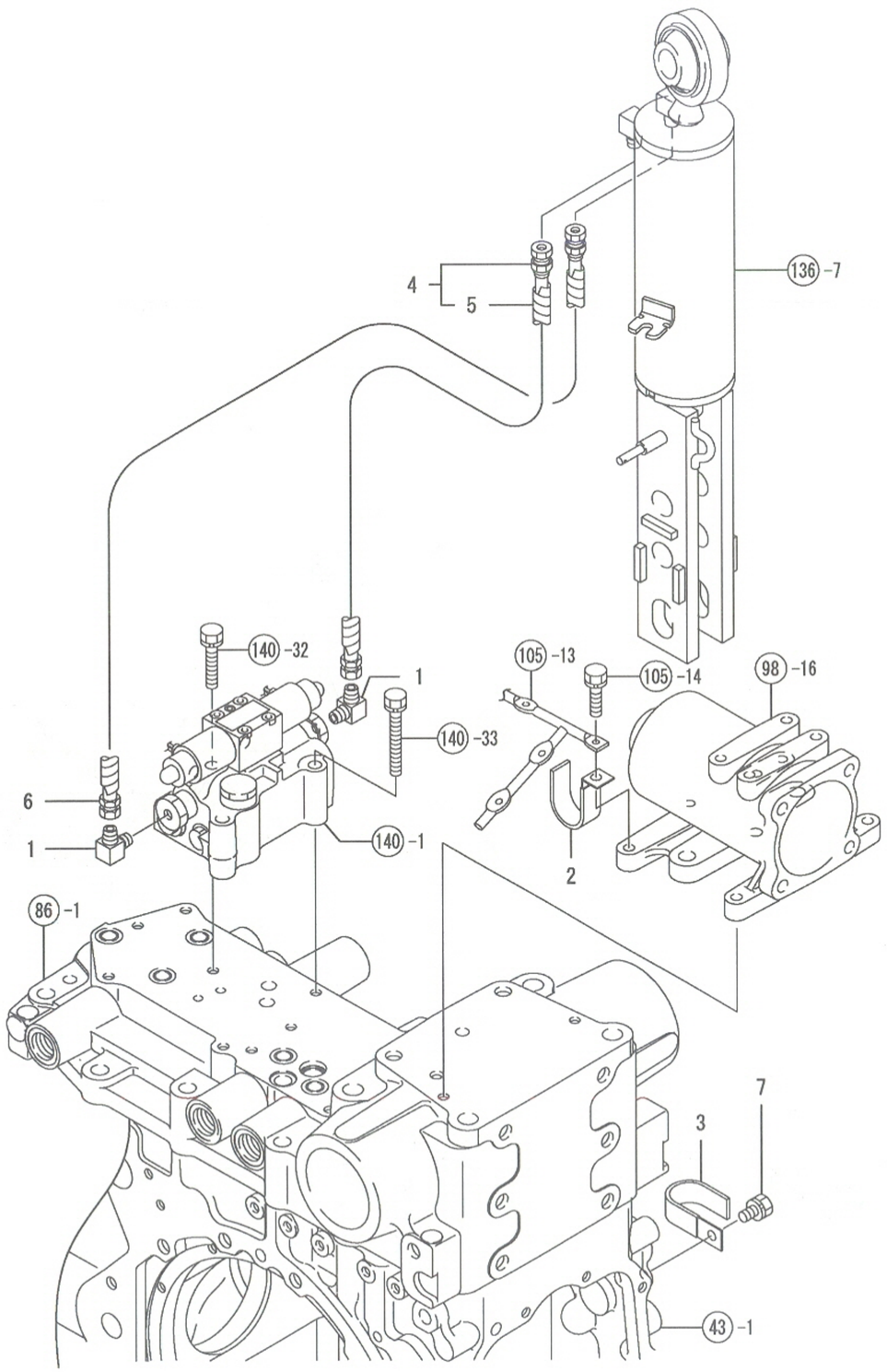

NPC-4990 141. 유압호스

(A)=EG765-KPQ
(B)=EG775-KPQ
(C)=EG782-KPQ
(D)=
(E)=
(F)=

NO.	레벨	부품번호	부품명	수량 (A)	(B)	(C)	(D)	(E)	(F)	I R
1	1	194065-38350	어탭터 1/8 우	2	2	2				
2	1	198448-51460	배선클램프 B	1	1	1				
3	1	198448-51460	배선클램프 B	1	1	1				
4	1	198361-77380	유압호스조합	1	1	1				
5	2	198361-77371	호스	1	1	1				
6	1	1A7640-77380	유압호스조합	1	1	1				
7	1	26013-080122	볼트(S 8X 12	1	1	1				

N: 구 ⟷ 신 Q: 구 ⟷ 신 R: 구 ⟷ 신 S: 구 ⟷ 신 W:추가 Z:폐지 F:세트변경 K:수량변경

(C)Copy Rights YANMAR CO.,LTD and YANMAR AGRICULTURAL EQUIPMENT CO.,LTD.

Fig.142. 스윙센서

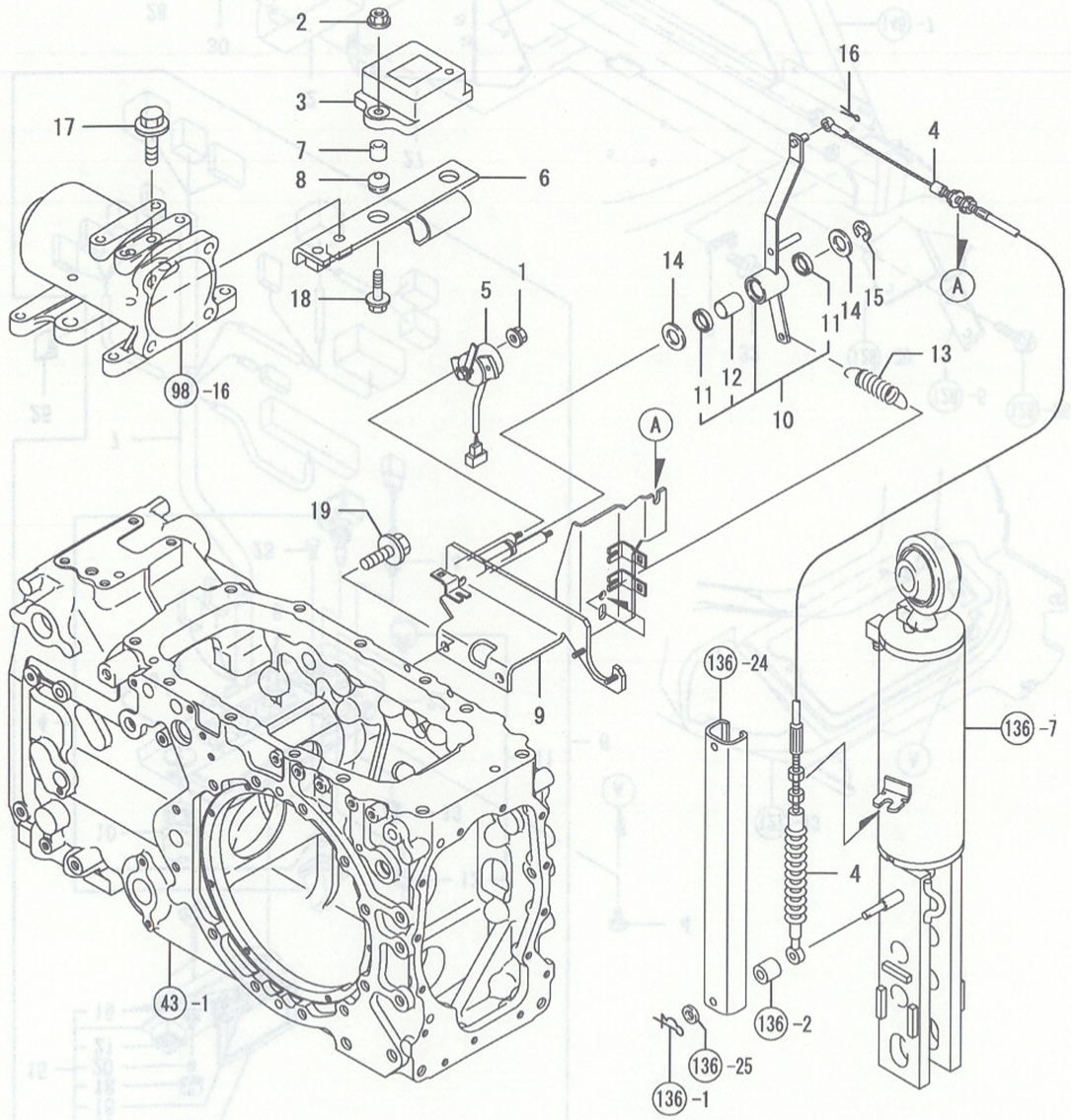

142. 스윙센서

(A)=EG765-KPQ
(B)=EG775-KPQ
(C)=EG782-KPQ
(D)=
(E)=
(F)=

NO.	레벨	부품번호	부품명	수량 (A)	(B)	(C)	(D)	(E)	(F)	I	R
1	1	194990-22110	와셔붙이너트 4	2	2	2					
2	1	194990-22130	와셔붙이너트 6	2	2	2					
3	1	1A7260-78150	센서(자이로,경사	1	1	1					
4	1	1A7450-78480	와이어(SF	1	1	1					
5	1	198448-78560	센서(리프트각	1	1	1					
6	1	1A7480-78610	센서판	1	1	1					
7	1	1A7260-78700	스페이셔 11.3	2	2	2					
8	1	198129-78720	그로멧 10-16	2	2	2					
9	1	1A7480-78811	센서아암서포트	1	1	1					
10	1	1A7640-78900	아암 S.F.	1	1	1					
11	2	198071-78790	시일 G142003	2	2	2					
12	2	24550-014200	드라이부시 14X20	1	1	1					
13	1	1A7640-78980	스프링	1	1	1					
14	1	22117-140000	평와셔(소 14	2	2	2					
15	1	22272-000120	스냅링 E-12	1	1	1					
16	1	22417-160180	할핀 1.6X18	1	1	1					
17	1	26106-080302	플랜지볼트 8X 30	2	2	2					
18	1	26106-060352	플랜지볼트 6X 35	2	2	2					
19	1	26106-080162	플랜지볼트 8X 16	2	2	2					

N: 구 ←○→ 신 Q: 구 ←×→ 신 R: 구 ←○→ 신 S: 구 ←×→ 신 W:추가 Z:폐지 F:세트변경 K:수량변경

(C)Copy Rights YANMAR CO.,LTD and YANMAR AGRICULTURAL EQUIPMENT CO.,LTD.

Fig.143. 컨트롤박스

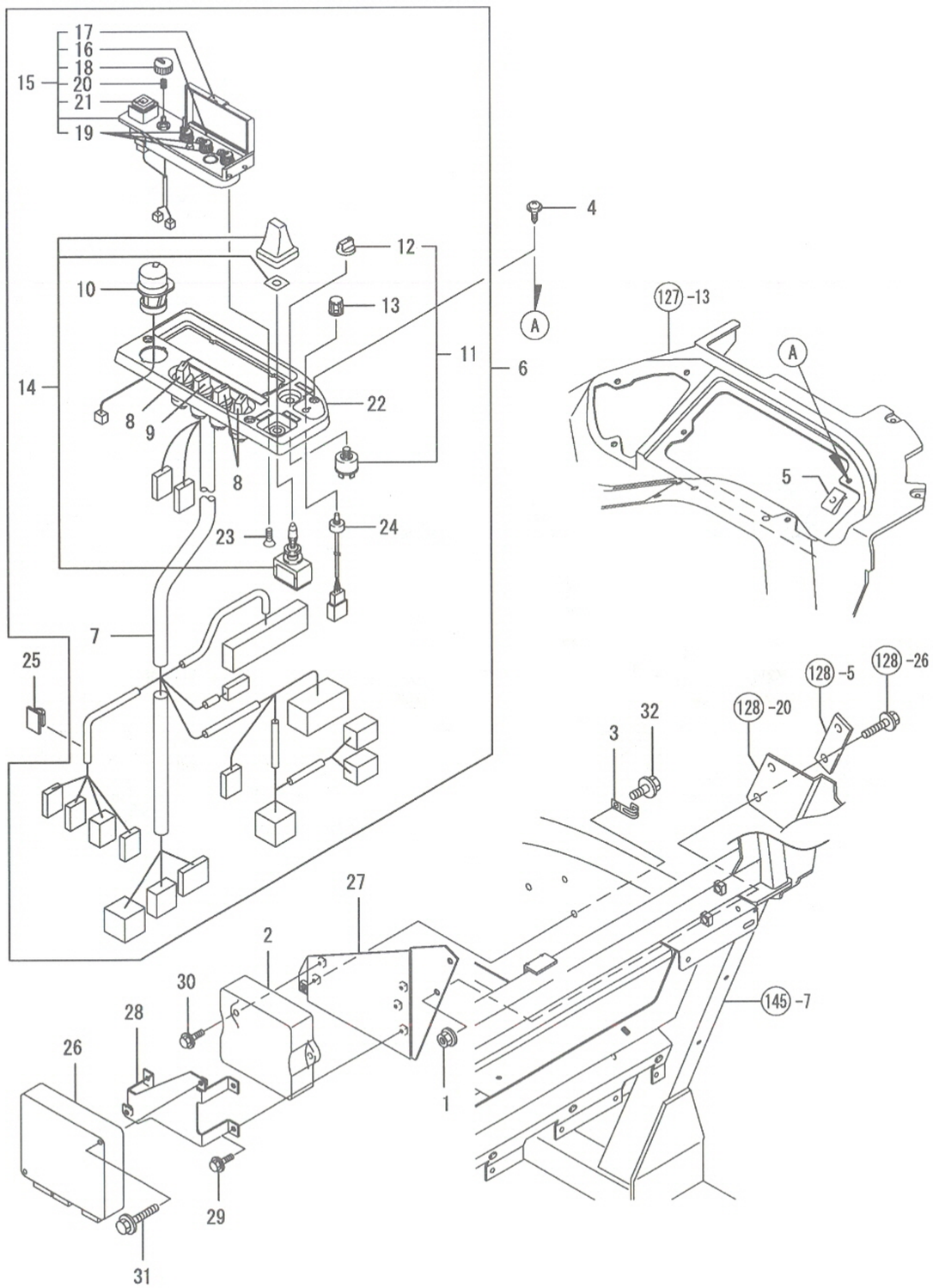

143. 컨트롤박스

(A)=EG765-KPQ
(B)=EG775-KPQ
(C)=EG782-KPQ
(D)=
(E)=
(F)=

NO.	레벨	부품번호	부품명	수량 (A)	(B)	(C)	(D)	(E)	(F)	I R
1	1	194990-22140	와셔붙이너트 8	2	2	2				
2	1	1A7480-25954	컨트롤유니트(HMT	1	1	1				
3	1	194440-51620	클램프B9배선	1	1	1				
4	1	194940-61790	태핑나사 5X16	3	3	3				
5	1	198220-63850	너트 5	3	3	3				
6	1	1A7480-78330	조작조합	1	1	1				
7	2	1A7480-51290	배선(조작	1	1	1				
8	2	198448-52260	절환스위치 2	3	3	3				
9	2	198448-52280	절환스위치 3	1	1	1				
10	2	1A7340-52290	절환스위치(UFO	1	1	1				
11	2	1A7450-52310	절환스위치(2조합	1	1	1				
12	3	1A7450-52330	손잡이	1	1	1				
13	2	1A7480-52350	손잡이조합	1	1	1				
14	2	198121-55510	승강스위치	1	1	1				
15	2	1A7620-78310	조작박스(UFO	1	1	1				
16	3	198535-78420	축	1	1	1				
17	3	198535-78430	커버	1	1	1				
18	3	198535-78440	스위치(1조합	1	1	1				
19	3	198535-78450	스위치(2조합	3	3	3				
20	3	198535-78460	스프링	4	4	4				
21	3	198535-78470	승강스위치	1	1	1				
22	2	1A7480-78380	패널(조작	1	1	1				
23	2	198071-78420	태핑나사 5X10	1	1	1				
24	2	1E8540-82050	볼륨	1	1	1				
25	1	194680-78350	배선스티커 18	1	1	1				
26	1	1A7450-78353	컨트롤유니트	1	1	1				
27	1	1A7480-78410	브래킷(컨트롤유니트	1	1	1				
28	1	1A7480-78430	브래킷(컨트롤유니트UFO	1	1	1				
29	1	26106-060122	플랜지볼트 6X 12	3	3	3				
30	1	26106-060202	플랜지볼트 6X 20	2	2	2				
31	1	26106-060452	플랜지볼트 6X 45	2	2	2				
32	1	26106-080162	플랜지볼트 8X 16	1	1	1				

N: 구 ⟷ 신 Q: 구 ⟷ 신 R: 구 ⟷ 신 S: 구 ⟷ 신 W:추가 Z:폐지 F:세트변경 K:수량변경

(C)Copy Rights YANMAR CO.,LTD and YANMAR AGRICULTURAL EQUIPMENT CO.,LTD.

Fig.144. 센서

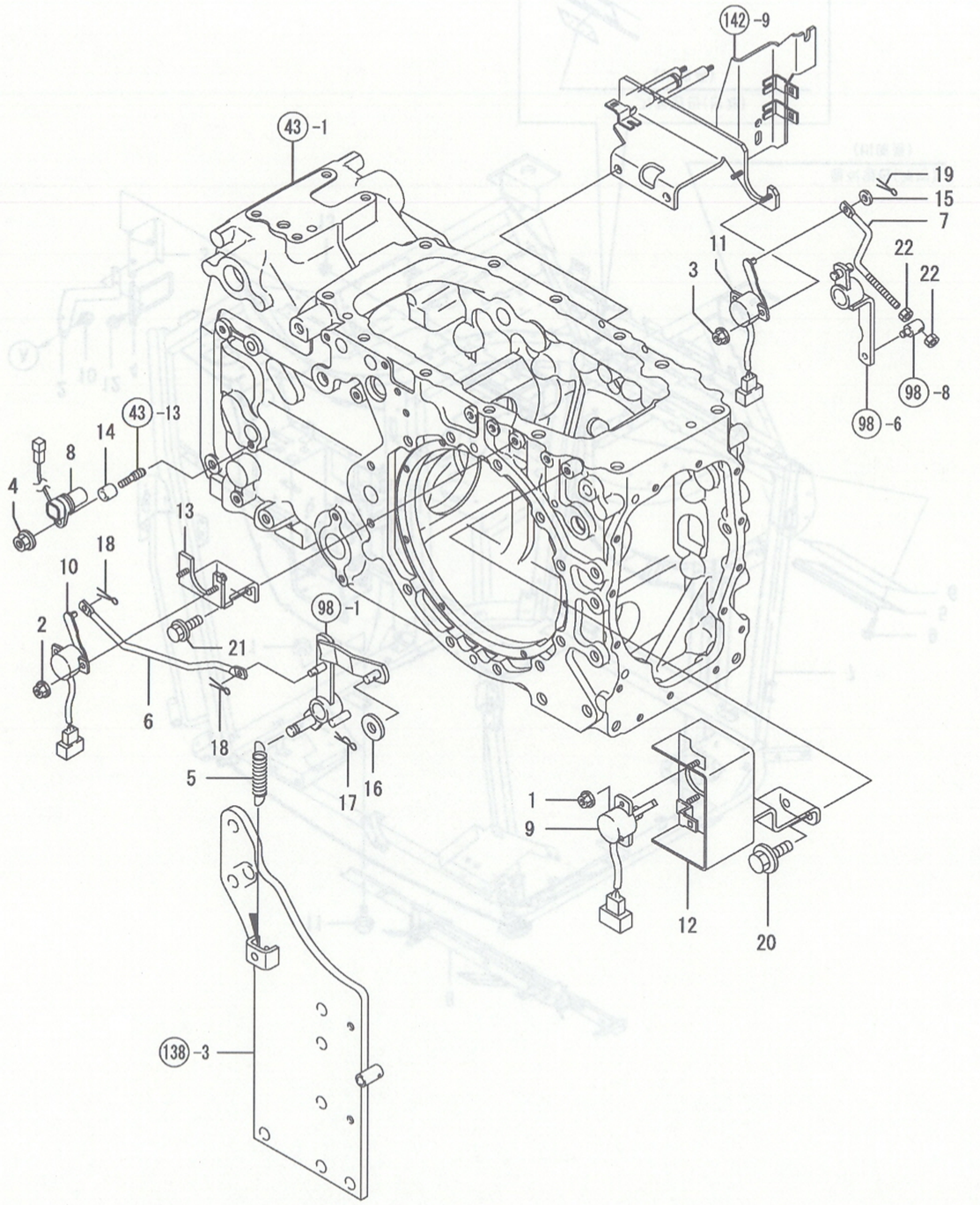

144. 센서

(A)=EG765-KPQ
(B)=EG775-KPQ
(C)=EG782-KPQ
(D)=
(E)=
(F)=

NO.	레벨	부품번호	부품명	수량 (A)	(B)	(C)	(D)	(E)	(F)	I R
1	1	194990-22110	와셔붙이너트 4	2	2	2				
2	1	194990-22110	와셔붙이너트 4	2	2	2				
3	1	194990-22110	와셔붙이너트 4	2	2	2				
4	1	194990-22130	와셔붙이너트 6	1	1	1				
5	1	198220-22520	클러치스프링	1	1	1				
6	1	1A7450-47510	피드백로드	1	1	1				
7	1	1A7450-47520	로드(D피드백	1	1	1				
8	1	1A7450-52510	회전센서	1	1	1				
9	1	198448-78560	센서(리프트각	1	1	1				
10	1	198360-78571	센서(뒤커버 F	1	1	1				
11	1	198360-78571	센서(뒤커버 F	1	1	1				
12	1	1A7450-78571	브래킷(리프트각센서	1	1	1				
13	1	1A7450-78691	센서브래킷	1	1	1				
14	1	198129-78710	스페이셔 6-10	1	1	1				
15	1	22137-050000	평와셔(마 5	1	1	1				
16	1	22137-080000	평와셔(마 8	1	1	1				
17	1	22360-080000	스냅핀 8	1	1	1				
18	1	22417-160180	할핀 1.6X18	2	2	2				
19	1	22417-160180	할핀 1.6X18	1	1	1				
20	1	26106-080162	플랜지볼트 8X 16	2	2	2				
21	1	26106-080162	플랜지볼트 8X 16	2	2	2				
22	1	26756-060002	고정너트 6	2	2	2				

N: 구 ⟷ 신 Q: 구 ⟷ 신 R: 구 ⟷ 신 S: 구 ⟷ 신 W:추가 Z:폐지 F:세트변경 K:수량변경

(C)Copy Rights YANMAR CO.,LTD and YANMAR AGRICULTURAL EQUIPMENT CO.,LTD.

Fig.145. 캐빈프레임(캐빈

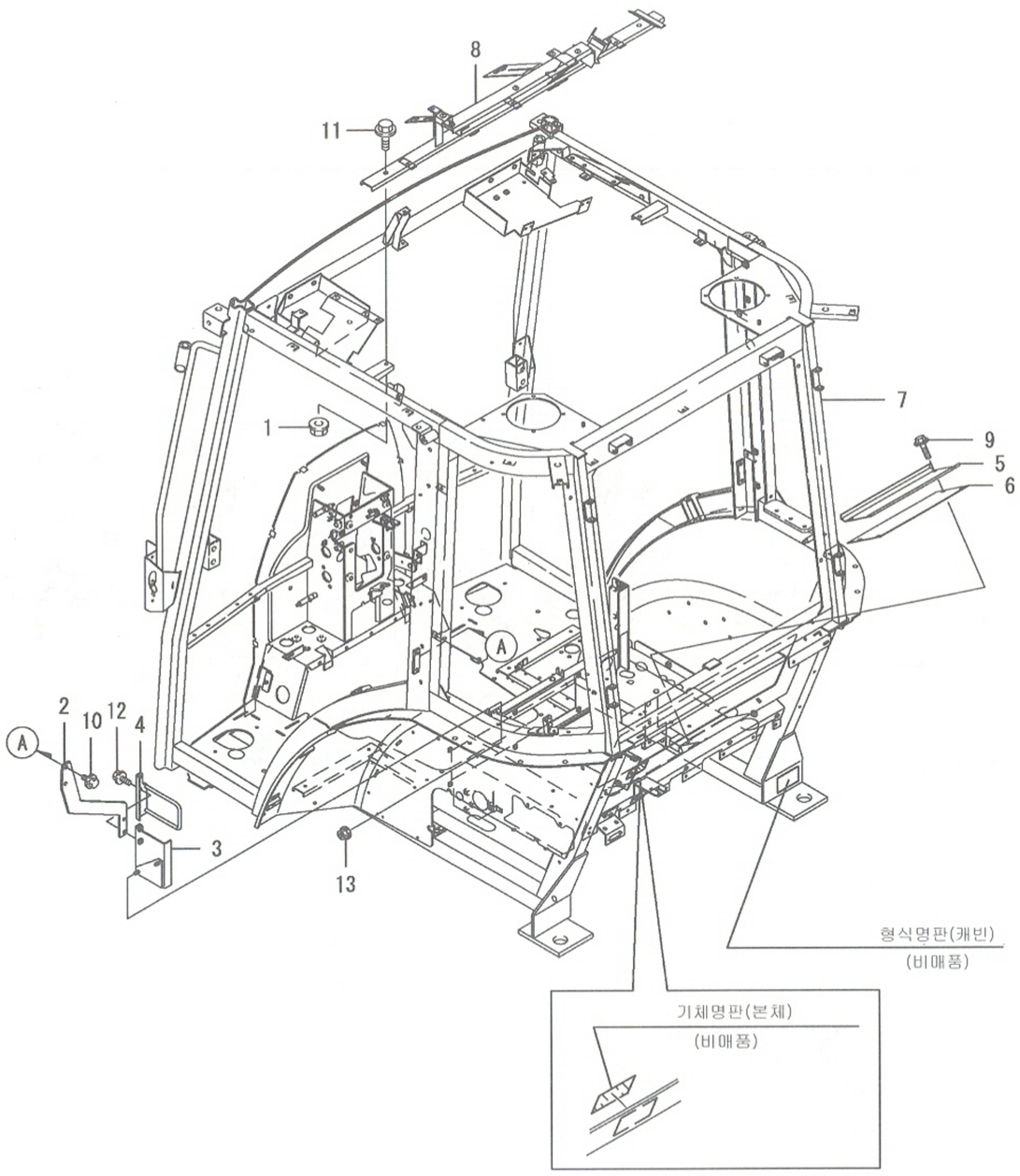

145. 캐빈프레임(캐빈

(A)=EG765-KPQ
(B)=EG775-KPQ
(C)=EG782-KPQ
(D)=
(E)=
(F)=

NO.	레벨	부품번호	부품명	수량 (A)	(B)	(C)	(D)	(E)	(F)	I	R
1	1	194990-22140	와셔붙이너트 8	2	2	2					
2	1	1A7470-62410	서포트(팬더	1	1	1					
3	1	1A7470-62420	브래킷(팬더서포트	1	1	1					
4	1	1A7470-62450	가이드(A/C호스	1	1	1					
5	1	1A7470-63660	커버(더스트F	1	1	1					
6	1	1A7470-63680	커버(더스트R	1	1	1					
7	1	1A7470-81012	캐빈프레임M조합	1	1	1					
8	1	1A7470-81190	지붕프레임조합	1	1	1					
9	1	198460-83350	BC플랜지볼트 8X16	4	4	4					
10	1	26106-080122	플랜지볼트 8X 12	2	2	2					
11	1	26106-080162	플랜지볼트 8X 16	2	2	2					
12	1	26106-080202	플랜지볼트 8X 20	2	2	2					
13	1	26366-080002	플랜지너트 8	2	2	2					

N: 구 신 Q: 구 신 R: 구 신 S: 구 신 W:추가 Z: 폐지 F: 세트변경 K: 수량변경

(C)Copy Rights YANMAR CO.,LTD and YANMAR AGRICULTURAL EQUIPMENT CO.,LTD.

Fig.146. 캐빈프레임(본체

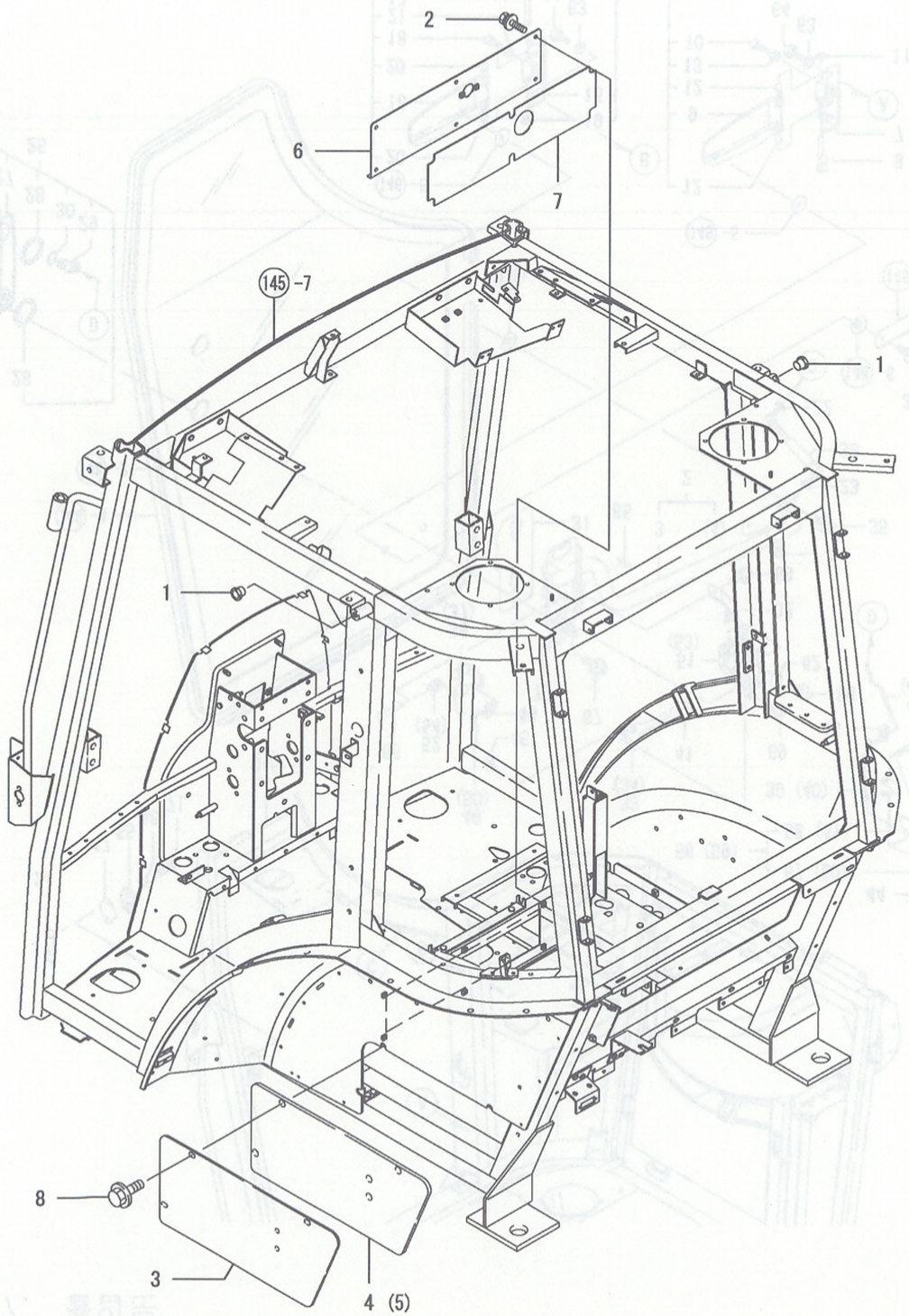

NPC-4990 146. 캐빈프레임(본체

(A)=EG765-KPQ
(B)=EG775-KPQ
(C)=EG782-KPQ
(D)=
(E)=
(F)=

NO.	레벨	부품번호	부품명	수량 (A)	(B)	(C)	(D)	(E)	(F)	I	R
1	1	194150-21910	플러그 11.2	2	2	2					
2	1	198461-60590	볼트 6* 20	6	6	6					
3	1	198463-62170	팬더커버	2	2	2					
4	1	198463-62460	시일(팬더커버 L	1	1	1					
5	1	198463-62470	시일(팬더커버 R	1	1	1					
6	1	1A7470-63620-1	커버(더스트 F	1	1	1					
7	1	1A7470-63640	시일(더스트커버 F	1	1	1					
8	1	26106-080162	플랜지볼트 8X 16	6	6	6					

N: 구 신 Q: 구 신 R: 구 신 S: 구 신 W:추가 Z:폐지 F:세트변경 K:수량변경

(C)Copy Rights YANMAR CO.,LTD and YANMAR AGRICULTURAL EQUIPMENT CO.,LTD.

Fig.147. 출입문

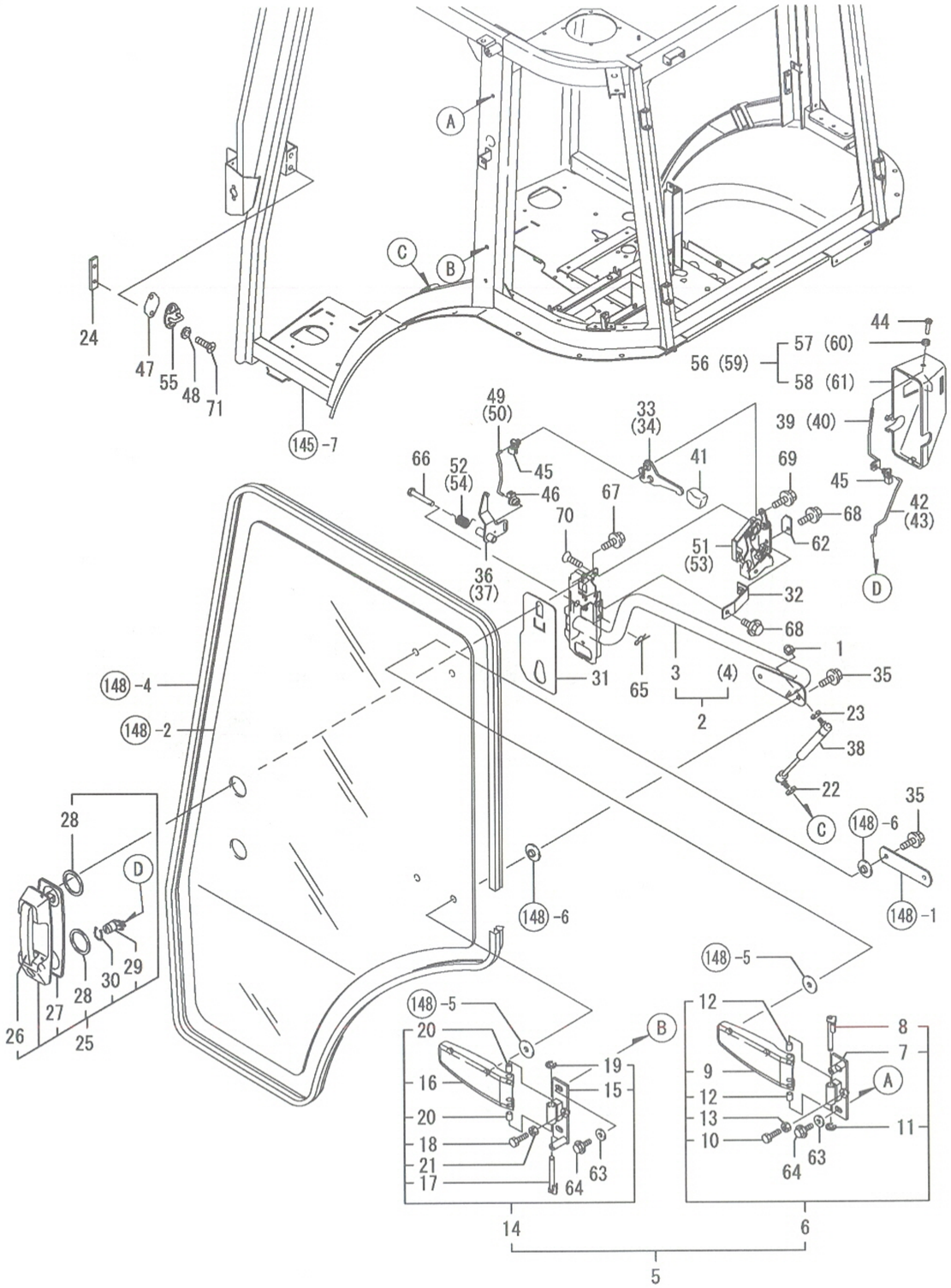

NPC-4990 147. 출입문

(A)=EG765-KPQ
(B)=EG775-KPQ
(C)=EG782-KPQ
(D)=
(E)=
(F)=

NO.	레벨	부품번호	부품명	수량 (A)	(B)	(C)	(D)	(E)	(F)	I R
1	1	194697-47150	캡너트(고 8	2	2	2				
2	1	1A7470-82070	출입문프레임키트	1	1	1				
3	2	1A7470-82100	출입문프레임 L조합	1	1	1				
4	2	1A7470-82110	출입문프레임 R조합	1	1	1				
5	1	1A7470-82200	힌지키트	2	2	2				
6	2	1A7470-82270	힌지1조합	2	2	2				
7	3	1A7470-82250	힌지 B1	2	2	2				
8	3	1A7470-82370	힌지핀 A	2	2	2				
9	3	1A7320-82380	도어힌지 A	2	2	2				
10	3	1A7320-82460	볼트 8X16	2	2	2				
11	3	22272-000100	스냅링 E-10	2	2	2				
12	3	24550-012150	드라이부시 12X15	4	4	4				
13	3	26756-080002	고정너트 8	2	2	2				
14	2	1A7470-82280	힌지2조합	2	2	2				
15	3	1A7470-82260	힌지 B2	2	2	2				
16	3	1A7320-82380	도어힌지 A	2	2	2				
17	3	1A7470-82380	힌지핀 B	2	2	2				
18	3	1A7320-82460	볼트 8X16	2	2	2				
19	3	22272-000100	스냅링 E-10	2	2	2				
20	3	24550-012150	드라이부시 12X15	4	4	4				
21	3	26756-080002	고정너트 8	2	2	2				
22	1	198268-82270	스프링와셔 8	2	2	2				
23	1	198268-82270	스프링와셔 8	2	2	2				
24	1	198463-82350	판(도어고정	2	2	2				
25	1	1A7470-82400	바깥핸들조합	2	2	2				
26	2	1A7470-82410	바깥핸들조합	2	2	2				
27	2	1A7470-82420	시트(바깥핸들	2	2	2				
28	2	1A7470-82580	시일(도어핸들	4	4	4				
29	2	1A7470-82880	키이실린더	2	2	2				
30	2	1A7470-82890	핀(키이실린더	2	2	2				
31	1	1A7470-82440	패킹(래치커버	2	2	2				
32	1	1A7470-82450	스테이(도어로크	2	2	2				
33	1	1A7470-82471	도어레버(안쪽 L	1	1	1				
34	1	1A7470-82481	도어레버(안쪽 R	1	1	1				
35	1	198093-82510	플랜지볼트 8X25	8	8	8				
36	1	1A7470-82510	오픈레버(바깥 L	1	1	1				
37	1	1A7470-82520	오픈레버(바깥 R	1	1	1				
38	1	198463-82550	가스댐퍼(도어	2	2	2				
39	1	1A7470-82560	로드(안쪽고정 L	1	1	1				
40	1	1A7470-82570	로드(안쪽고정 R	1	1	1				
41	1	198492-82590	손잡이(도어핸들	2	2	2				
42	1	1A7470-82640	로드(키이실린더 L	1	1	1				
43	1	1A7470-82650	로드(키이실린더 R	1	1	1				
44	1	1A7470-82660	손잡이(도어핸들	2	2	2				
45	1	1A7470-82670	링케이지부시 A	4	4	4				
46	1	1A7470-82680	링케이지부시 B	2	2	2				
47	1	198255-82690	스트라이커스페이셔	2	2	2				
48	1	198255-82701	이붙이와셔 8	4	4	4				
49	1	1A7470-82720	로드(오픈레버 L	1	1	1				
50	1	1A7470-82730	로드(오픈레버 R	1	1	1				
51	1	1A7320-82750	도어로드L조합	1	1	1				

N: 구 → 신 Q: 구 → 신 R: 구 → 신 S: 구 → 신 W:추가 Z:폐지 F:세트변경 K:수량변경

++ CONTINUE ++

(C)Copy Rights YANMAR CO.,LTD and YANMAR AGRICULTURAL EQUIPMENT CO.,LTD.

Fig.147. 출입문

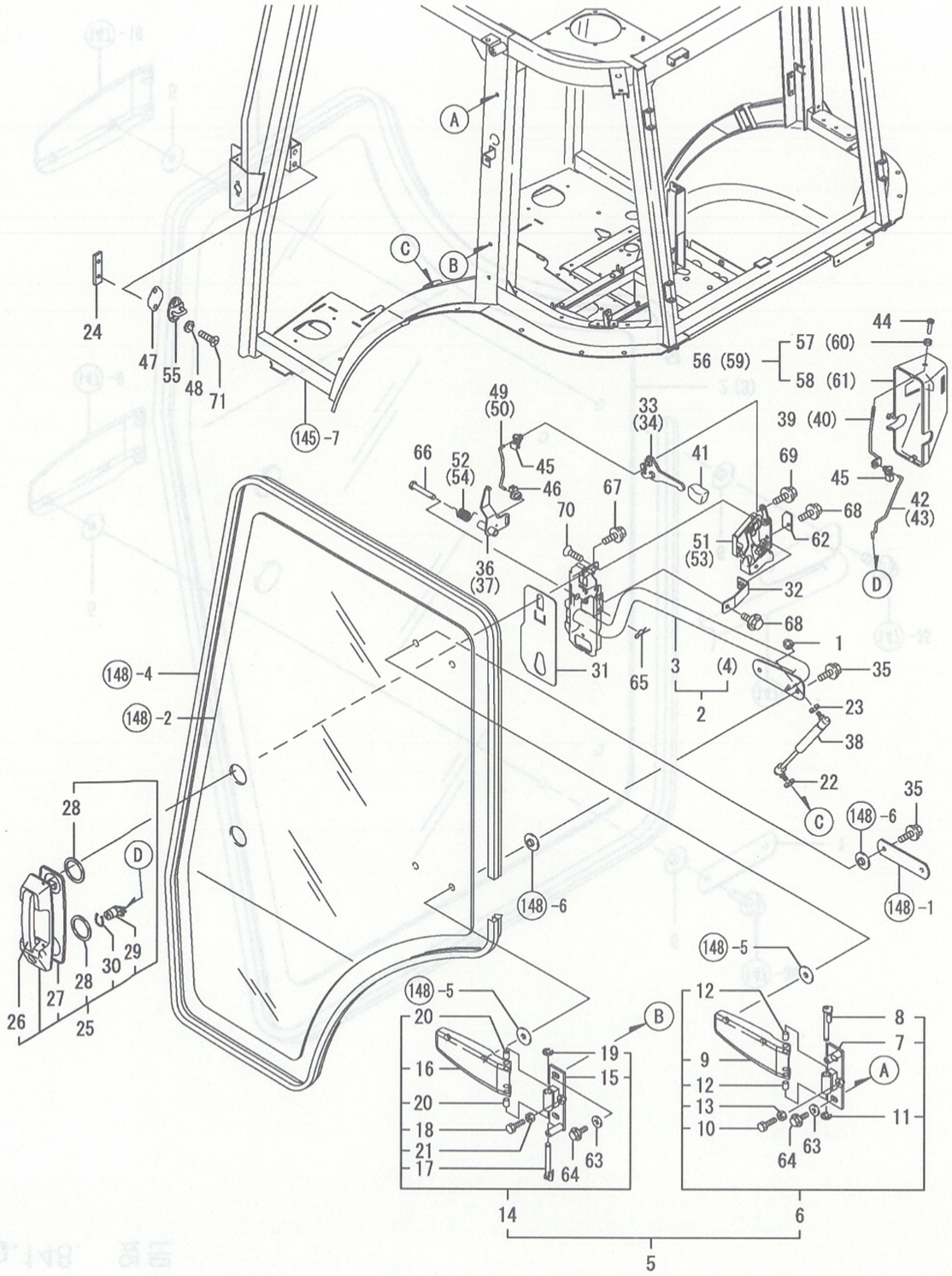

147. 출입문

(A)=EG765-KPQ
(B)=EG775-KPQ
(C)=EG782-KPQ
(D)=
(E)=
(F)=

NO.	레벨	부품번호	부품명	수량 (A)	(B)	(C)	(D)	(E)	(F)	I	R
52	1	1A7470-82750	스프링L(도어로크	1	1	1					
53	1	1A7320-82760	도어로크R조합	1	1	1					
54	1	1A7470-82760	스프링R(도어로크	1	1	1					
55	1	1A7320-82770	스트라이커(도어로크	2	2	2					
56	1	1A7470-82800	커버(래치L유니트	1	1	1					
57	2	198071-58810	그로멧 8	1	1	1					
58	2	1A7470-82810	커버(래치 L	1	1	1					
59	1	1A7470-82900	커버(래치R유니트	1	1	1					
60	2	198071-58810	그로멧	1	1	1					
61	2	1A7470-82820	커버(래치R	1	1	1					
62	1	1A7470-82950	보강판(레버	2	2	2					
63	1	198255-83550	BC평와셔9대 8	8	8	8					
64	1	1A6280-85540	플랜지볼트 8X 20	8	8	8					
65	1	22372-080000	스냅핀 (JASO 8)	2	2	2					
66	1	22487-080450	두부핀 8X 45	2	2	2					
67	1	26106-060122	플랜지볼트 6X 12	4	4	4					
68	1	26106-060122	플랜지볼트 6X 12	4	4	4					
69	1	26106-060122	플랜지볼트 6X 12	2	2	2					
70	1	26577-060202	접시소나사(+홈 6X 20	6	6	6					
71	1	26577-080252	접시소나사(+홈 8X 25	4	4	4					

N: 구 ⟷ 신 Q: 구 ⟷ 신 R: 구 ⟷ 신 S: 구 ⟷ 신 W:추가 Z:폐지 F:세트변경 K:수량변경

(C)Copy Rights YANMAR CO.,LTD and YANMAR AGRICULTURAL EQUIPMENT CO.,LTD.

Fig.148. 옆문

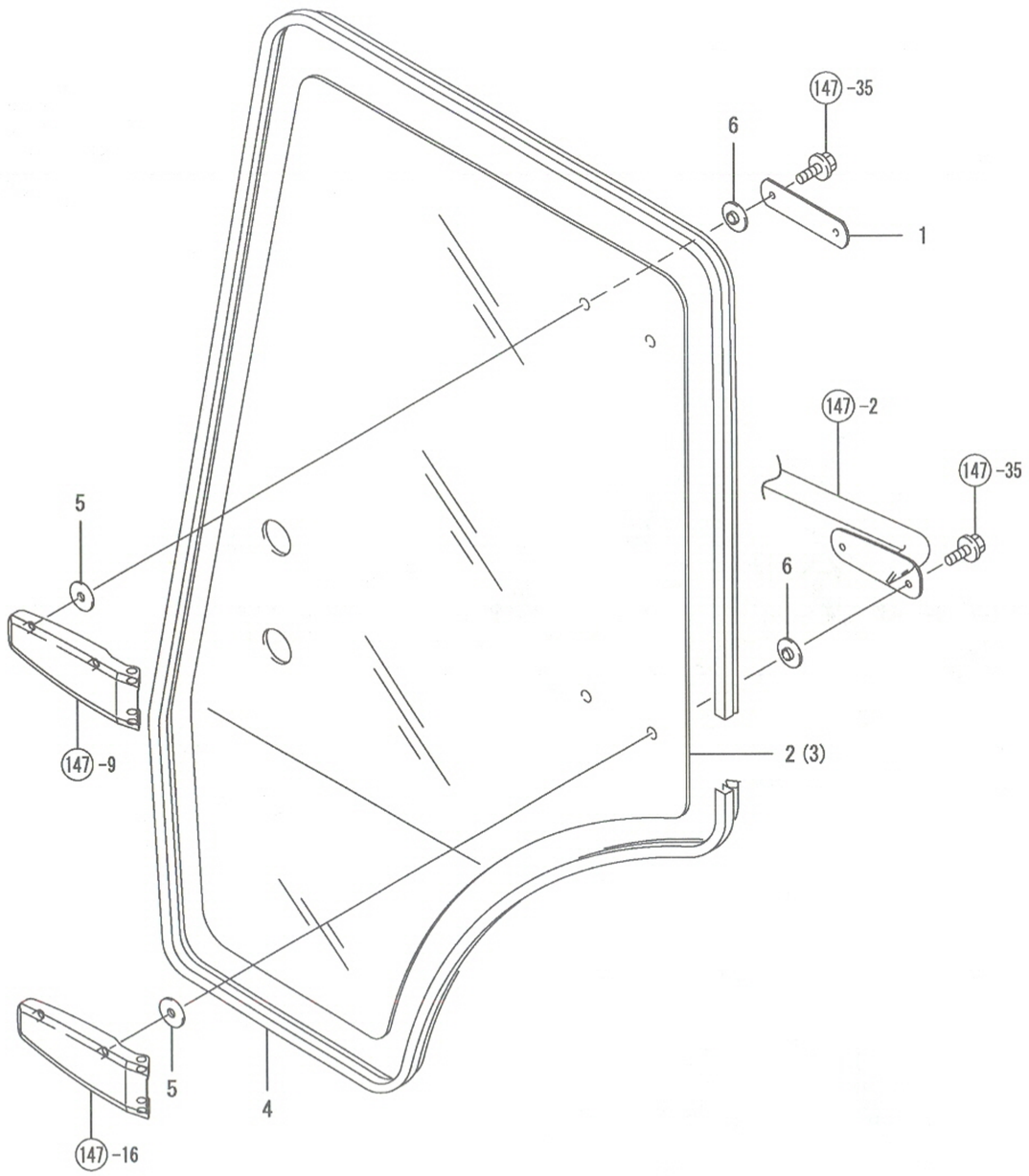

NPC-4990 148. 옆문

(A)=EG765-KPQ
(B)=EG775-KPQ
(C)=EG782-KPQ
(D)=
(E)=
(F)=

NO.	레벨	부품번호	부품명	수량 (A)	(B)	(C)	(D)	(E)	(F)	I	R
1	1	1A7320-82150	판(유리	2	2	2					
2	1	1A7470-82610	유리 L	1	1	1					
3	1	1A7470-82620	유리 R	1	1	1					
4	1	198463-82632	스트립	2	2	2					
5	1	198463-82640	쿠션고무 B	8	8	8					
6	1	198255-82650	쿠션고무 A	8	8	8					

N: 구 신 Q: 구 신 R: 구 신 S: 구 신 W:추가 Z: 폐지 F: 세트변경 K: 수량변경

(C)Copy Rights YANMAR CO.,LTD and YANMAR AGRICULTURAL EQUIPMENT CO.,LTD.

g.149. 앞유리

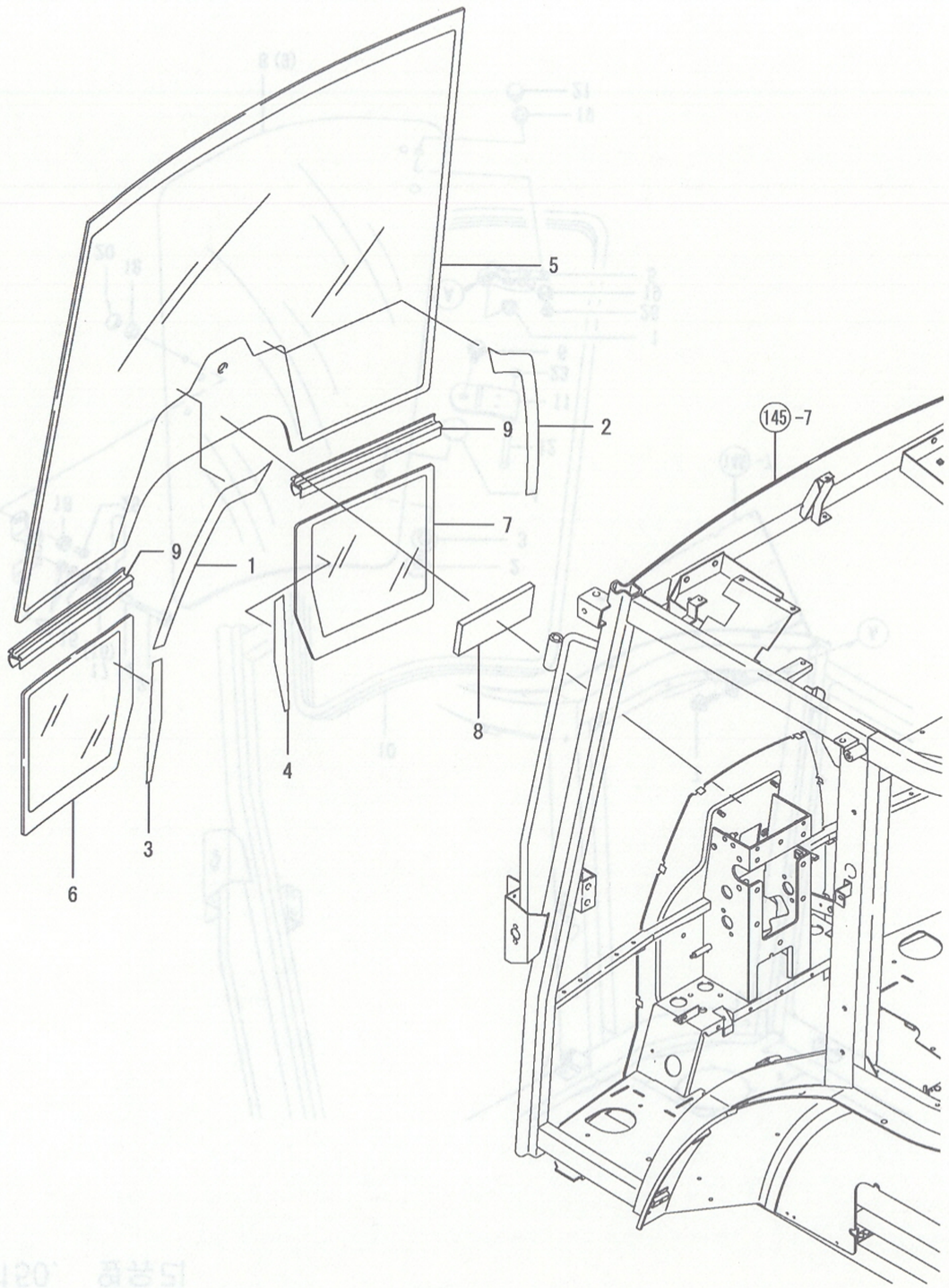

149. 앞유리

(A)=EG765-KPQ
(B)=EG775-KPQ
(C)=EG782-KPQ
(D)=
(E)=
(F)=

NO.	레벨	부품번호	부품명	수량 (A)	(B)	(C)	(D)	(E)	(F)	I R
1	1	1A7470-60700	필름(F유리 U L	1	1	1				
2	1	1A7470-60710	필름(F유리 U R	1	1	1				
3	1	174841-60720	필름(F유리 D L	1	1	1				
4	1	174841-60730	필름(F유리 D R	1	1	1				
5	1	198463-83110	앞유리	1	1	1				
6	1	198463-83150	앞하유리 L	1	1	1				
7	1	198463-83160	앞하유리 R	1	1	1				
8	1	198463-83230	시일(앞유리	1	1	1				
9	1	198463-83250	유리몰드	2	2	2				

N: 구 ⟷ 신 Q: 구 ⟷ 신 R: 구 ⟷ 신 S: 구 ⟷ 신 W:추가 Z:폐지 F:세트변경 K:수량변경

(C)Copy Rights YANMAR CO.,LTD and YANMAR AGRICULTURAL EQUIPMENT CO.,LTD.

C-4990

g.150. 엮유리

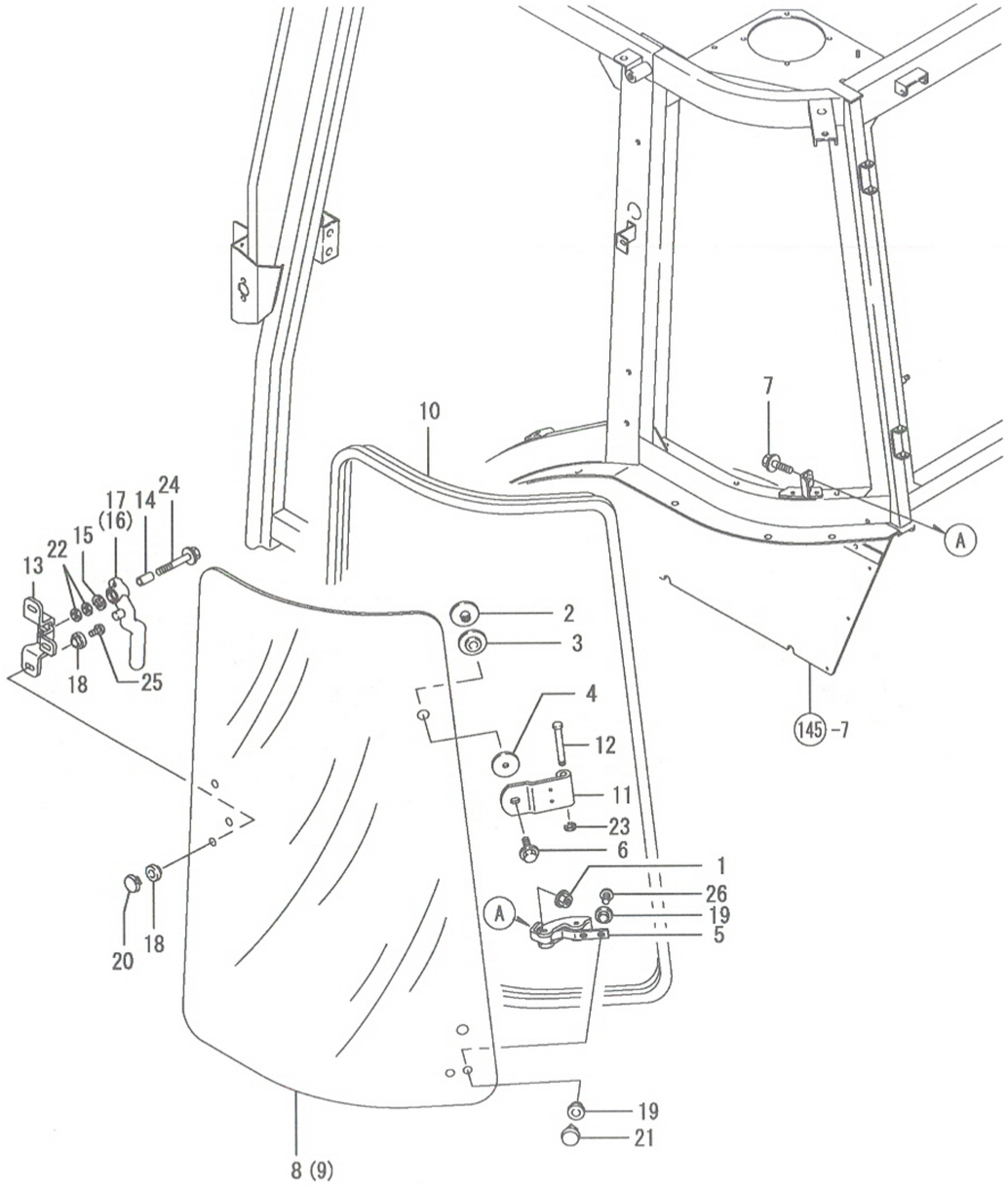

NPC-4990 150. 엮유리

(A)=EG765-KPQ
(B)=EG775-KPQ
(C)=EG782-KPQ
(D)=
(E)=
(F)=

NO.	레벨	부품번호	부품명	수량 (A)	(B)	(C)	(D)	(E)	(F)	I R
1	1	194990-22140	와셔붙이너트 8	2	2	2				
2	1	198094-82550	플랜지나사(M8도금	4	4	4				
3	1	198255-82650	쿠션고무A(유리	4	4	4				
4	1	198255-82660	쿠션고무B(유리	4	4	4				
5	1	198255-82850	고정렙러조합	2	2	2				
6	1	198460-83350	BC플랜지볼트 8X16	4	4	4				
7	1	198460-83350	BC플랜지볼트 8X16	2	2	2				
8	1	198463-83411	옆유리 L	1	1	1				
9	1	198463-83421	옆유리 R	1	1	1				
10	1	198463-83432	테두리(SG2340	2	2	2				
11	1	198463-83451	힌지(옆유리	4	4	4				
12	1	198463-83540	힌지핀	4	4	4				
13	1	198463-83571	브래킷(옆유리	2	2	2				
14	1	198153-83710	칼러 8.4X12X22.5	2	2	2				
15	1	198153-83720	와셔(파형 12	2	2	2				
16	1	198153-83730	핸들(뒷유리	1	1	1				
17	1	198463-83760	핸들(옆유리 L	1	1	1				
18	1	197820-84740	라이너(유리고정	12	12	12				
19	1	197820-84740	라이너(유리고정	8	8	8				
20	1	197820-84750	고정쇠	6	6	6				
21	1	197820-84750	고정쇠	4	4	4				
22	1	22137-080000	와셔(마 8	4	4	4				
23	1	22272-000060	스냅링 E- 6	4	4	4				
24	1	26106-080452	플랜지볼트 8X 45	2	2	2				
25	1	26589-060102	바인드소나사(+홈 6X 10	6	6	6				
26	1	26589-060102	바인드소나사(+홈 6X 10	4	4	4				

N: 구 ⟷ 신 Q: 구 ⟷ 신 R: 구 ⟷ 신 S: 구 ⟷ 신 W:추가 Z: 폐지 F: 세트변경 K:수량변경

(C)Copy Rights YANMAR CO.,LTD and YANMAR AGRICULTURAL EQUIPMENT CO.,LTD.

Fig.151. 뒷문

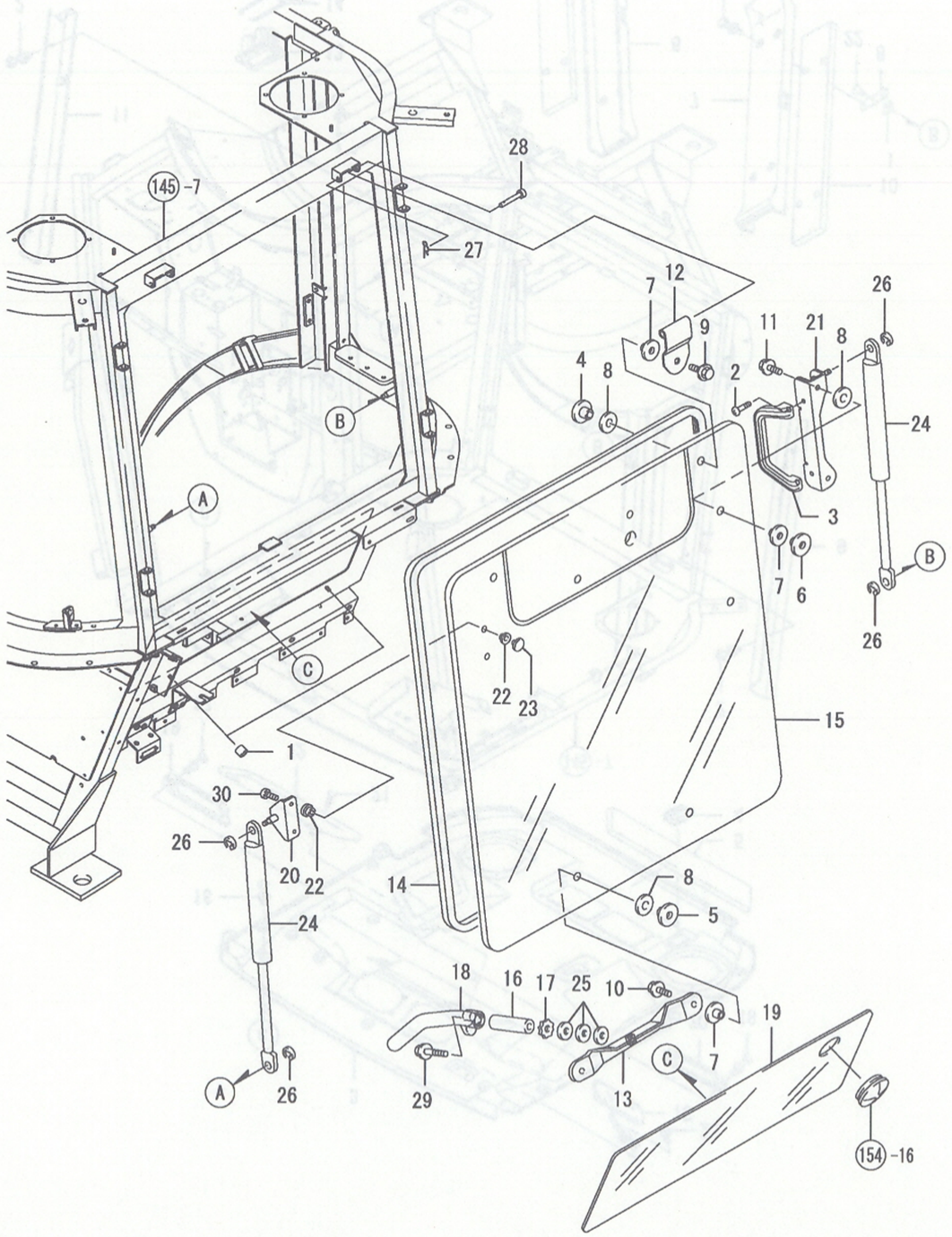

151. 뒷문

(A)=EG765-KPQ (D)=
(B)=EG775-KPQ (E)=
(C)=EG782-KPQ (F)=

NO.	레벨	부품번호	부품명	수량 (A)	(B)	(C)	(D)	(E)	(F)	I	R
1	1	194151-57210	스페이셔	2	2	2					
2	1	194065-60580	냄비소나사(+홈 6X25	2	2	2					
3	1	198094-82540	손잡이	1	1	1					
4	1	198094-82550	플랜지나사(M8도금	2	2	2					
5	1	198094-82550	플랜지나사(M8도금	2	2	2					
6	1	198094-82550	플랜지나사(M8도금	2	2	2					
7	1	198255-82650	쿠션고무A(유리	6	6	6					
8	1	198255-82660	쿠션고무B(유리	6	6	6					
9	1	198460-83350	BC플랜지볼트 8X16	2	2	2					
10	1	198460-83350	BC플랜지볼트 8X16	2	2	2					
11	1	198460-83350	BC플랜지볼트 8X16	2	2	2					
12	1	198463-83610	리어힌지	2	2	2					
13	1	198094-83640	테두리(RG 3030	1	1	1					
14	1	1A7270-83640	브래킷(리어로크	1	1	1					
15	1	198535-83650	뒷유리	1	1	1					
16	1	198153-83710	칼러 8.4X12X22.5	1	1	1					
17	1	198153-83720	와셔(파형 12	1	1	1					
18	1	198153-83730	핸들(뒷유리	1	1	1					
19	1	198463-83740	하부유리	1	1	1					
20	1	198463-83780	스테이(하부유리 L	1	1	1					
21	1	198463-83790	스테이(하부유리 R	1	1	1					
22	1	197820-84740	라이너(유리고정	4	4	4					
23	1	197820-84750	고정쇠(유리	2	2	2					
24	1	198463-84750	가스스프링(리어해치	2	2	2					
25	1	22137-080000	와셔(마 8	3	3	3					
26	1	22272-000060	스냅링 E- 6	4	4	4					
27	1	22372-080000	스냅핀 (JASO 8)	2	2	2					
28	1	22487-080600	두부핀 8X 60	2	2	2					
29	1	26106-080452	플랜지볼트 8X 45	1	1	1					
30	1	26589-060102	바인드소나사(+홈 6X 10	2	2	2					

N: 구 ⟷ 신 Q: 구 ⟷ 신 R: 구 ⟷ 신 S: 구 ⟷ 신 W:추가 Z: 폐지 F: 세트변경 K: 수량변경

(C)Copy Rights YANMAR CO.,LTD and YANMAR AGRICULTURAL EQUIPMENT CO.,LTD.

Fig.152. 내장

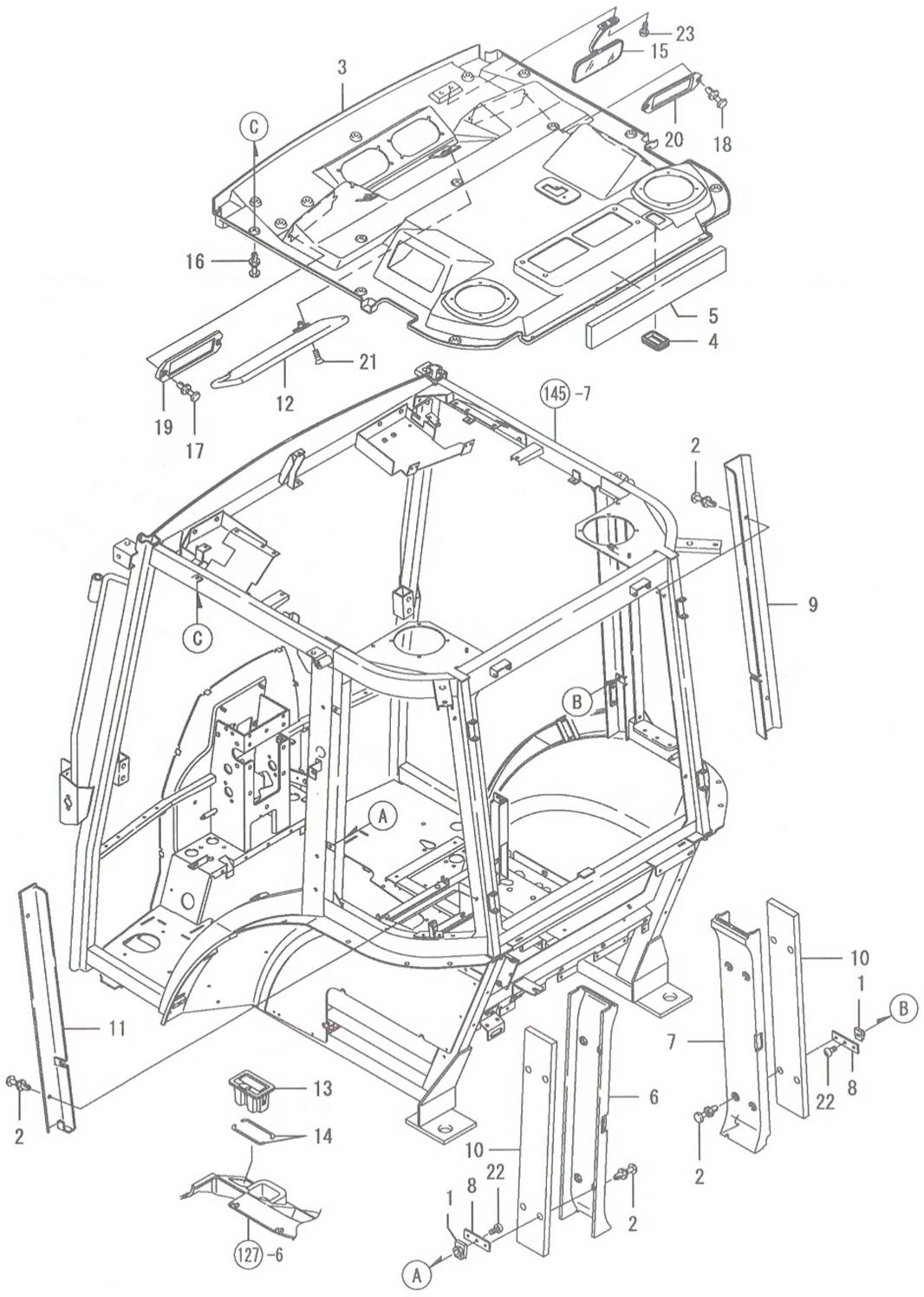

152. 내장

(A)=EG765-KPQ
(B)=EG775-KPQ
(C)=EG782-KPQ
(D)=
(E)=
(F)=

NO.	레벨	부품번호	부품명	수량 (A)	(B)	(C)	(D)	(E)	(F)	I R
1	1	198071-61890	스피드너트 6	4	4	4				
2	1	1A7450-62320	리벳(나일론	12	12	12				
3	1	1A7470-84100	안쪽천정	1	1	1				
4	1	1A7030-84141	그로멧(외기질환	1	1	1				
5	1	198463-84150	시일(안쪽천정	1	1	1				
6	1	1A7470-84210	프레임커버(사이드 L	1	1	1				
7	1	1A7470-84220	프레임커버(사이드 R	1	1	1				
8	1	198463-84250	스테이(사이드커버	4	4	4				
9	1	198268-84320-1	프레임커버(뒤 R	1	1	1				
10	1	198463-84330	흡음재(사이드커버	2	2	2				
11	1	1A7480-84330	프레임커버(뒤 L	1	1	1				
12	1	1A7620-84700	선바이져	1	1	1				
13	1	1A7640-84710	재털이	1	1	1				
14	1	198492-84720	패킹(재털이	2	2	2				
15	1	198463-84760	룸밀러	1	1	1				
16	1	198010-85810	리벳	15	15	15				
17	1	198010-85810	리벳	2	2	2				
18	1	198010-85810	리벳	2	2	2				
19	1	198463-86851	커버(카세트	1	1	1				
20	1	1A7030-86870	커버(에어컨패널	1	1	1				
21	1	26577-050302	접시소나사 (+홈 5X 30	3	3	3				
22	1	26589-060102	바인드소나사(+홈 6	4	4	4				
23	1	26589-060162	바인드소나사(+홈 6	2	2	2				

N: 구 ← → 신 Q: 구 ← → 신 R: 구 ← → 신 S: 구 ← → 신 W:추가 Z:폐지 F: 세트변경 K:수량변경

(C)Copy Rights YANMAR CO.,LTD and YANMAR AGRICULTURAL EQUIPMENT CO.,LTD.

Fig.153. 캐빈시일(본체

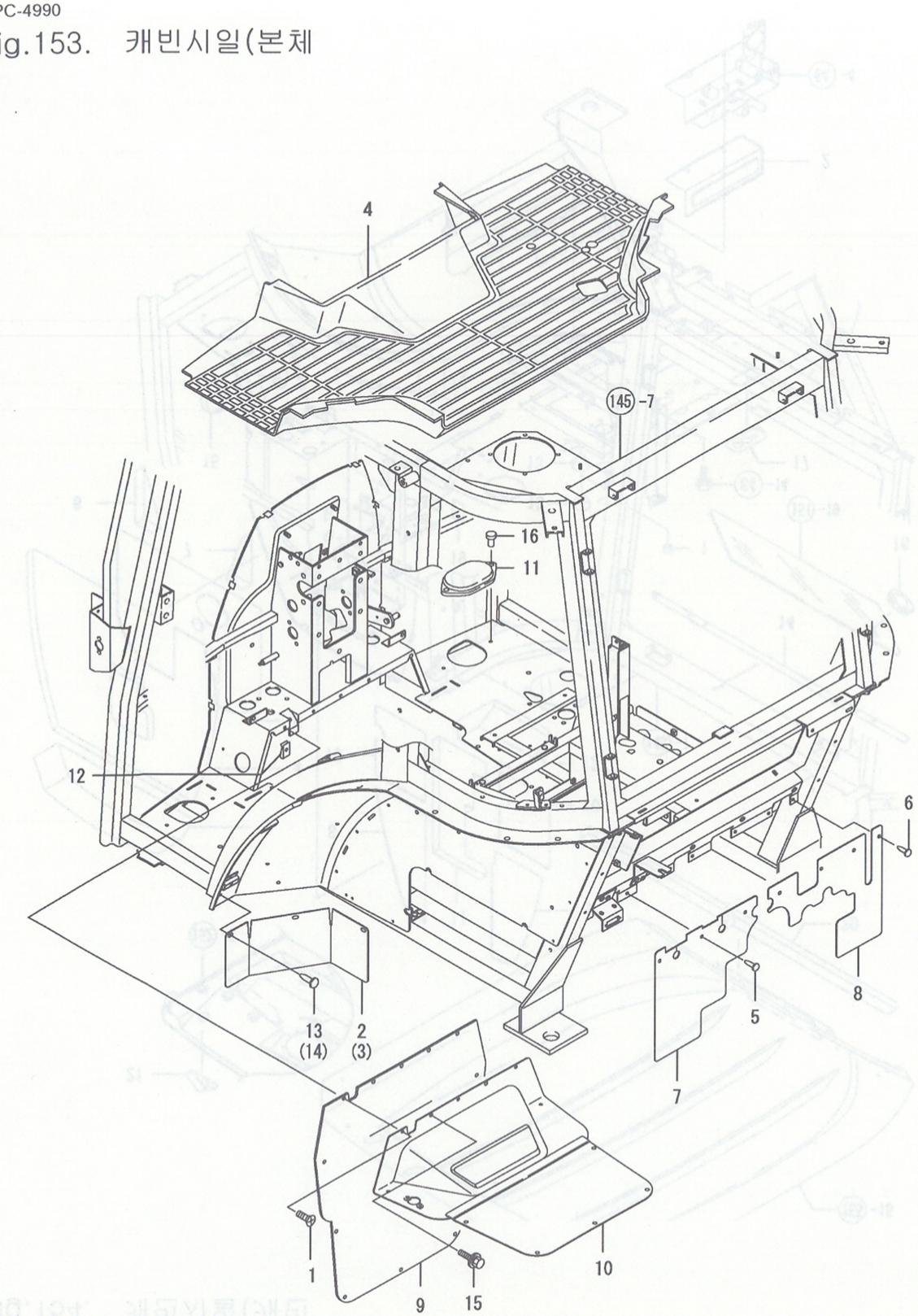

153. 캐빈시일(본체

(A)=EG765-KPQ
(B)=EG775-KPQ
(C)=EG782-KPQ
(D)=
(E)=
(F)=

NO.	레벨	부품번호	부품명	수량 (A)	(B)	(C)	(D)	(E)	(F)	I R
1	1	194940-61790	태핑나사 5X16	10	10	10				
2	1	1A7450-62330	더스트커버(팬더 L	1	1	1				
3	1	1A7450-62340	더스트커버(팬더 R	1	1	1				
4	1	1A7470-62361	발판매트조합	1	1	1				
5	1	194697-62560	구멍캡	3	3	3				
6	1	194697-62560	구멍캡	4	4	4				
7	1	1A7450-62580	고무판 L	1	1	1				
8	1	1A7450-62590	고무판 R	1	1	1				
9	1	1A7470-62660	시일(바닥커버	1	1	1				
10	1	1A7450-62761	커버(바닥판조합	1	1	1				
11	1	198071-62791	커버(바닥판	2	2	2				
12	1	198220-63850	너트 5	10	10	10				
13	1	1E6760-74150	구멍캡 8	3	3	3				
14	1	1E6760-74150	구멍캡 8	3	3	3				
15	1	198093-85650	볼트 6X16	2	2	2				
16	1	198010-85810	리벳	4	4	4				

N: 구 ⟷ 신 Q: 구 ⟷ 신 R: 구 ⟷ 신 S: 구 ⟷ 신 W:추가 Z:폐지 F:세트변경 K:수량변경

(C)Copy Rights YANMAR CO.,LTD and YANMAR AGRICULTURAL EQUIPMENT CO.,LTD.

Fig.154. 캐빈시일(캐빈

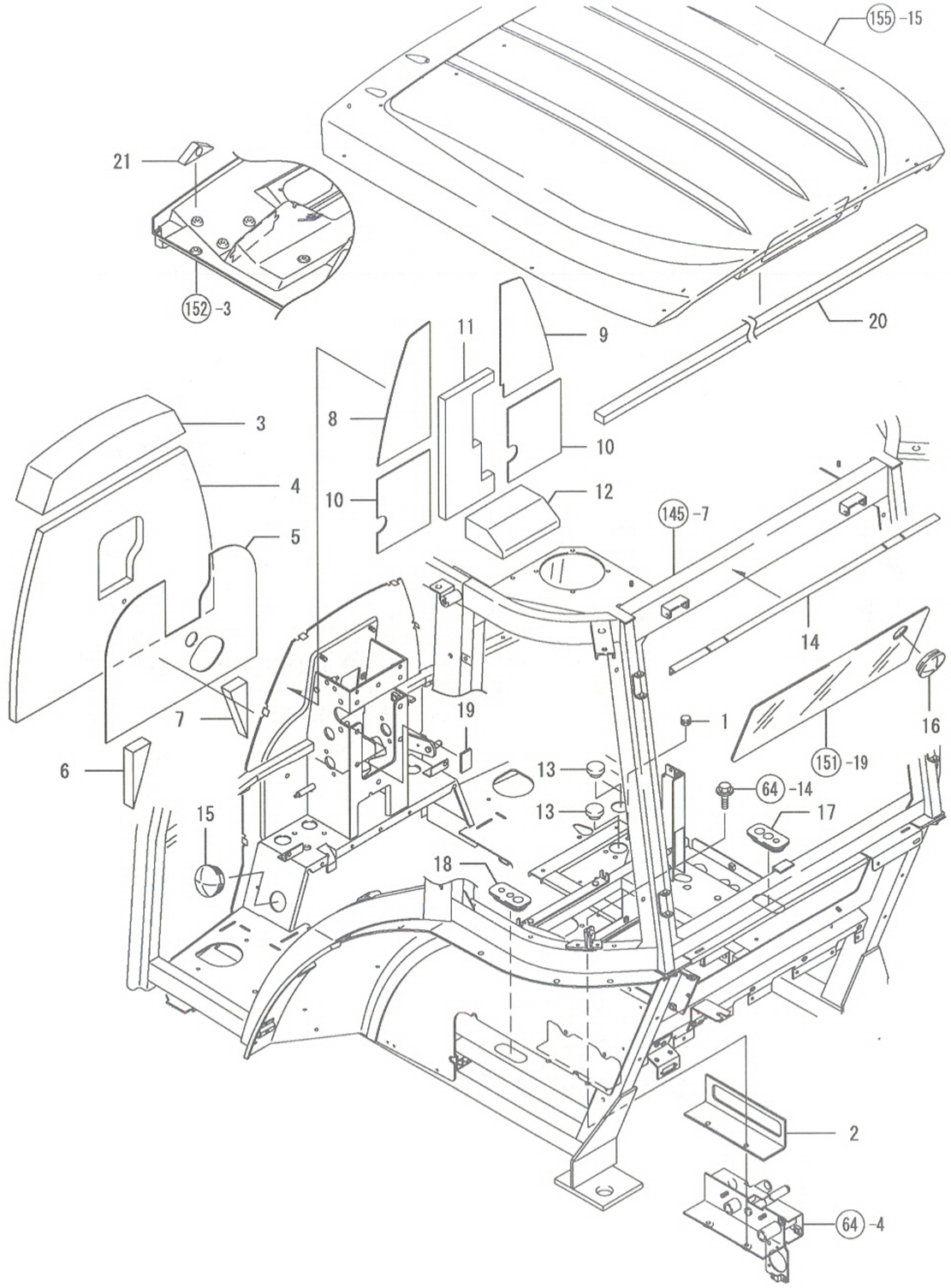

154. 캐빈시일(캐빈

(A)=EG765-KPQ
(B)=EG775-KPQ
(C)=EG782-KPQ
(D)=
(E)=
(F)=

NO.	레벨	부품번호	부품명	수량 (A)	(B)	(C)	(D)	(E)	(F)	I R
1	1	1C6053-26020	고무캡 8×3	3	3	3				
2	1	1A7470-27080	시일(보조레버	1	1	1				
3	1	1A7470-60660	우레탄(상부판	1	1	1				
4	1	1A7470-60671	우레탄(전부판	1	1	1				
5	1	1A7470-60680	댐퍼판	1	1	1				
6	1	1A7470-60730	우레탄(판 L	1	1	1				
7	1	1A7470-60740	우레탄(판 R	1	1	1				
8	1	1A7680-61810	방진재L(상	1	1	1				
9	1	1A7680-61820	방진재R(상	1	1	1				
10	1	1A7680-61840	방진재(하	2	2	2				
11	1	1A7680-61850	흡음재(센터-상	1	1	1				
12	1	1A7680-61860	흡음재(센터-하	1	1	1				
13	1	194640-62960	고무캡	2	2	2				
14	1	1A7680-83720	시일(뒷유리	1	1	1				
15	1	198153-83870	고무부츠(R유리	1	1	1				
16	1	198153-83870	고무부츠(R유리	1	1	1				
17	1	1A7470-84770	그로멧(호스	1	1	1				
18	1	1A7470-84780	그로멧(에어컨호스	1	1	1				
19	1	198093-84810	시일(팬더	2	2	2				
20	1	198463-85740	시일(헌정	1	1	1				
21	1	198153-86920	패드(리드선	1	1	1				

N: 구 ⟷ 신 Q: 구 ⟷ 신 R: 구 ⟷ 신 S: 구 ⟷ 신 W:추가 Z:폐지 F:세트변경 K:수량변경

(C)Copy Rights YANMAR CO.,LTD and YANMAR AGRICULTURAL EQUIPMENT CO.,LTD.

Fig.155. 지붕

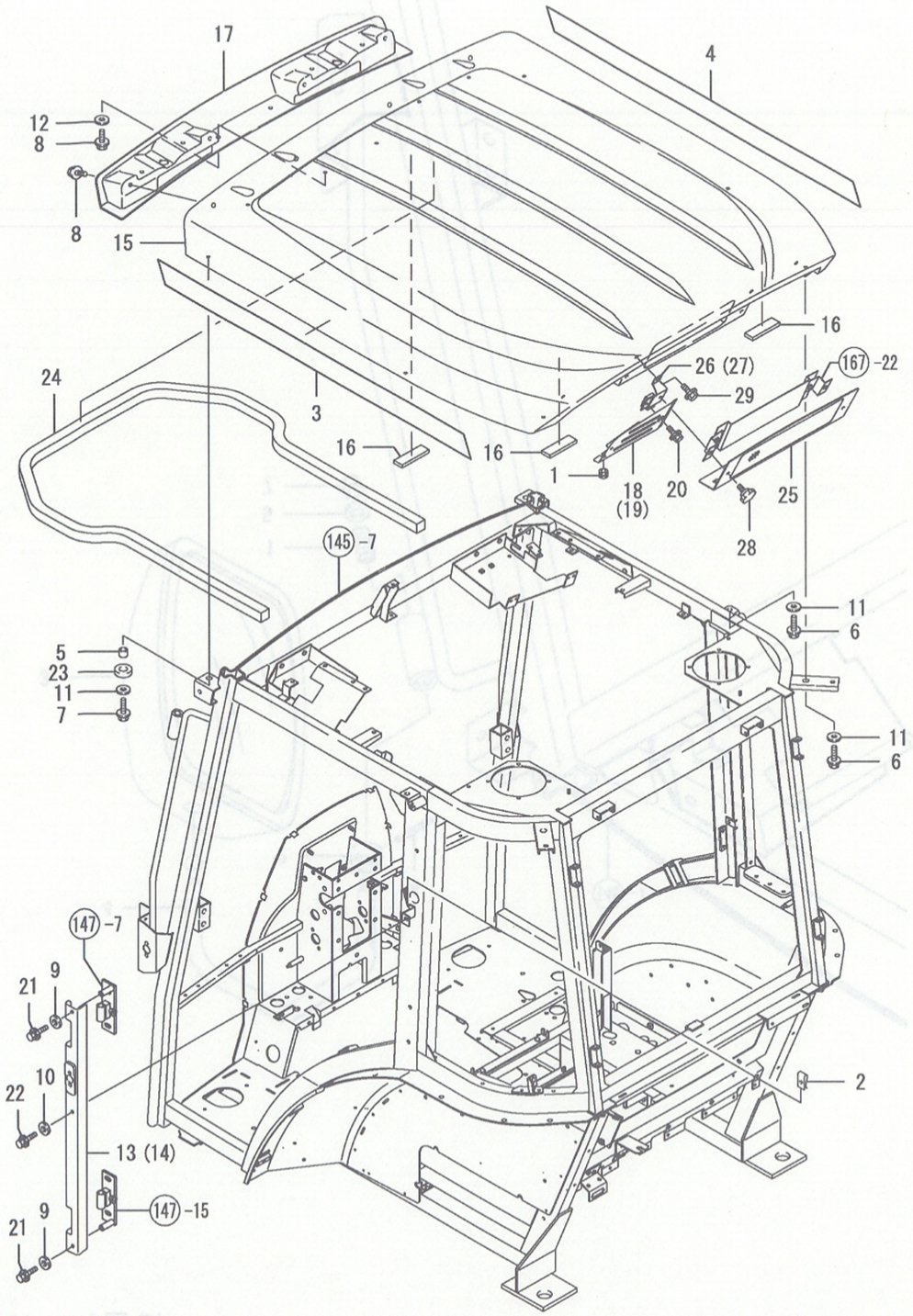

155. 지붕

(A)=EG765-KPQ
(B)=EG775-KPQ
(C)=EG782-KPQ
(D)=
(E)=
(F)=

NO.	레벨	부품번호	부품명	수량 (A)	(B)	(C)	(D)	(E)	(F)	I R
1	1	198071-58810	고무그로멧 8	2	2	2				
2	1	198071-61890	스피드너트 6	2	2	2				
3	1	1A7480-65611	명판(지붕 L	1	1	1				
4	1	1A7480-65621	명판(지붕 R	1	1	1				
5	1	198463-82230	스페이셔	2	2	2				
6	1	198093-82510	플랜지볼트 8X25	4	4	4				
7	1	198127-83150	플랜지볼트 8X30	2	2	2				
8	1	198460-83350	BC플랜지볼트 8X16	6	6	6				
9	1	198255-83510	BC평와셔 6	4	4	4				
10	1	198255-83510	BC평와셔 6	2	2	2				
11	1	198255-83550	BC평와셔 8	6	6	6				
12	1	198255-83550	BC평와셔 8	2	2	2				
13	1	1A7750-85450	프레임커버(바깥 L	1	1	1				
14	1	1A7750-85460	프레임커버(바깥 R	1	1	1				
15	1	1A7470-85500	바깥지붕조합	1	1	1				
16	1	198094-85570	시일(지붕-상	3	3	3				
17	1	1A7470-85620	램프커버(앞	1	1	1				
18	1	1A7470-85630-1	뒷커버(지붕 L	1	1	1				
19	1	1A7470-85640-1	뒷커버(지붕 R	1	1	1				
20	1	198093-85650	볼트(P.S 6X16	4	4	4				
21	1	198093-85650	볼트(P.S 6X16	4	4	4				
22	1	198093-85650	볼트(P.S 6X16	2	2	2				
23	1	198463-85870	쿠션고무	2	2	2				
24	1	1A7470-87460	시일(에어컨	1	1	1				
25	1	1A7470-87770	필터커버	1	1	1				
26	1	1A7470-87810	스테이(필터커버버 L	1	1	1				
27	1	1A7470-87830	스테이(필터커버버 R	1	1	1				
28	1	26064-080151	손잡이볼트 8×15	2	2	2				
29	1	26106-080162	플랜지볼트 8X 16	4	4	4				

N: 구 ⟷ 신 Q: 구 ⟷ 신 R: 구 ⟷ 신 S: 구 ⟷ 신 W:추가 Z: 폐지 F: 세트변경 K: 수량변경

(C)Copy Rights YANMAR CO.,LTD and YANMAR AGRICULTURAL EQUIPMENT CO.,LTD.

Fig.156. 백밀러

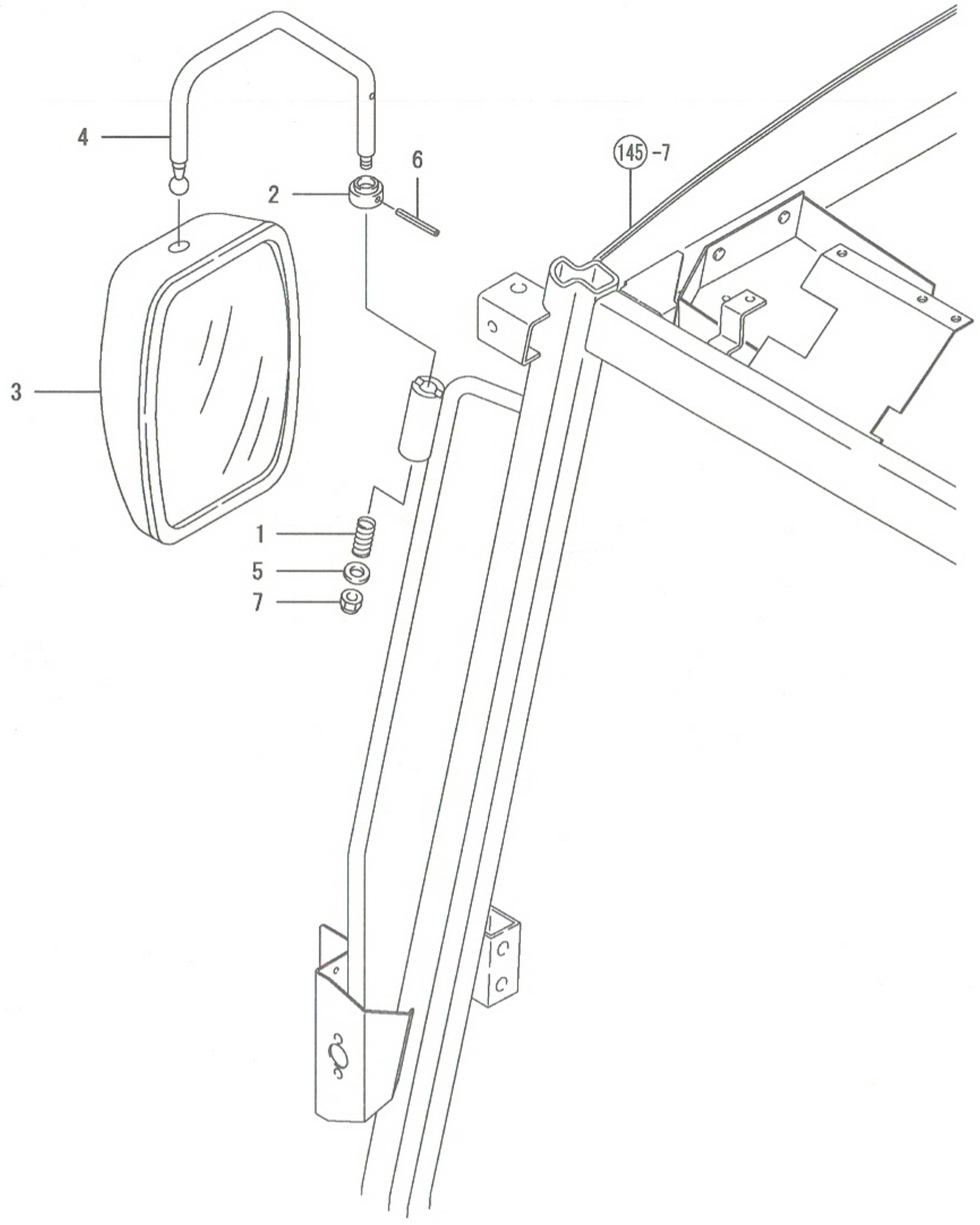

156. 백밀러

(A)=EG765-KPQ
(B)=EG775-KPQ
(C)=EG782-KPQ
(D)=
(E)=
(F)=

NO.	레벨	부품번호	부품명	수량 (A)	(B)	(C)	(D)	(E)	(F)	I	R
1	1	198220-63340	스프링	2	2	2					
2	1	198133-64400	그로멧	2	2	2					
3	1	1A7320-64510	백밀러헤드	2	2	2					
4	1	1A7320-85810	스테이(백밀러	2	2	2					
5	1	22137-120000	와셔(마 12	2	2	2					
6	1	22351-060060	스프링핀 6.0AX60	2	2	2					
7	1	26346-100002	U너트 10	2	2	2					

N: 구 ⟷ 신 Q: 구 ⟷ 신 R: 구 ⟷ 신 S: 구 ⟷ 신 W:추가 Z: 폐지 F: 세트변경 K: 수량변경

(C)Copy Rights YANMAR CO.,LTD and YANMAR AGRICULTURAL EQUIPMENT CO.,LTD.

Fig.157. 램프

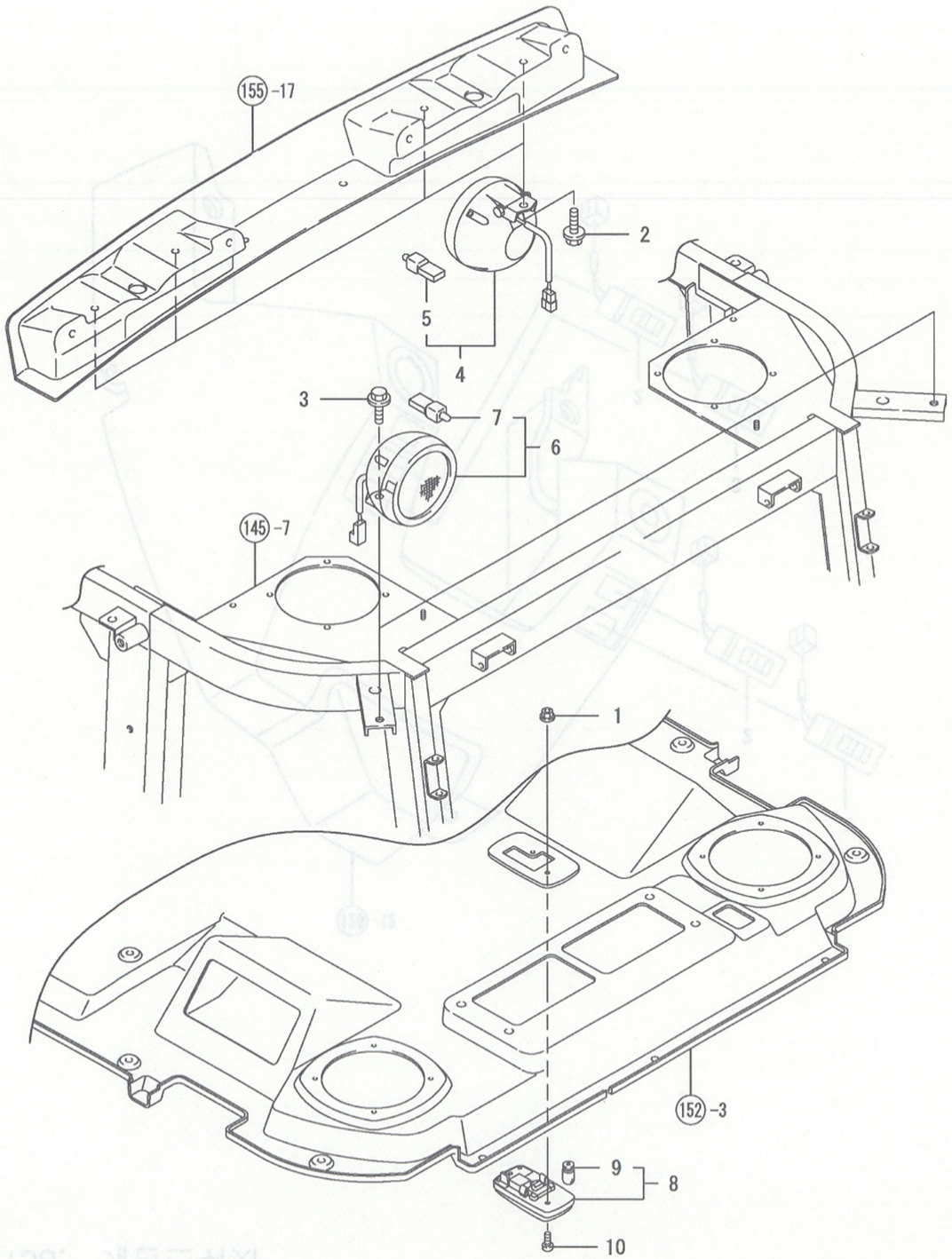

157. 램프

(A)=EG765-KPQ
(B)=EG775-KPQ
(C)=EG782-KPQ
(D)=
(E)=
(F)=

NO.	레벨	부품번호	부품명	수량 (A)	(B)	(C)	(D)	(E)	(F)	I	R
1	1	194990-22120	와셔붙이너트 5	2	2	2					
2	1	198071-85440	플랜지볼트 10X20	4	4	4					
3	1	198071-85440	플랜지볼트 10X20	2	2	2					
4	1	1A7470-86250	작업등F조합	4	4	4					
5	2	1A7470-86270	램프 12V-35W할로겐	4	4	4					
6	1	1A7470-86350	작업등조합	2	2	2					
7	2	1A7470-86270	램프 12V-35W할로겐	2	2	2					
8	1	1A7470-86750	실내등조합	1	1	1					
9	2	1A7470-86770	램프 12V-35W할로겐	1	1	1					
10	1	26557-050252	냄비소나사(+홈 5X 25	2	2	2					

N: 구 ⟷ 신 Q: 구 ⟷ 신 R: 구 ⟷ 신 S: 구 ⟷ 신 W:추가 Z:폐지 F:세트변경 K:수량변경

(C)Copy Rights YANMAR CO.,LTD and YANMAR AGRICULTURAL EQUIPMENT CO.,LTD.

Fig.158. 캐빈스위치

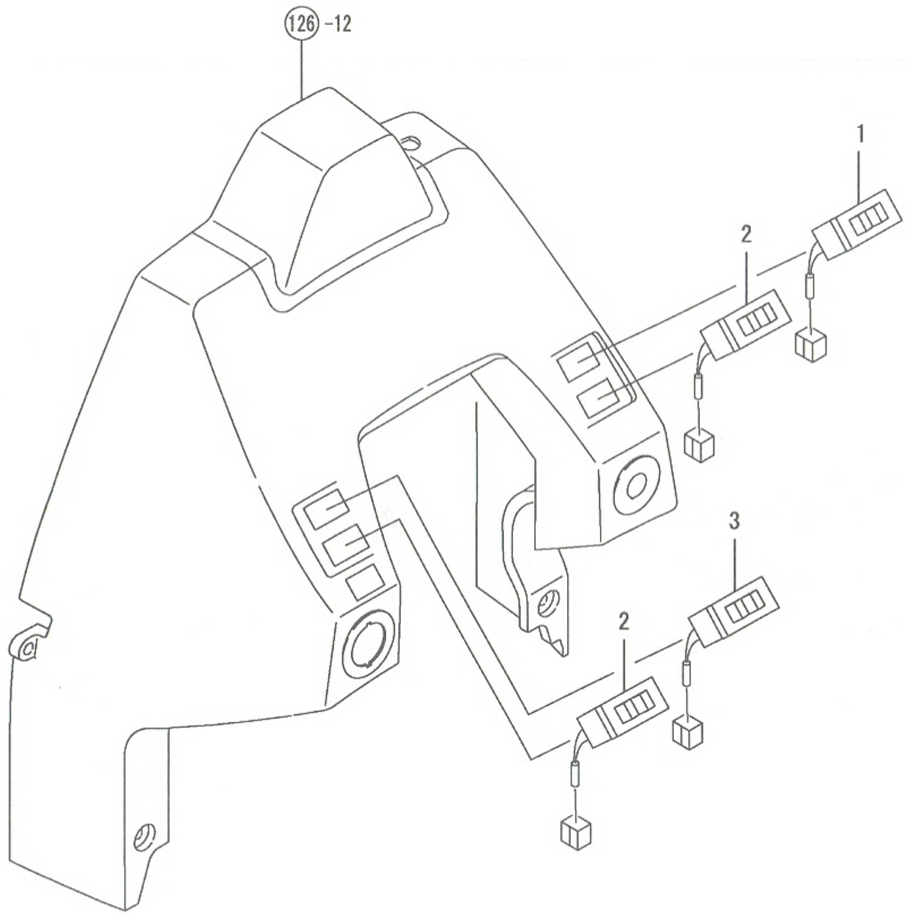

158. 캐빈스위치

(A)=EG765-KPQ
(B)=EG775-KPQ
(C)=EG782-KPQ
(D)=
(E)=
(F)=

NO.	레벨	부품번호	부품명	수량 (A)	(B)	(C)	(D)	(E)	(F)	I	R
1	1	197821-85430	와이퍼스위치	1	1	1					
2	1	198094-86410	작업등스위치	2	2	2					
3	1	198280-86430	앞와이퍼스위치	1	1	1					

N: 구 ← 신 Q: 구 ← 신 R: 구 ← 신 S: 구 ← 신 W:추가 Z: 폐지 F: 세트변경 K: 수량변경

(C)Copy Rights YANMAR CO.,LTD and YANMAR AGRICULTURAL EQUIPMENT CO.,LTD.

Fig.159. 앞와이퍼(캐빈

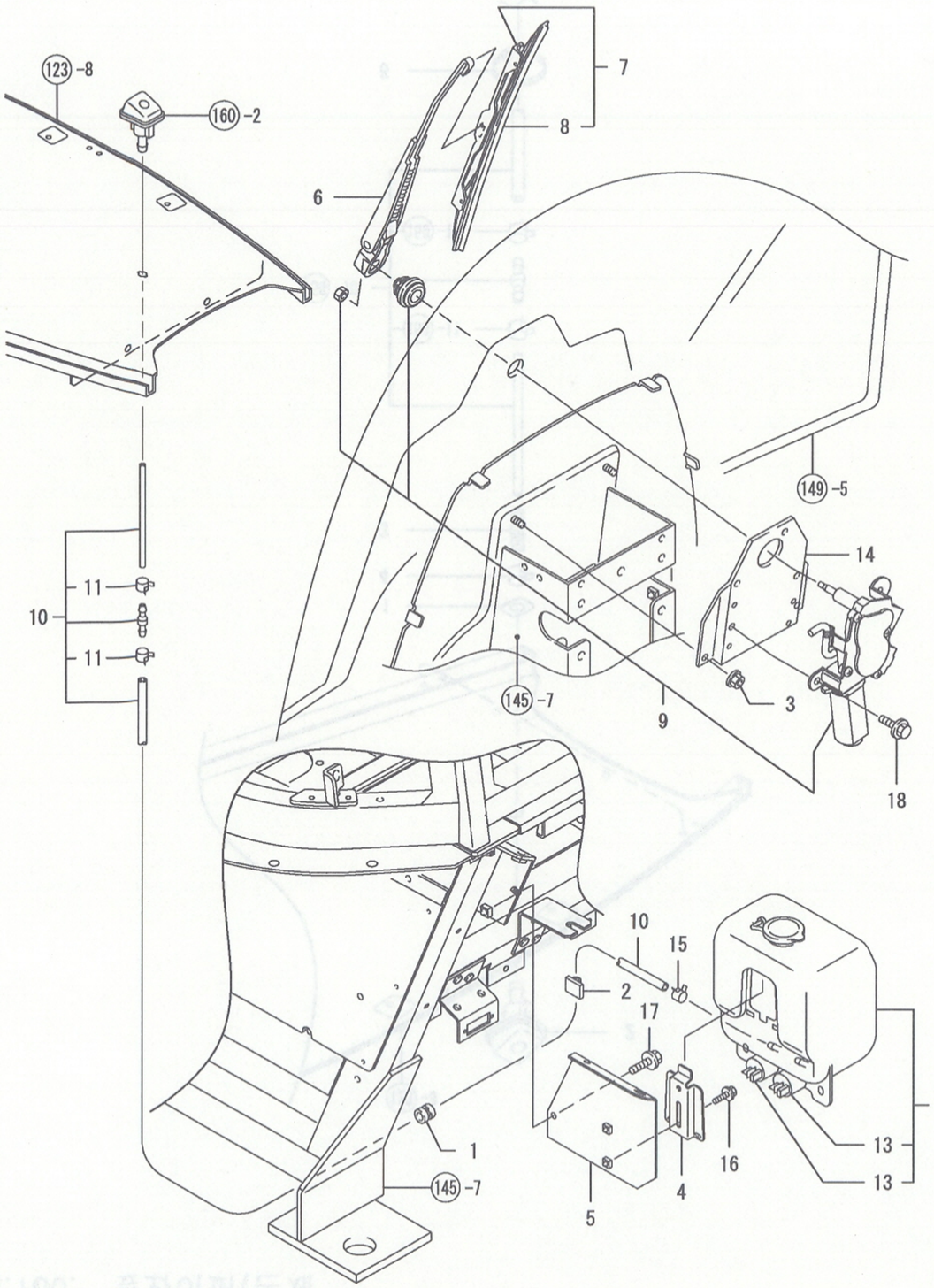

159. 앞와이퍼(캐빈

(A)=EG765-KPQ
(B)=EG775-KPQ
(C)=EG782-KPQ
(D)=
(E)=
(F)=

NO.	레벨	부품번호	부품명	수량 (A)	(B)	(C)	(D)	(E)	(F)	I	R
1	1	198360-03260	그로멧 12	1	1	1					
2	1	172010-07810	와이어스티커	1	1	1					
3	1	194990-22140	와셔붙이너트 8	2	2	2					
4	1	120147-44810	취부대(보조탱크	1	1	1					
5	1	1A7470-86080	워셔탱크브래킷	1	1	1					
6	1	198550-86540	와이퍼아암	1	1	1					
7	1	198550-86590	와이퍼블레이드	1	1	1					
8	2	198550-86570	고무	1	1	1					
9	1	198550-86610	와이퍼모터	1	1	1					
10	1	198550-86640	비닐호스F조합	1	1	1					
11	2	23080-007000	호스클램프 7	2	2	2					
12	1	1A7320-86650	워셔탱크조합	1	1	1					
13	2	1A7320-86640	워셔펌프조합	2	2	2					
14	1	198550-86680	브래킷(와이퍼모터	1	1	1					
15	1	23080-007000	호스클램프 7	1	1	1					
16	1	26106-060162	플랜지볼트 6X 16	2	2	2					
17	1	26106-080162	플랜지볼트 8X 16	2	2	2					
18	1	26106-080162	플랜지볼트 8X 16	3	3	3					

N: 구 ⟷ 신 Q: 구 ⟷ 신 R: 구 ⟷ 신 S: 구 ⟷ 신 W:추가 Z:폐지 F:세트변경 K:수량변경

(C)Copy Rights YANMAR CO.,LTD and YANMAR AGRICULTURAL EQUIPMENT CO.,LTD.

Fig.160. 앞와이퍼(본체

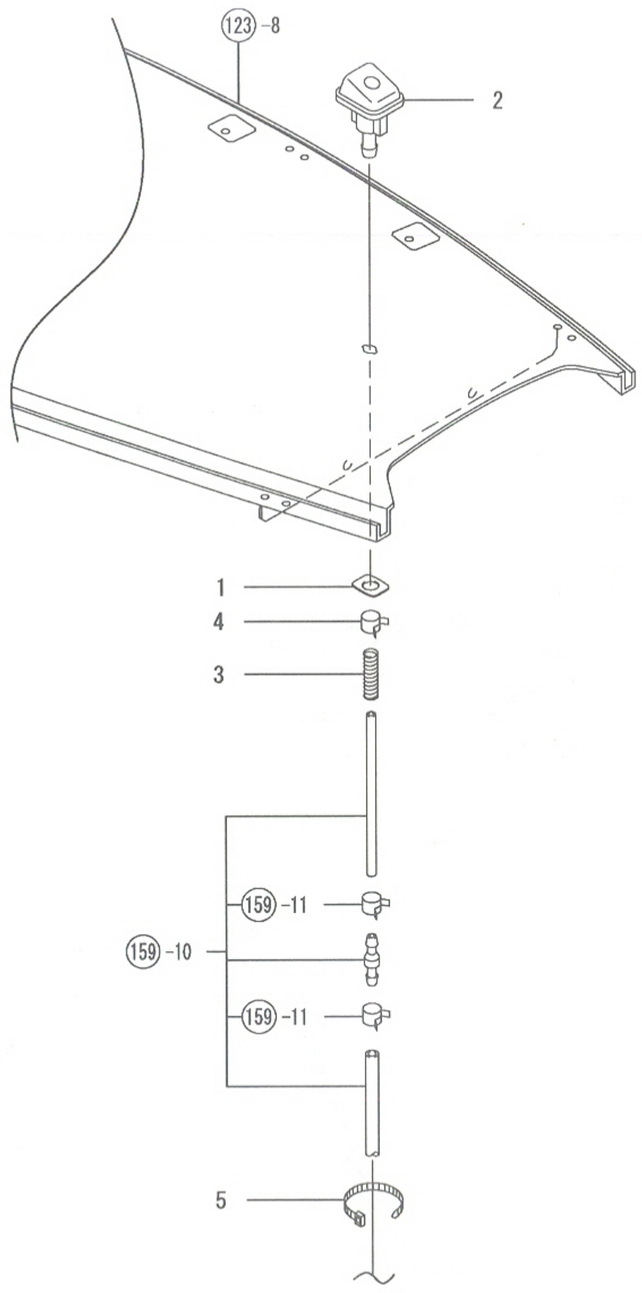

160. 앞와이퍼(본체

(A)=EG765-KPQ
(B)=EG775-KPQ
(C)=EG782-KPQ
(D)=
(E)=
(F)=

NO.	레벨	부품번호	부품명	수량 (A)	(B)	(C)	(D)	(E)	(F)	I R
1	1	1A7320-61140	스페이셔(워셔노즐	1	1	1				
2	1	198094-86060	워셔노즐	1	1	1				
3	1	198094-86560	스프링	1	1	1				
4	1	23080-007000	호스클램프 7	1	1	1				
5	1	29622-140001	밴드 RF 140	1	1	1				

N: 구 ⟷ 신　Q: 구 ⟷ 신　R: 구 ⟷ 신　S: 구 ⟷ 신　W:추가　Z: 폐지　F: 세트변경　K: 수량변경

(C)Copy Rights YANMAR CO.,LTD and YANMAR AGRICULTURAL EQUIPMENT CO.,LTD.

Fig.161. 뒤와이퍼

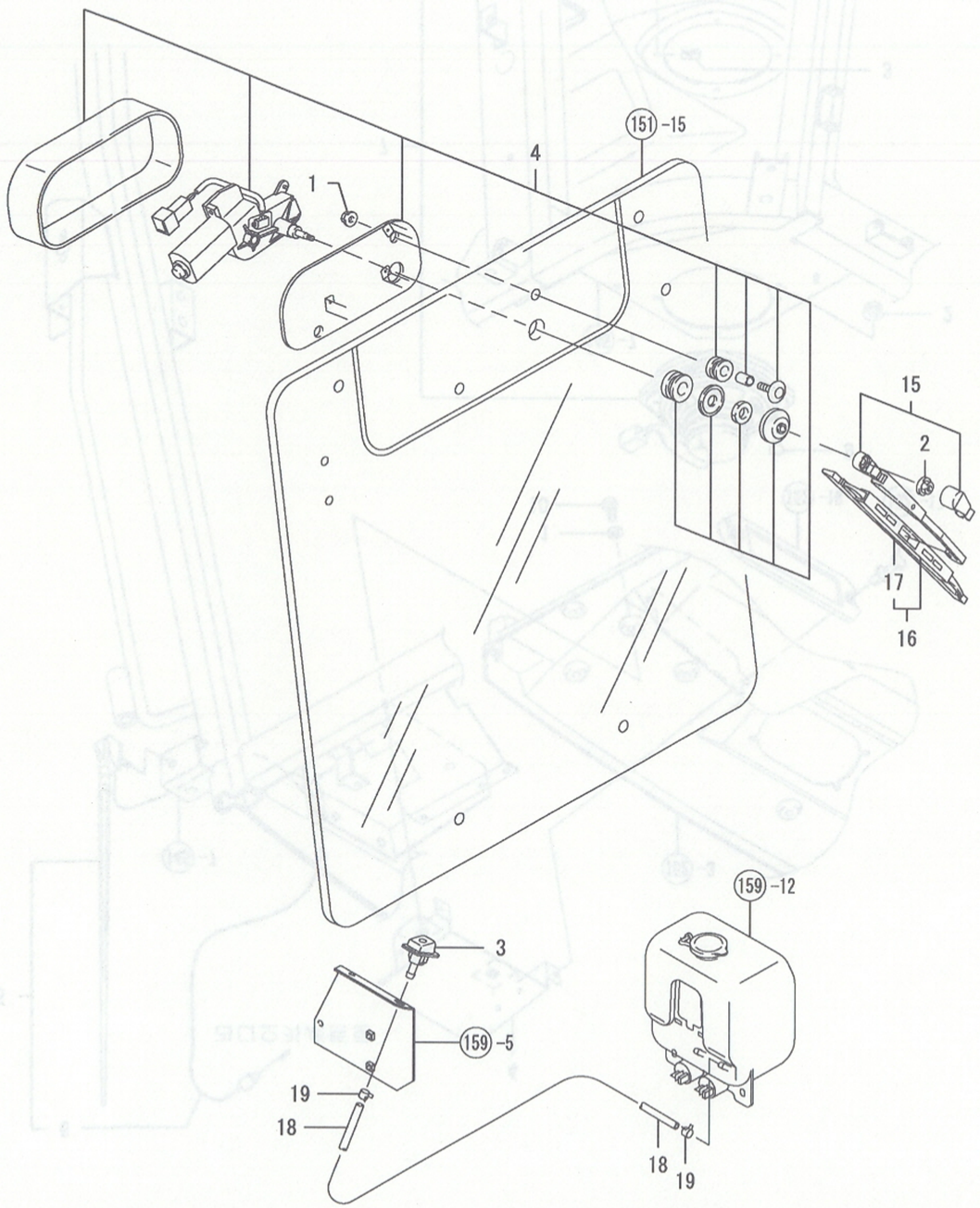

161. 뒤와이퍼

(A)=EG765-KPQ
(B)=EG775-KPQ
(C)=EG782-KPQ
(D)=
(E)=
(F)=

NO.	레벨	부품번호	부품명	수량 (A)	(B)	(C)	(D)	(E)	(F)	I R
1	1	194990-22130	와셔붙이너트 6	2	2	2				
2	1	194990-22140	와셔붙이너트 8	1	1	1				
3	1	198094-86060	워셔노즐	1	1	1				
4	1	198535-86300	와이퍼모터조합	1	1	1				
15	1	198550-86410	와이퍼아암	1	1	1				
16	1	198550-86420	와이퍼블레이드	1	1	1				
17	2	198550-86430	고무	1	1	1				
18	1	198094-86580	호스	1	1	1				
19	1	23080-007000	호스클램프 7	2	2	2				

N: 구 ⟷ 신 Q: 구 ⟷ 신 R: 구 ⟷ 신 S: 구 ⟷ 신 W:추가 Z:폐지 F:세트변경 K:수량변경

(C)Copy Rights YANMAR CO.,LTD and YANMAR AGRICULTURAL EQUIPMENT CO.,LTD.

Fig.162. 라디오카세트

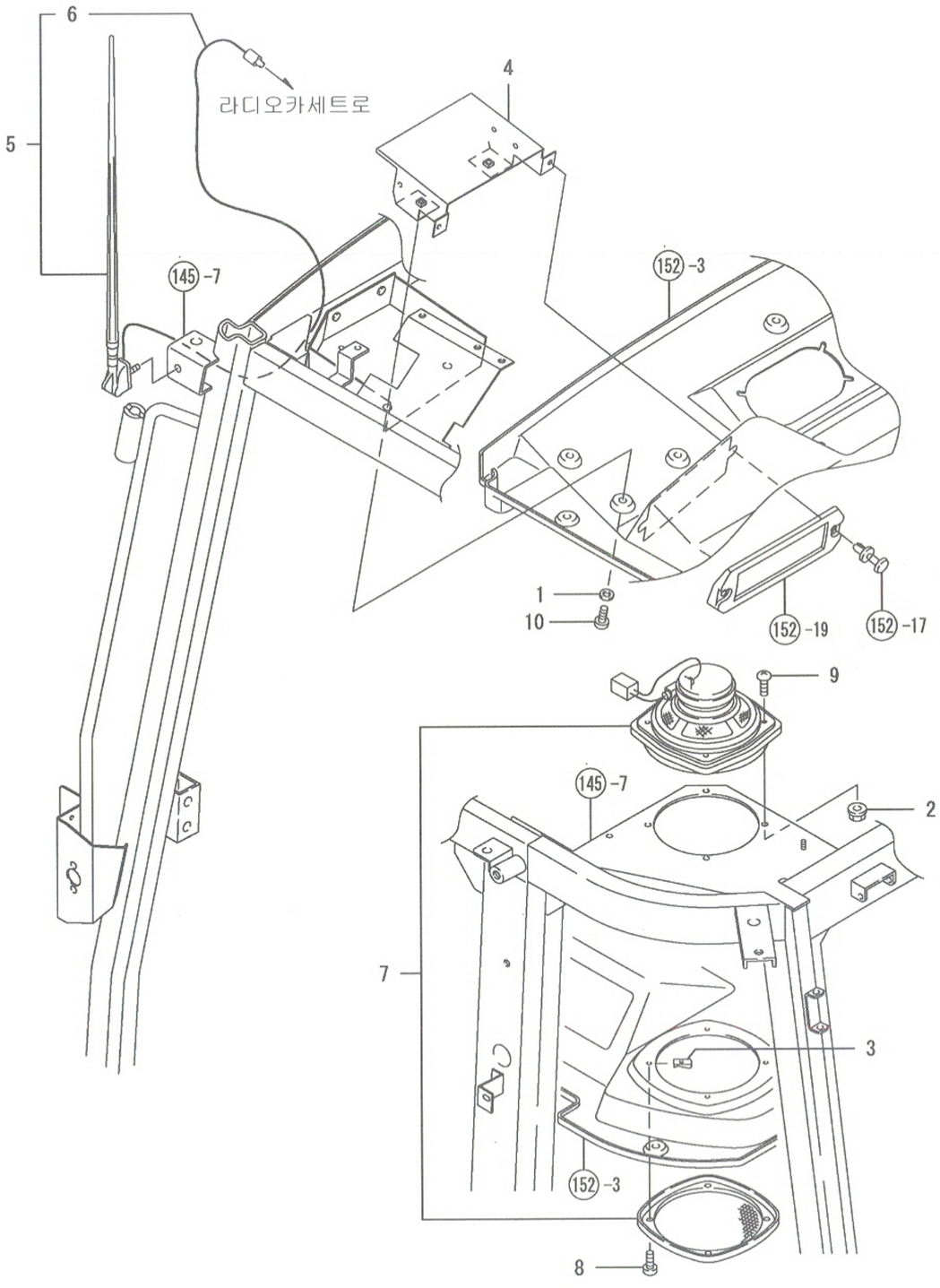

162. 라디오카세트

(A)=EG765-KPQ
(B)=EG775-KPQ
(C)=EG782-KPQ
(D)=
(E)=
(F)=

NO.	레벨	부품번호	부품명	수량 (A)	(B)	(C)	(D)	(E)	(F)	I R
1	1	194515-01190	와셔6(B.C도금	2	2	2				
2	1	194990-22120	와셔붙이너트 5	8	8	8				
3	1	198220-63850	너트 5	8	8	8				
4	1	1A7470-86510	브래킷(라디오카세트	1	1	1				
5	1	198463-86771	안테나조합	1	1	1				
6	2	198463-86790	리드선	1	1	1				
7	1	198463-86820	스피커조합	2	2	2				
8	1	22859-500202	태핑나사 5.0 X 20	8	8	8				
9	1	26557-050162	냄비소나사(+홈 5X 16	8	8	8				
10	1	26589-060162	바인드소나사(+홈 6	2	2	2				

N: 구 ⟷ 신 Q: 구 ⟷ 신 R: 구 ⟷ 신 S: 구 ⟷ 신 W:추가 Z:폐지 F:세트변경 K:수량변경

(C)Copy Rights YANMAR CO.,LTD and YANMAR AGRICULTURAL EQUIPMENT CO.,LTD.

NPC-4990

Fig.163. 에어컨1

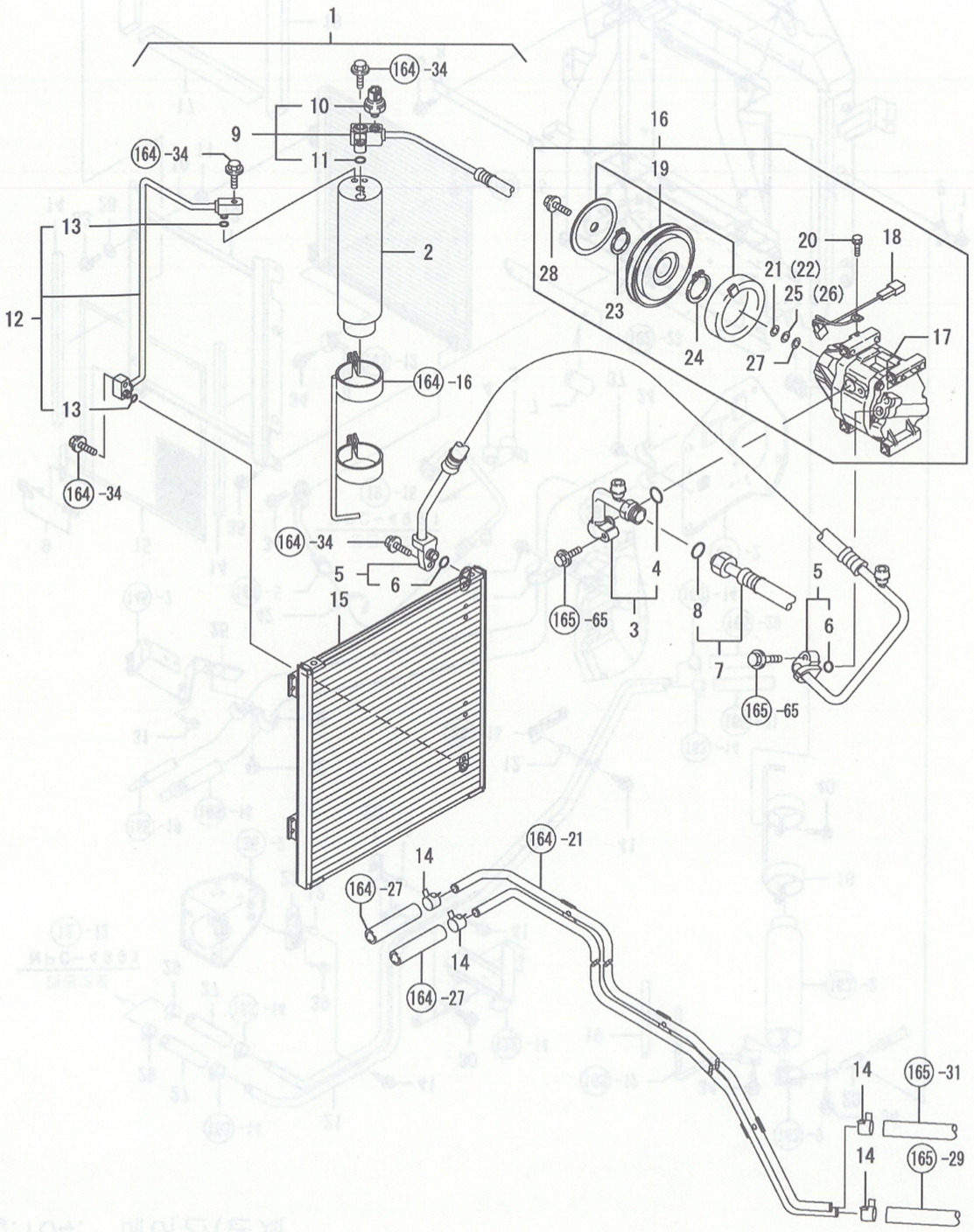

NPC-4990 163. 에어컨1

(A)=EG765-KPQ (D)=
(B)=EG775-KPQ (E)=
(C)=EG782-KPQ (F)=

NO.	레벨	부품번호	부품명	수량 (A)	(B)	(C)	(D)	(E)	(F)	I	R
1	1	1A7470-87020	에어컨시스템A 키트	1	1	1					
2	2	1E8545-80210	리시버드라이어	1	1	1					
3	2	1A7030-87881	파이프(콤프레셔-A/U	1	1	1					
4	3	1A7030-88840	O링	1	1	1					
5	2	1A7470-87930	호스(콤프레셔-콘덴셔	1	1	1					
6	3	1A7030-88820	O링	2	2	2					
7	2	1A7470-87940	호스(A/U-콤프레셔	1	1	1					
8	3	1A7030-88840	O링	2	2	2					
9	2	1A7470-87960	호스(R/D-A/U	1	1	1					
10	3	1A7030-87120	압력스위치	1	1	1					
11	3	1A7030-88760	O링	2	2	2					
12	2	1A7470-87980	파이프(콘덴셔-R/D	1	1	1					
13	3	1A7030-88760	O링	2	2	2					
14	2	1A7030-88710	호스클립(히치	4	4	4					
15	1	1A7470-87120	콘덴셔조합	1	1	1					
16	1	1A7320-87902	콘프레셔조합	1	1	1					
17	2	1A7320-87892	콤프레셔	1	1	1					
18	2	1A7030-87911	배선	1	1	1					
19	2	1A7320-87922	마그네트클러치조합	1	1	1					
20	2	1A7320-87990	볼트(S 5 X 8	1	1	1					
21	2	1A7030-89860	와셔(0.6	1	1	1					
22	2	1A7030-89870	와셔(1.0	1	1	1					
23	2	1A7030-89930	스냅링	1	1	1					
24	2	1A7030-89940	스냅링	1	1	1					
25	2	1A7030-89950	평와셔 SK	1	1	1					
26	2	1A7030-89960	평와셔 SK	1	1	1					
27	2	1A7030-89970	평와셔 SK	1	1	1					
28	2	1A7030-89980	볼트 6X16	1	1	1					

N: 구 ⇄ 신 Q: 구 ⇄ 신 R: 구 ⇄ 신 S: 구 ⇄ 신 W:추가 Z:폐지 F:세트변경 K:수량변경

(C)Copy Rights YANMAR CO.,LTD and YANMAR AGRICULTURAL EQUIPMENT CO.,LTD.

Fig.164. 에어컨(본체

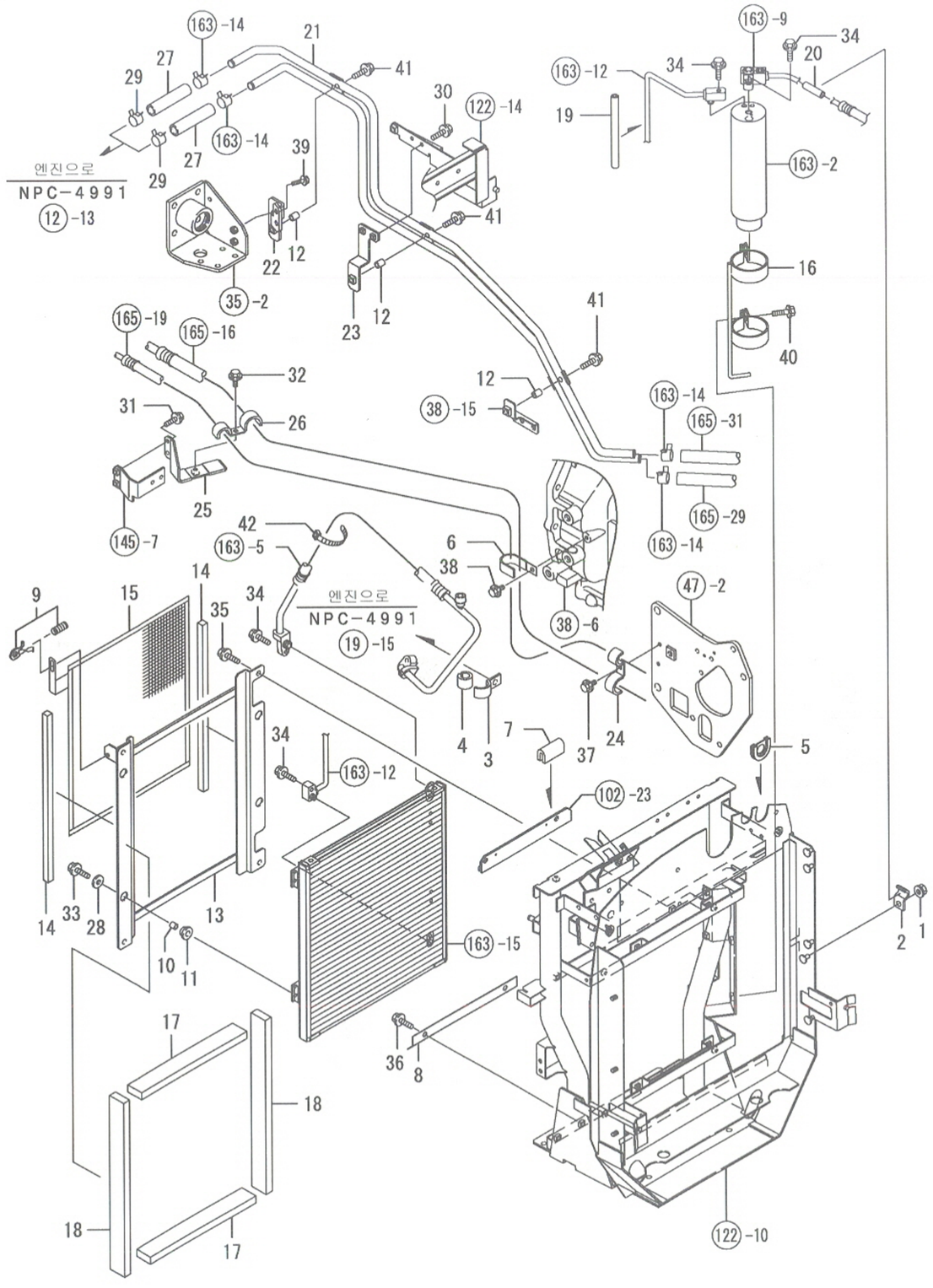

(A)=EG765-KPQ (D)=
(B)=EG775-KPQ (E)=
(C)=EG782-KPQ (F)=

NO.	레벨	ㄹ부품번호	부품명	수량 (A)	(B)	(C)	(D)	(E)	(F)	I R
1	1	194990-22140	와셔붙이너트 8	1	1	1				
2	1	198071-48390	클램프 12M	1	1	1				
3	1	194450-48830	클램프 D	1	1	1				
4	1	194464-48850	방진고무(클램프	1	1	1				
5	1	198220-51340	그로멧	1	1	1				
6	1	198448-51460	배선클램프 B	1	1	1				
7	1	198448-60080	보호고무 40	1	1	1				
8	1	1A7470-60600	판(콘덴셔	1	1	1				
9	1	198220-61351	캠고정조합	1	1	1				
10	1	198129-78710	스페이셔 6-10	4	4	4				
11	1	198129-78720	그로멧10-16	4	4	4				
12	1	198127-83210	스페이셔	3	3	3				
13	1	1A7470-87050	프레임(콘덴셔	1	1	1				
14	1	1A7470-87110	시일고무(콘덴셔스크린	2	2	2				
15	1	1A7470-87130	스크린(콘덴셔	1	1	1				
16	1	1A7030-87140	브래킷(R/D조합	1	1	1				
17	1	1A7470-87180	우레탄(콘덴셔-상	2	2	2				
18	1	1A7470-87190	우레탄(콘덴셔-사이드	2	2	2				
19	1	1A7470-87250	고무커버(냉매파이프	1	1	1				
20	1	1A7030-88050	튜브9클램프	1	1	1				
21	1	1A7470-88101	히터파이프조합	1	1	1				
22	1	1A7470-88140	스테이(히터파이프조합	1	1	1				
23	1	1A7470-88160	스테이(히터파이프조합	1	1	1				
24	1	1A7470-88210	클램프(AC호스 R	1	1	1				
25	1	1A7470-88222	클램프(AC호스 F	1	1	1				
26	1	1A7470-88242	클램프(AC호스 F	1	1	1				
27	1	198208-89530	히터호스(엔진	2	2	2				
28	1	22157-060000	평와셔(대 6	4	4	4				
29	1	23000-019000	호스클립 19	2	2	2				
30	1	26106-060122	플랜지볼트 6X 12	2	2	2				
31	1	26106-060162	플랜지볼트 6X 16	2	2	2				
32	1	26106-060162	플랜지볼트 6X 16	1	1	1				
33	1	26106-060202	플랜지볼트 6X 20	4	4	4				
34	1	26106-060252	플랜지볼트 6X 25	4	4	4				
35	1	26106-080162	플랜지볼트 8X 16	4	4	4				
36	1	26106-080162	플랜지볼트 8X 16	2	2	2				
37	1	26106-080162	플랜지볼트 8X 16	1	1	1				
38	1	26106-080162	플랜지볼트 8X 16	1	1	1				
39	1	26106-080202	플랜지볼트 8X 20	2	2	2				
40	1	26106-080252	플랜지볼트 8X 25	2	2	2				
41	1	26106-080302	플랜지볼트 8X 30	3	3	3				
42	1	29622-250001	밴드 RF 250	1	1	1				

N: 구 → 신 Q: 구 → 신 R: 구 → 신 S: 구 → 신 W:추가 Z:폐지 F:세트변경 K:수량변경

(C)Copy Rights YANMAR CO.,LTD and YANMAR AGRICULTURAL EQUIPMENT CO.,LTD.

Fig.165. 에어컨(캐빈

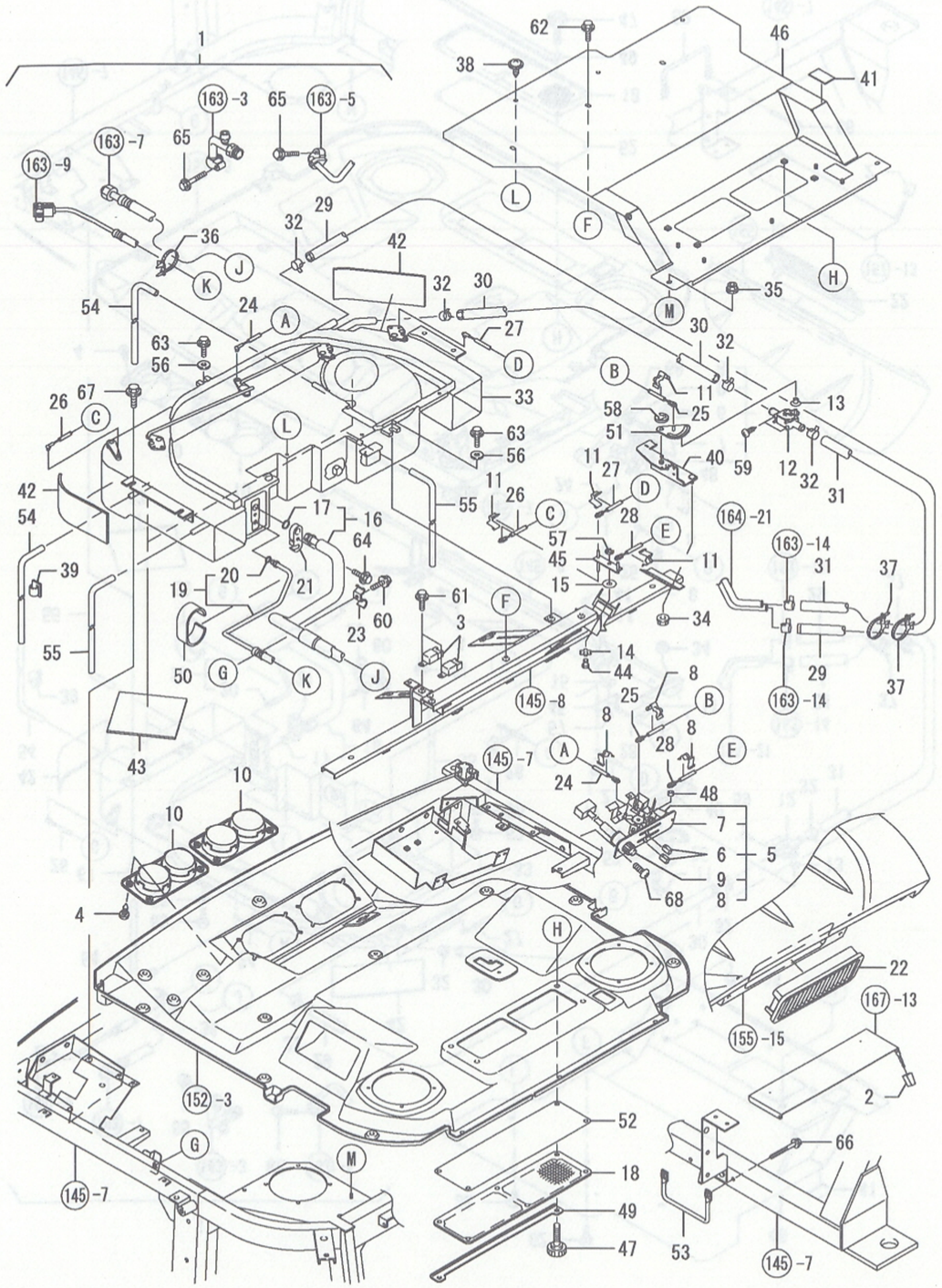

비고
(1) 내부부품은 FIG.166.참조

165. 에어컨(캐빈

(A)=EG765-KPQ
(B)=EG775-KPQ
(C)=EG782-KPQ
(D)=
(E)=
(F)=

NO.	레벨	부품번호	부품명	수량 (A)	(B)	(C)	(D)	(E)	(F)	I R
1	1	1A7470-87030	에0	1	1	1				
2	2	1E8545-80080	손잡이(컨트롤	1	1	1				
3	2	1A7030-86980	릴레이(에어컨	2	2	2				
4	2	1A7030-87040	태핑나사 5X20	8	8	8				
5	2	1A7030-87151	컨트롤조합	1	1	1				
6	3	1E8545-80080	릴레이(에어컨	2	2	2				
7	3	1A7030-87190	패널(에어컨	1	1	1				
8	3	1A7030-87790	클램프(케이블	4	4	4				
9	3	1A7030-88210	스위치(에어컨조합	1	1	1				
10	2	198208-87410	에어컨릴레이조합	2	2	2				
11	2	1A7030-87790	클램프(케이블	4	4	4				
12	2	1A7030-87810	워터밸브조합	1	1	1				
13	2	1A7030-87850	부시(워터밸브	1	1	1				
14	2	1A7470-87910	파형와셔	1	1	1				
15	2	1A7470-87920	와셔(중간힌지	1	1	1				
16	2	1A7470-87950	호스(A/U-COMP 조합	1	1	1				
17	3	1A7030-88840	O링	1	1	1				
18	2	1A7030-87970	필터(내기	1	1	1				
19	2	1A7470-87970	호스(R/D-A/U 조합	1	1	1				
20	3	1A7030-88760	O링	1	1	1				
21	2	198208-87980	튜브(컨넥터	1	1	1				
22	2	1A7030-87990	필터(외기	1	1	1				
23	2	1A7030-88060	클램프(에어컨호스	1	1	1				
24	2	1A7470-88410	케이블(MIX	1	1	1				
25	2	1A7470-88420	케이블(W /V	1	1	1				
26	2	1A7470-88430	케이블(FACE L	1	1	1				
27	2	1A7470-88440	케이블(FACE R	1	1	1				
28	2	1A7470-88450	케이블(FACE M	1	1	1				
29	2	1A7470-88630	호스OUT(히터 A	1	1	1				
30	2	1A7470-88640	호스IN(히터 A	1	1	1				
31	2	1A7470-88650	호스IN(히터 B	1	1	1				
32	2	1A7030-88710	호스클립(히터	4	4	4				
33	1	1A7470-87200	에어컨유니트조합	1	1	1				1
34	1	194990-22130	와셔붙이너트 6	2	2	2				
35	1	194990-22130	와셔붙이너트 6	2	2	2				
36	1	194680-51670	밴드클립	4	4	4				
37	1	194680-51670	밴드클립	2	2	2				
38	1	194940-61790	태핑나사 5X16	3	3	3				
39	1	194680-78350	배선스티커 18	1	1	1				
40	1	1A7030-80940	브래킷(워터밸브	1	1	1				
41	1	198093-84810	시일(팬더	1	1	1				
42	1	1A7470-87220	우레탄(에어컨유니트쪽	2	2	2				
43	1	1A7470-87230	우레탄(에어컨유니트하부	2	2	2				
44	1	1A7470-87350	핀(중간링크	1	1	1				
45	1	1A7470-87360	중간링크	1	1	1				
46	1	1A7470-87600	시일판조합	1	1	1				
47	1	198463-87630	손잡이(필터	4	4	4				
48	1	1A7680-87650	스페이셔	1	1	1				
49	1	1A7030-87720	스테이(내기필터	1	1	1				
50	1	1A7030-87730	우레탄(에어컨호스	1	1	1				
51	1	1A7030-87820	링크(워터밸브	1	1	1				

N: 구 → 신 Q: 구 → 신 R: 구 → 신 S: 구 → 신 W:추가 Z: 폐지 F: 세트변경 K:수량변경

++ CONTINUE ++

(C)Copy Rights YANMAR CO.,LTD and YANMAR AGRICULTURAL EQUIPMENT CO.,LTD.

Fig.165. 에어컨(캐빈

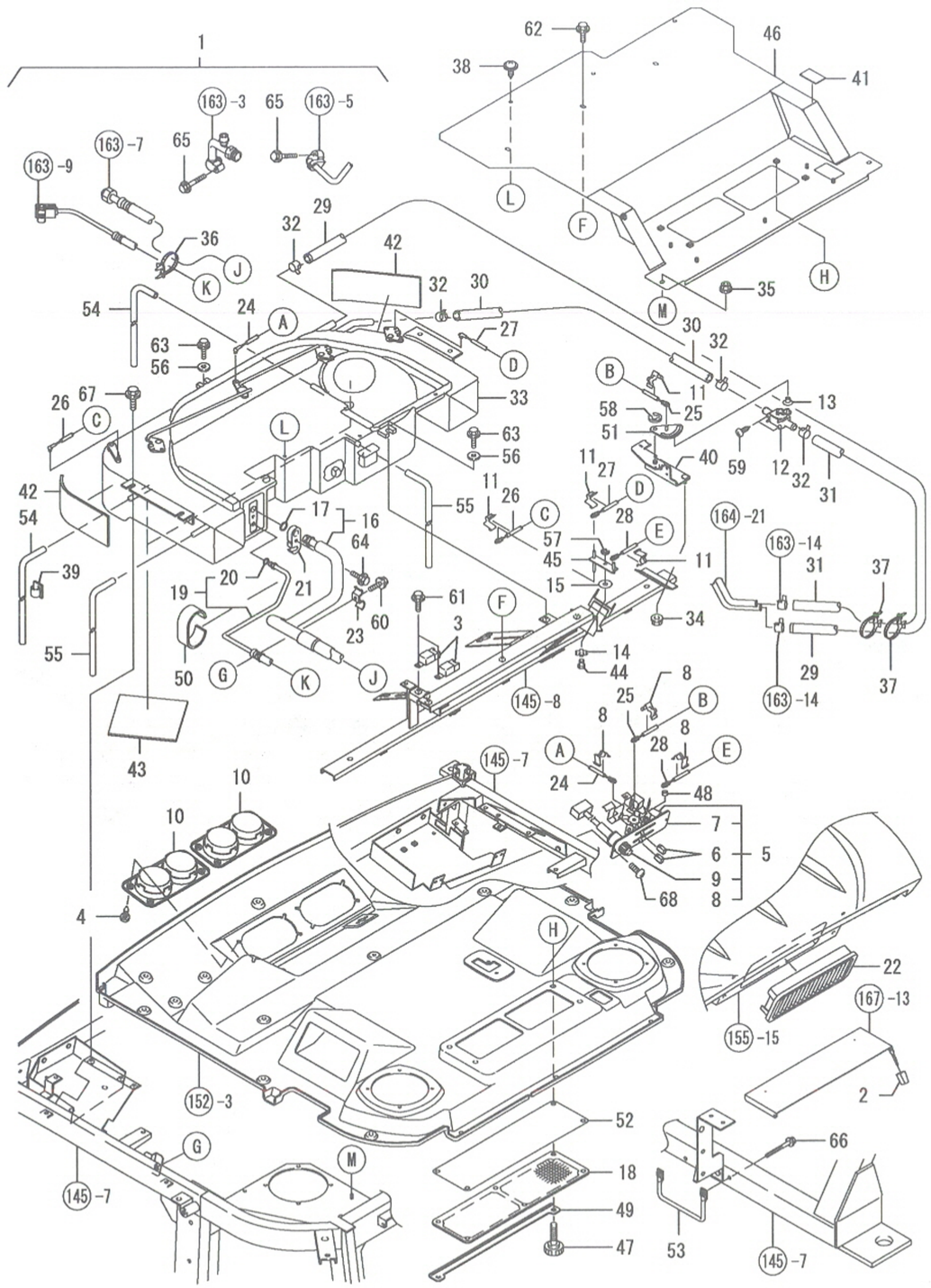

비고
(1) 내부부품은 FIG.166. 참조

165. 에어컨(캐빈

(A)=EG765-KPQ
(B)=EG775-KPQ
(C)=EG782-KPQ
(D)=
(E)=
(F)=

NO.	레벨	부품번호	부품명	수량 (A)	(B)	(C)	(D)	(E)	(F)	I R
52	1	1A7030-88680	필터	1	1	1				
53	1	1A7470-88750	로드(히터호스	1	1	1				
54	1	1A7470-88950	드레인호스 F	2	2	2				
55	1	1A7680-88950	드레인호스	2	2	2				
56	1	22157-060000	평와셔(대 6	3	3	3				
57	1	22272-000050	스냅링 E- 5	1	1	1				
58	1	22272-000060	스냅링 E- 6	1	1	1				
59	1	22857-400100	태핑나사 4X10	2	2	2				
60	1	26106-060082	플랜지볼트 6X 8	1	1	1				
61	1	26106-060122	플랜지볼트 6X 12	2	2	2				
62	1	26106-060122	플랜지볼트 6X 12	3	3	3				
63	1	26106-060162	플랜지볼트 6X 16	3	3	3				
64	1	26106-060202	플랜지볼트 6X 20	1	1	1				
65	1	26106-060402	플랜지볼트 6X 40	2	2	2				
66	1	26106-060602	플랜지볼트 6X 60	2	2	2				
67	1	26106-080162	플랜지볼트 8X 16	4	4	4				
68	1	26559-050162	냄비소나사(+홈 5×16	2	2	2				

N: 구 ⟷ 신 Q: 구 ⟷ 신 R: 구 ⟷ 신 S: 구 ⟷ 신 W:추가 Z:폐지 F:세트변경 K:수량변경

(C)Copy Rights YANMAR CO.,LTD and YANMAR AGRICULTURAL EQUIPMENT CO.,LTD.

Fig.166. 에어컨유니트

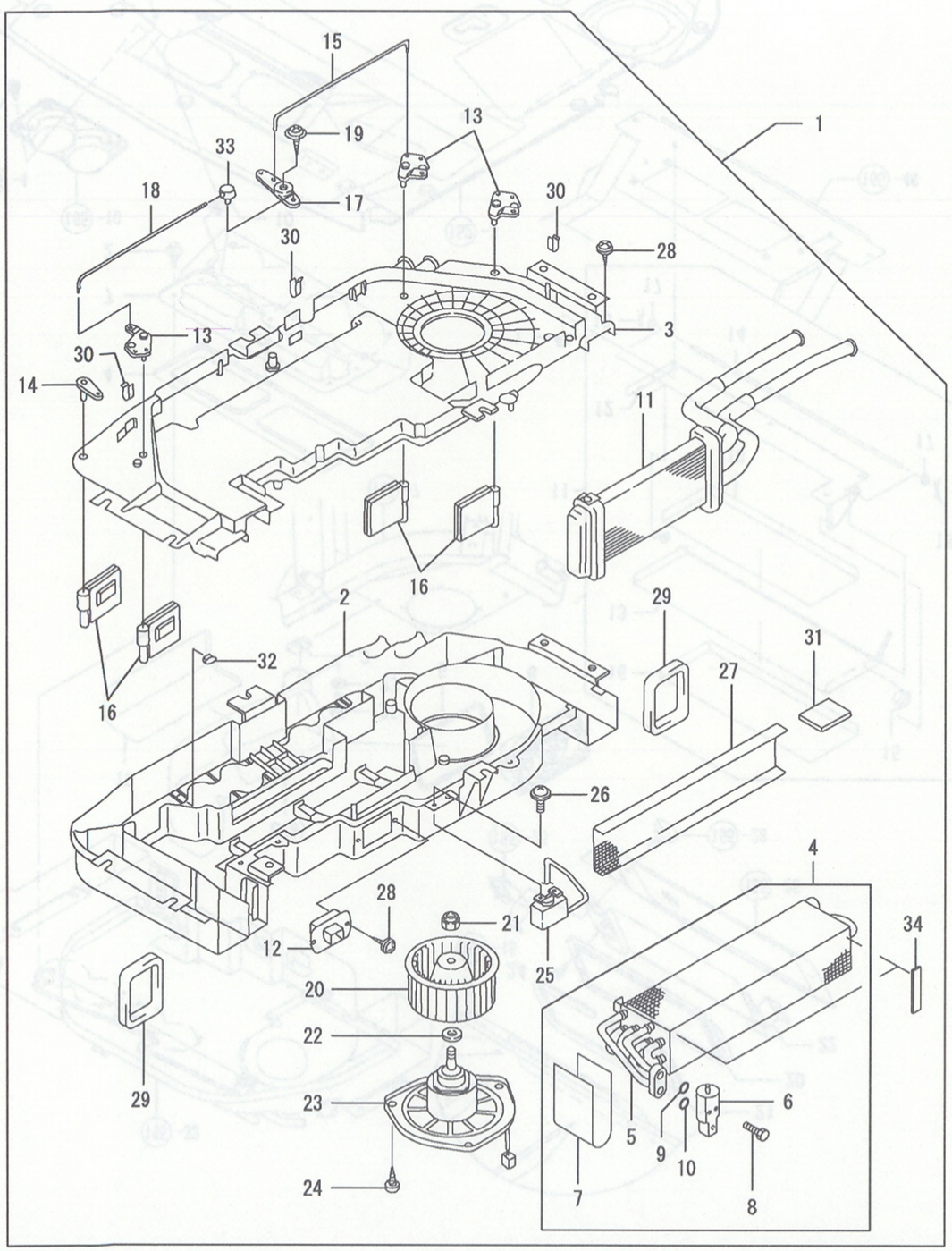

166. 에어컨유니트

(A)=EG765-KPQ
(B)=EG775-KPQ
(C)=EG782-KPQ
(D)=
(E)=
(F)=

NO.	레벨	부품번호	부품명	수량 (A)	(B)	(C)	(D)	(E)	(F)	I	R
1	1	1A7470-87200	에어컨유니트조합	1	1	1					
2	2	1A7030-87211	케이스(하	1	1	1					
3	2	1A7030-87220	케이스(냉각유니트	1	1	1					
4	2	1A7030-87230	에버포레이터조합	1	1	1					
5	3	1A7030-88180	에버포레이터조합	1	1	1					
6	3	1A7030-88190	팽창밸브	1	1	1					
7	3	1A7030-88200	패킹	1	1	1					
8	3	1A7030-88230	볼트	2	2	2					
9	3	1A7030-88820	O링	1	1	1					
10	3	1A7030-88840	O링	1	1	1					
11	2	1A7030-87240	히터코어조합	1	1	1					
12	2	1A7030-87251	저항(블로워	1	1	1					
13	2	1A7030-87270	레버S/A 링크	3	3	3					
14	2	1A7030-87280	레버S/A 링크	1	1	1					
15	2	1A7030-87290	축	1	1	1					
16	2	1A7030-87300	도어 S/A	4	4	4					
17	2	1A7030-87310	레버S/A 링크	1	1	1					
18	2	1A7030-87330	축	1	1	1					
19	2	1A7030-87340	태핑스크류	1	1	1					
20	2	1A7030-87350	블로워팬	1	1	1					
21	2	1A7030-87360	너트	1	1	1					
22	2	1A7030-88070	와셔	1	1	1					
23	2	1A7470-88080	모터(블로워조합	1	1	1					
24	2	1A7030-88090	태핑스크류	3	3	3					
25	2	1A7030-88100	써머스탯조합	1	1	1					
26	2	1A7030-88110	와셔붙이스크류	2	2	2					
27	2	1A7030-88120	망	1	1	1					
28	2	1A7030-88130	태핑스크류	22	22	22					
29	2	1A7030-88140	패킹(에어컨호스	2	2	2					
30	2	1A7030-88150	고정클램프	3	3	3					
31	2	1A7030-88160	인슈레이터	2	2	2					
32	2	1A7030-88170	고정판	8	8	8					
33	2	1A7030-88250	클램프	1	1	1					
34	2	1A7470-88280	패킹 B	2	2	2					

N: 구 ←○→ 신 Q: 구 ←×→ 신 R: 구 ←○→ 신 S: 구 ←×→ 신 W:추가 Z:폐지 F:세트변경 K:수량변경

(C)Copy Rights YANMAR CO.,LTD and YANMAR AGRICULTURAL EQUIPMENT CO.,LTD.

Fig.167. 에어컨덕트

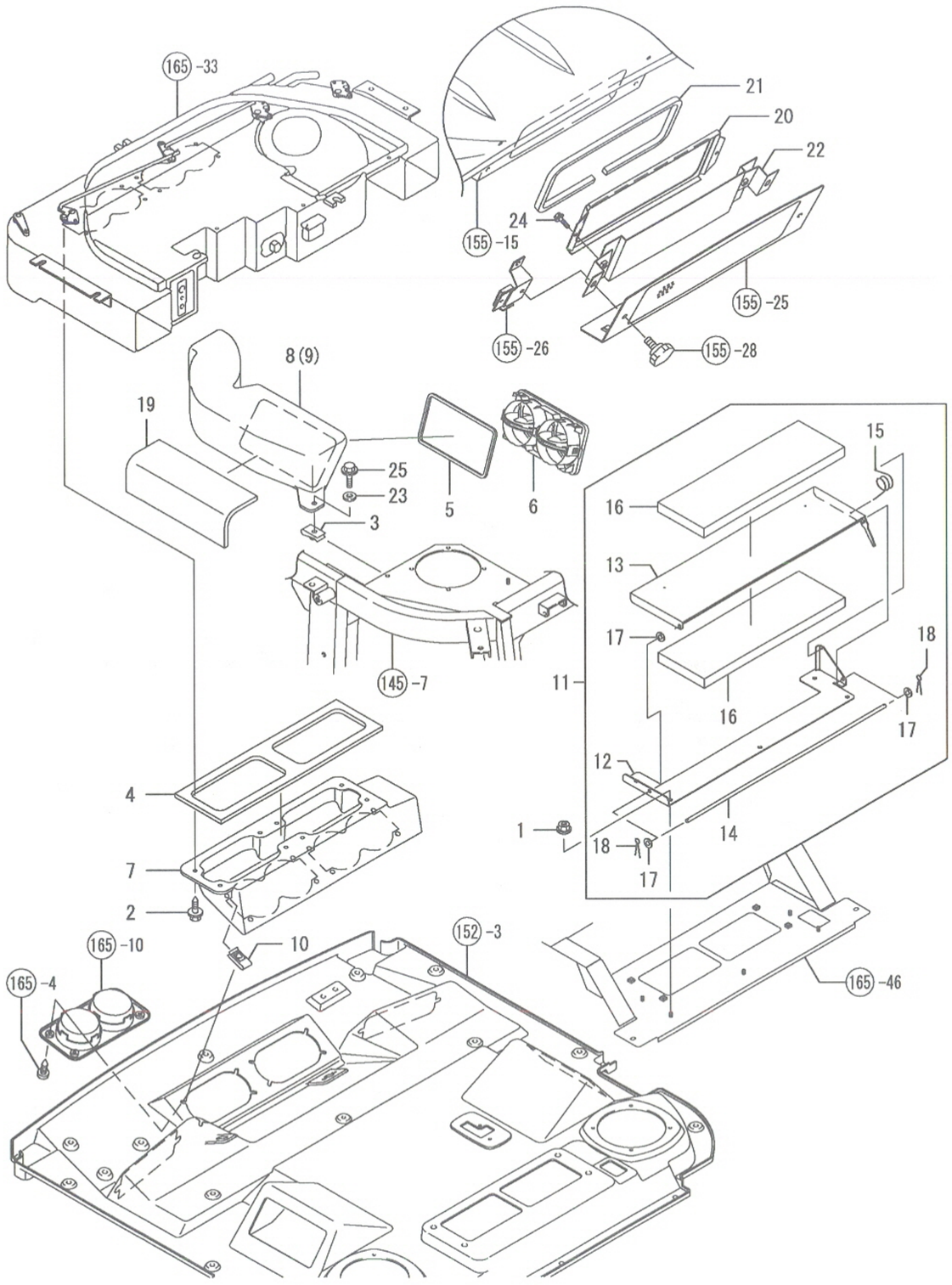

167. 에어컨덕트

(A)=EG765-KPQ
(B)=EG775-KPQ
(C)=EG782-KPQ
(D)=
(E)=
(F)=

NO.	레벨	부품번호	부품명	수량 (A)	(B)	(C)	(D)	(E)	(F)	I R
1	1	194990-22130	와셔붙이너트 6	5	5	5				
2	1	198093-61560	태핑나사 5X16	8	8	8				
3	1	198071-61890	스피드너트 6	2	2	2				
4	1	1A7030-87260	시일(그릴프론트	2	2	2				
5	1	1A7470-87320	시일(덕트사이드	2	2	2				
6	1	1A7030-87411	에어컨그릴조합	2	2	2				
7	1	1A7470-87420	덕트 F	1	1	1				
8	1	1A7470-87430	덕트(사이드 L	1	1	1				
9	1	1A7470-87440	덕트(사이드 R	1	1	1				
10	1	1A7470-87450	스피드너트 5	8	8	8				
11	1	1A7470-87500	외기셔터유니트	1	1	1				
12	2	1A7470-87511	셔터브래킷	1	1	1				
13	2	1A7470-87561	셔터조합(외기	1	1	1				
14	2	1A7030-87590	축(외기	1	1	1				
15	2	1A7470-87660	비틀림스프링 2.0	1	1	1				
16	2	1A7470-87860	우레탄(외기셔터	2	2	2				
17	2	22190-060003	시일와셔 6	3	3	3				
18	2	22417-160160	할핀 1.6X16	2	2	2				
19	1	198248-87651	스펀지(덕트쪽	2	2	2				
20	1	1A7470-87680	브래킷(B필터	1	1	1				
21	1	1A7470-87690	시일(브래킷	1	1	1				
22	1	1A7470-87710	브래킷조합(필터	1	1	1				
23	1	22157-060000	평와셔(대 6	2	2	2				
24	1	26106-060122	플랜지볼트 6X 12	2	2	2				
25	1	26106-060202	플랜지볼트 6X 20	2	2	2				

N: 구 ⟷ 신 Q: 구 ⟷ 신 R: 구 ⟷ 신 S: 구 ⟷ 신 W:추가 Z:폐지 F:세트변경 K:수량변경

(C)Copy Rights YANMAR CO.,LTD and YANMAR AGRICULTURAL EQUIPMENT CO.,LTD.

Fig.168. 명판(캐빈

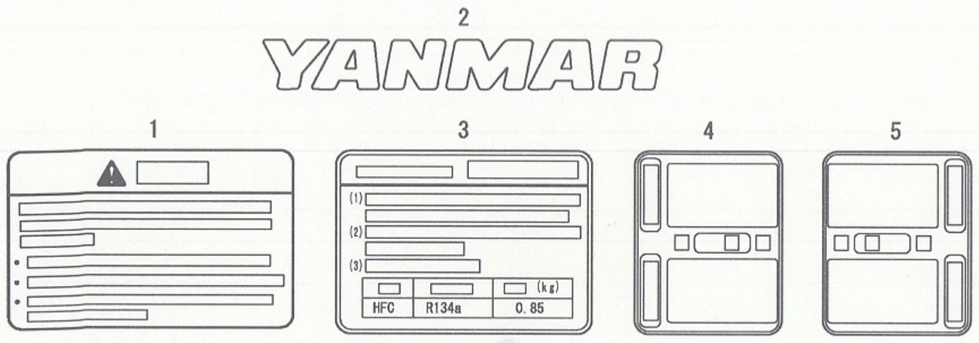

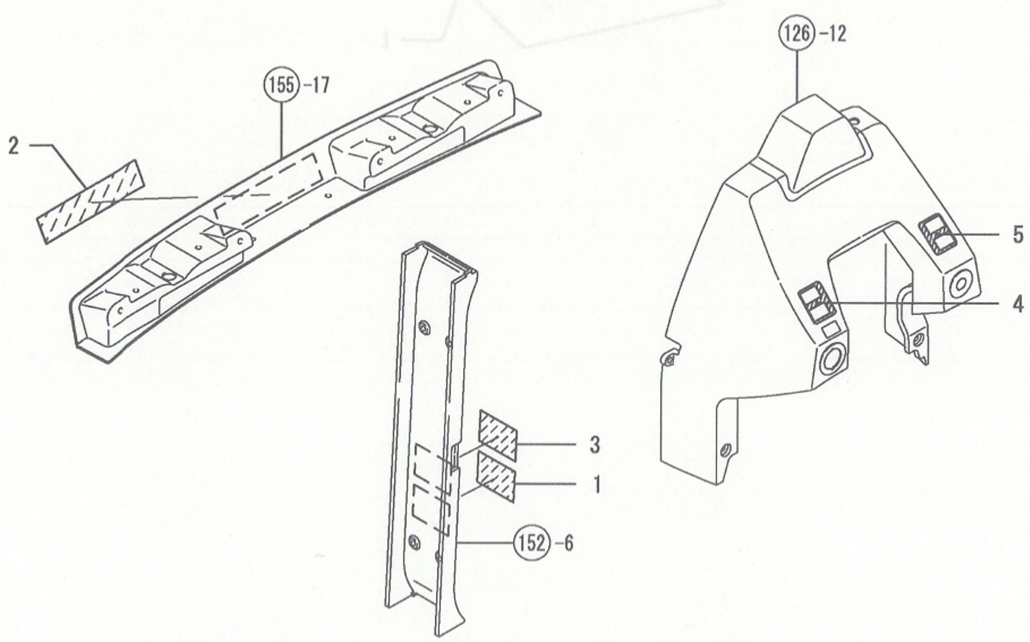

168. 명판(캐빈

(A)=EG765-KPQ
(B)=EG775-KPQ
(C)=EG782-KPQ
(D)=
(E)=
(F)=

NO.	레벨	부품번호	부품명	수량 (A)	(B)	(C)	(D)	(E)	(F)	I	R
1	1	1A7620-65500	명판	1	1	1					
2	1	1A7690-65630	명판(마크 YANMAR	1	1	1					
3	1	1A7480-65950	명판(프론회수	1	1	1					
4	1	1A7620-89530	명판(스위치 F	1	1	1					
5	1	1A7620-89540	명판(스위치 R	1	1	1					

N: 구 ↔ 신 Q: 구 ↔ 신 R: 구 ↔ 신 S: 구 ↔ 신 W:추가 Z:폐지 F:세트변경 K:수량변경

(C)Copy Rights YANMAR CO.,LTD and YANMAR AGRICULTURAL EQUIPMENT CO.,LTD.

Fig.169. 부속품

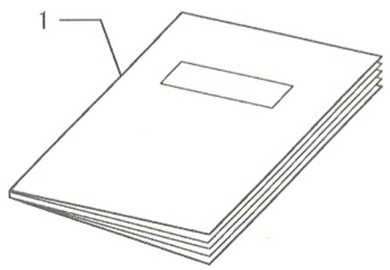

169. 부속품

(A)=EG765-KPQ
(B)=EG775-KPQ
(C)=EG782-KPQ
(D)=
(E)=
(F)=

NO.	레벨	부품번호	부품명	수량 (A)	(B)	(C)	(D)	(E)	(F)	I	R
1	1	0A043-K00100	사용설명서	1	1	1					

N: 구 신 Q: 구 신 R: 구 신 S: 구 신 W:추가 Z:폐지 F:세트변경 K:수량변경

(C)Copy Rights YANMAR CO.,LTD and YANMAR AGRICULTURAL EQUIPMENT CO.,LTD.

MODEL : 4TNV98-RNQH
PC NO : NPC-4991

부품번호찾기

PARTS No.	Fig.	Ref.No.
105010-39140	11	31
105425-01690	3	6
114250-39450	11	20
114250-53080	15	5
114250-53120	15	9
114250-53130	15	10
114250-53140	15	11
114250-53210	15	12
114250-53400	15	13
119005-35160	11	15
119005-44761	12	36
119131-18320	6	5
119254-44910	12	43
119305-59120	15	27
119309-01810	1	34
119560-59110	16	9
119593-11301	4	32
119620-11180	4	17
119620-77461	18	3
119620-77471	18	4
119620-77490	18	28
119620-77710	18	18
119620-79200	18	6
119620-79210	18	7
119620-79220	18	8
119620-79230	18	9
119620-79250	18	12
119620-79290	18	19
119620-79300	18	20
119620-79310	18	21
119620-79320	18	22
119620-79330	18	23
119620-79340	18	25
119620-79350	18	26
119624-77351	18	30
119625-11880	4	28
119640-61400	4	63
119802-11870	4	27
119802-51680	13	65
119802-51690	13	66
119802-55801	16	3
119803-11340	4	18
119852-49300	12	13
119852-51630	13	70
119852-51640	13	71
119852-51650	13	73
119860-34810	11	14
119934-55610	16	1
120130-22301	8	23
121450-42450	12	10

PARTS No.	Fig.	Ref.No.
121750-59890	16	14
121850-21130	8	13
121850-21290	8	4
		5
	10	4
		5
121850-21920	8	6
121850-49550	12	39
121850-49800	12	41
121850-77021	5	5
122780-59100	15	26
123501-79240	18	11
123900-13630	6	4
123900-25060	7	9
123907-03100	4	57
123907-03110	4	58
123907-03120	4	59
123907-03140	4	60
123907-11280	4	37
123907-11550	4	5
123907-11601	15	25
123907-11820	4	24
123907-11830	4	23
123907-59540	16	16
123907-59550	16	17
123907-59560	16	21
124160-01751	2	24
	4	52
124160-11340	4	19
124160-11360	4	66
124240-01883	9	2
124411-01780	3	14
124465-44950	12	12
124722-59050	16	19
124766-59050	16	7
		11
128401-77440	18	13
128401-77450	18	24
128610-14120	10	3
129001-91810	2	27
		33
129001-91841	3	10
129005-59830	11	25
129008-61301	14	19
129052-77380	18	10
129052-79270	18	15
129054-96990	12	26
129100-01580	1	32
		33
	2	1

PARTS No.	Fig.	Ref.No.
129122-44480	11	7
129150-02450	7	4
129150-11230	4	40
		44
129150-11750	4	22
		41
		45
129150-14200	7	1
129150-25920	7	13
129150-49360	12	44
129150-59131	15	30
		34
129242-49450	12	45
129263-13210	6	2
129263-77930	13	129
129263-77941	13	130
129263-77951	13	128
129335-59090	16	8
129457-96200	12	20
129457-96230	12	21
129467-59010	16	6
129486-59510	16	20
129486-59551	16	18
129509-51300	13	24
129550-59120	15	31
129657-51590	13	60
129657-51600	13	61
129693-44310	3	9
129795-01900	18	1
129795-01960	10	1
129900-01200	1	30
129900-01250	1	4
129900-01740	2	26
129900-02020	1	7
129900-02341	1	35
129900-02410	1	10
129900-02931	1	27
129900-02941	1	38
129900-13200	6	1
129900-13251	6	3
129900-14100	7	6
129900-14140	2	35
129900-21200	8	3
129900-21600	8	16
129900-23001	8	25
129900-23200	8	29
129900-23601	8	30
129900-23611	8	32
129900-23911	8	28
129900-25100	7	10

PARTS No.	Fig.	Ref.No.
129900-26250	2	36
129900-32030	2	17
	11	16
129900-32040	2	18
129900-42061	12	1
129900-42070	12	2
129900-42140	12	18
129900-42161	12	5
129900-42170	12	6
129900-42461	12	33
129900-49560	12	40
129900-77010	17	1
129900-77400	17	2
129900-77440	17	5
129900-77450	17	7
		9
129900-77460	17	11
129900-77480	17	8
129900-77510	17	17
129900-77520	17	20
129900-77540	17	18
129900-77550	17	19
129900-77591	17	12
129900-77610	17	23
129900-77620	17	13
129900-77640	17	15
129900-77650	17	14
129900-77700	17	16
129900-77710	17	24
129906-01960	13	134
129906-12100	5	1
129906-51580	13	58
129907-01331	1	31
129907-03011	4	54
129907-03061	4	55
129907-03070	4	56
129907-11100	4	14
129907-11110	4	15
129907-11120	4	16
129907-11250	4	34
129907-11260	4	35
129907-11270	4	36
129907-11321	4	53
129907-11341	4	33
129907-11510	4	20
129907-11650	4	38
129907-11660	4	42
129907-11700	4	6
129907-11800	4	9
129907-11910	4	29

MODEL : 4TNV98-RNQH
PC NO : NPC-4991

부품번호찾기

PARTS No.	Fig.	Ref.No.
129907-11920	4	46
129907-11950	4	30
129907-12110	5	2
129907-14400	7	2
129907-14581	7	3
129907-22050	8	19
129907-25900	7	16
129907-44740	12	35
129907-51560	13	55
129907-53000	15	2
129907-53100	15	6
129907-59140	16	15
129907-59810	15	37
129907-59820	15	38
129907-59830	15	39
129907-59840	15	40
129915-77051	5	6
129916-01800	2	32
129916-21610	8	9
129916-59020	13	126
129928-51340	13	33
129930-13201	6	7
129930-39050	11	30
129933-11310	4	62
129940-01500	2	3
129950-59221	16	13
129953-25300	7	15
129956-01640	3	12
129956-01710	1	5
129956-01740	3	5
129956-07911	4	1
129956-21000	8	1
129956-26010	9	1
129956-26220	9	3
129956-28009	10	2
129956-28019	10	6
129956-28101	10	10
129956-28111	10	11
129956-28180	10	12
129956-28321	8	7
129956-28332	10	13
129956-28341	10	14
129956-32001	2	4
129956-33011	11	1
129956-33101	11	3
129956-33110	11	4
129956-33120	11	5
129956-35000	11	17
129956-49172	11	8
129957-33050	11	2
129960-21640	8	10
129961-77200	18	2
129961-77421	18	5
129963-13500	6	8
129963-22080	8	17
129963-39060	11	21
129972-01600	3	1
129972-01700	3	3
129972-01731	3	4
129972-07920	4	2
129972-13651	6	9
129972-13951	6	10
129972-21580	8	14
129972-21660	8	11
129972-33140	11	6
129972-34800	11	13
129972-42100	12	3
129972-42280	12	34
129972-49350	12	14
129972-55620	16	2
129972-59010	16	10
129972-59090	16	12
129972-59710	15	35
129972-77370	18	34
129972-96150	19	14
129972-96901	19	15
129972-96951	12	19
129972-96961	12	23
129972-96971	12	24
129972-96980	12	25
129974-01950	13	133
129974-01970	13	135
129981-49531	12	38
144626-51090	13	12
158552-51570	13	56
158552-51580	13	59
158552-51670	13	4
158552-51781	13	99
158552-52100	13	105
158552-52310	13	107
158552-52400	13	108
158552-52500	13	106
158553-51670	13	64
158553-51680	13	77
158553-61780	14	22
158557-51570	13	57
158557-61720	14	21
158560-51600	13	69
158560-61050	14	2
158563-51150	7	17
158563-51281	13	22
		23
158563-51330	13	32
158600-51270	13	21
158601-51550	13	54
158601-51650	13	76
158601-51770	13	98
158601-51790	13	100
171008-77450	17	6
171008-77730	17	21
171008-77740	17	22
171008-77750	17	25
171051-01921	1	6
185109-00060	18	37
1A7320-87902	19	1
1A7450-41110	9	6
729900-02801	1	24
729906-01550	2	30
729907-22950	8	36
729907-53100	15	1
729963-01560	1	1
729963-22900	8	34
729963-51320	13	1
X2114155110	17	3
X2114255110	17	4
X2130631300	17	10
X9490561001	18	27
PARTS No.	Fig.	Ref.No.

MODEL : 4TNV98T-RAQH,RNQH
PC NO : NPC-4992

부품번호찾기

PARTS No.	Fig.	Ref.No.
105010-39140	13	24
105425-01690	3	6
114250-39450	13	1
114250-53080	17	5
114250-53120	17	9
114250-53130	17	10
114250-53140	17	11
114250-53210	17	12
114250-53400	17	13
119000-39650	13	38
119005-35160	12	15
119005-44761	14	36
119131-18320	7	2
119254-44910	14	43
119305-59120	17	27
119560-59110	18	9
119593-11301	4	49
119620-11180	4	34
119620-77461	20	3
119620-77471	20	4
119620-77490	20	28
119620-77710	20	18
119620-79200	20	6
119620-79210	20	7
119620-79220	20	8
119620-79230	20	9
119620-79250	20	12
119620-79290	20	19
119620-79300	20	20
119620-79310	20	21
119620-79320	20	22
119620-79330	20	23
119620-79340	20	25
119620-79350	20	26
119624-77351	20	30
119625-11880	4	45
119802-11870	4	44
119802-51680	15	66
119802-51690	15	67
119803-11340	4	35
119852-49300	14	13
119852-51630	15	71
119852-51640	15	72
119852-51650	15	74
119860-34810	12	14
119934-55610	18	1
120130-22301	9	23
121252-39150	13	2
121450-42450	14	10
121750-59890	18	14

PARTS No.	Fig.	Ref.No.
121850-21130	9	13
121850-21290	9	4
		5
	11	4
		5
121850-21920	9	6
121850-49550	14	39
121850-49800	14	41
121850-77021	5	10
122780-59100	17	26
123501-79240	20	11
123900-13630	6	3
123900-25060	8	9
123901-03240	4	8
123901-18080	6	9
123907-11280	4	54
123907-11550	4	20
123907-11601	17	25
123907-11820	4	41
123907-11830	4	40
123907-39500	13	16
123907-55801	18	3
123907-59540	18	16
123907-59550	18	17
123907-59560	18	21
123908-03199	4	74
123951-18220	5	6
123957-39671	13	28
124070-13300	13	26
124160-01751	2	24
	4	69
124160-11340	4	36
124160-11360	4	81
124223-39900	13	5
124240-01883	10	2
124411-01780	3	14
124465-44950	14	12
124722-59050	18	19
124766-59050	18	7
		11
128401-77440	20	13
128401-77450	20	24
128610-14120	11	3
129001-11340	4	77
129001-91810	2	27
		33
129001-91841	3	10
129005-59830	13	8
		18
129008-61301	16	19

PARTS No.	Fig.	Ref.No.
129052-77380	20	10
129052-79270	20	15
129054-96990	14	26
129100-01580	1	32
		33
	2	1
129122-44480	12	7
129150-02450	8	4
129150-11230	4	57
		61
129150-11750	4	39
		58
		62
129150-14200	8	1
129150-25920	8	13
129150-49360	14	44
129150-59131	17	30
		34
129242-49450	14	45
129263-77930	15	131
129263-77941	15	132
129263-77951	15	130
129335-59090	18	8
129410-03990	4	4
129418-18320	6	4
129457-96200	14	20
129457-96230	14	21
129467-59010	18	6
129472-18090	7	1
129486-59510	18	20
129486-59551	18	18
129509-51300	15	25
129550-59120	17	31
129657-51590	15	61
129657-51600	15	62
129693-44310	3	9
129795-01900	20	1
129795-01960	11	1
129900-01200	1	30
129900-01250	1	4
129900-01740	2	26
129900-02020	1	7
129900-02341	1	34
129900-02410	1	10
129900-02931	1	27
129900-02941	1	37
129900-13251	6	2
129900-14100	8	6
129900-14140	2	35
129900-21200	9	3

PARTS No.	Fig.	Ref.No.
129900-21600	9	16
129900-23001	9	25
129900-23200	9	29
129900-23601	9	30
129900-23611	9	32
129900-23911	9	28
129900-25100	8	10
129900-26250	2	36
129900-32030	2	17
	12	16
129900-32040	2	18
129900-42061	14	1
129900-42070	14	2
129900-42140	14	18
129900-42161	14	5
129900-42170	14	6
129900-42461	14	33
129900-49560	14	40
129900-77010	19	1
129900-77400	19	2
129900-77440	19	5
129900-77450	19	7
		9
129900-77460	19	11
129900-77480	19	8
129900-77510	19	17
129900-77520	19	20
129900-77540	19	18
129900-77550	19	19
129900-77591	19	12
129900-77610	19	23
129900-77620	19	13
129900-77640	19	15
129900-77650	19	14
129900-77700	19	16
129900-77710	19	24
129906-01960	15	136
129906-12100	5	1
129906-51580	15	59
129907-01331	1	31
129907-03011	4	71
129907-03061	4	72
129907-03070	4	73
129907-11100	4	31
129907-11110	4	32
129907-11120	4	33
129907-11250	4	51
129907-11260	4	52
129907-11270	4	53
129907-11341	4	50

MODEL : 4TNV98T-RAQH,RNQH
PC NO : NPC-4992

부품번호찾기

PARTS No.	Fig.	Ref.No.
129907-11510	4	37
129907-11650	4	55
129907-11660	4	59
129907-11800	4	26
129907-11910	4	46
129907-11920	4	63
129907-11950	4	47
129907-12110	5	2
129907-14400	8	2
129907-22050	9	19
129907-25900	8	16
129907-44740	14	35
129907-51560	15	56
129907-53100	17	6
129907-59140	18	15
129908-01520	2	3
129908-11700	4	21
129908-14581	8	3
129908-22080	9	17
129908-32060	2	4
129908-39410	13	32
129908-39690	13	29
129908-53000	17	2
129908-59810	17	37
129908-59820	17	38
129908-59830	17	39
129908-59840	17	40
129915-77051	5	11
129916-01800	2	32
129916-21610	9	9
129916-59020	15	128
129928-51340	15	34
129930-39050	13	23
129933-11310	4	76
129935-18010	7	4
129950-59221	18	13
129953-25300	8	15
129956-01640	3	12
129956-01710	1	5
129956-01740	3	5
129956-07911	4	16
129956-21000	9	1
129956-26010	10	1
129956-26220	10	3
129956-28009	11	2
129956-28019	11	6
129956-28101	11	10
129956-28111	11	11
129956-28180	11	12
129956-28321	9	7
129956-28332	11	13
129956-28341	11	14
129956-33011	12	1
129956-33101	12	3
129956-33110	12	4
129956-33120	12	5
129956-35000	12	17
129956-49172	12	8
129957-33050	12	2
129960-21640	9	10
129961-77200	20	2
129961-77421	20	5
129963-39060	13	14
129972-01600	3	1
129972-01700	3	3
129972-01731	3	4
129972-03010	4	1
129972-03200	4	5
129972-03210	4	6
129972-03220	4	7
129972-03280	4	10
129972-03310	4	11
129972-07920	4	17
129972-11321	4	70
129972-13100	6	1
129972-13420	6	5
129972-13501	6	6
129972-13651	6	7
129972-13951	6	8
129972-18210	5	5
129972-18250	5	7
129972-21580	9	14
129972-21660	9	11
129972-33140	12	6
129972-34800	12	13
129972-39450	13	3
129972-39610	13	27
129972-42100	14	3
129972-42280	14	34
129972-49350	14	14
129972-55620	18	2
129972-59010	18	10
129972-59090	18	12
129972-59710	17	35
129972-77370	20	34
129972-96150	21	14
129972-96901	21	15
129972-96951	14	19
129972-96961	14	23
129972-96971	14	24
129972-96980	14	25
129974-01950	15	135
129974-01970	15	137
129981-49531	14	38
144626-51090	15	13
158552-51570	15	57
158552-51580	15	60
158552-51670	15	5
158552-51781	15	100
158552-52100	15	106
158552-52310	15	108
158552-52400	15	109
158552-52500	15	107
158553-51670	15	65
158553-51680	15	78
158553-61780	16	22
158557-51570	15	58
158557-61720	16	21
158560-51600	15	70
158560-61050	16	2
158563-51150	8	17
158563-51281	15	23
		24
158563-51330	15	33
158600-51270	15	22
158601-51550	15	55
158601-51650	15	77
158601-51770	15	99
158601-51790	15	101
171008-77450	19	6
171008-77730	19	21
171008-77740	19	22
171008-77750	19	25
171051-01921	1	6
185109-00070	20	37
185109-00080	20	38
1A7320-87902	21	1
1A7450-41110	10	6
729900-02801	1	24
729906-01550	2	30
729907-22950	9	36
729908-22900	9	34
729908-53100	17	1
729972-01560	1	1
729972-51310	15	2
729972-51320	15	1
X2114155110	19	3
X2114255110	19	4
X2130631300	19	10
X9490561001	20	27

PARTS No.	Fig.	Ref.No.

MODEL : EG765,775,782-KPQ
PC NO : NPC-4990

부품번호찾기

PARTS No.	Fig.	Ref.No.
0A043-K00100	169	1
101504-55101	9	5
104200-55080	9	4
		12
106990-44660	11	6
		7
		8
119017-12100	2	7
119060-61990	5	5
119117-12560	2	12
119117-12570	2	13
119160-12530	1	4
119160-12540	1	5
	2	10
119160-12560	1	7
119160-12570	1	8
119225-52102	1	44
	2	49
119255-44660	1	37
	2	42
119259-44570	1	36
	2	41
119650-77910	1	51
	2	56
119650-77930	1	53
	2	58
119802-55710	1	47
	2	52
119802-55730	1	48
	2	53
120147-44810	159	4
121267-44590	1	31
	2	36
121450-44531	1	29
	2	34
121468-44540	1	32
	2	37
121470-44581	1	33
	2	38
121975-12601	1	11
	2	16
121975-12911	1	12
	2	17
121975-12920	1	13
	2	18
121975-12930	1	14
	2	19
121975-12940	1	15
	2	20
123950-12520	2	9

PARTS No.	Fig.	Ref.No.
123950-12550	1	6
	2	11
124450-44560	1	30
	2	35
124550-77030	103	26
124756-77040	103	27
		28
		29
		30
124766-59050	3	11
		12
		13
		27
	4	10
		11
		12
		28
	9	22
		23
126650-12680	1	10
	2	15
129052-77920	1	52
	2	57
129054-77800	5	6
129054-77811	5	8
129054-77820	5	9
129054-77830	5	10
129100-55690	1	46
	2	51
129150-49081	1	42
	2	47
129457-44520	1	24
	2	29
129457-44530	1	25
	2	30
129466-44510	1	28
	2	33
129467-44580	120	3
129550-49101	1	41
	2	46
129574-91580	119	6
		7
129612-12650	1	9
	2	14
129906-55700	1	45
	2	50
129963-12010	1	2
129963-12501	1	3
129972-12010	2	2
129972-12060	2	3

PARTS No.	Fig.	Ref.No.
129972-12070	2	4
129972-12080	2	5
129972-12501	2	8
129972-13580	1	17
	2	22
129972-13590	1	16
	2	21
129972-44500	1	22
	2	27
129972-44510	1	23
	2	28
129972-44550	1	26
	2	31
129972-44580	1	34
	2	39
129972-44600	1	27
	2	32
129972-49010	1	38
	2	43
129972-49020	1	39
	2	44
129972-49030	1	40
	2	45
129972-49150	1	43
	2	48
158802-85880	68	14
158830-85090	68	7
158830-85960	68	15
158830-87061	68	19
158830-87450	68	20
158833-87050	68	18
158835-85440	68	9
158835-85980	68	16
158835-85990	68	17
158836-85420	68	8
158856-85501	68	10
158856-85580	68	12
16826C-01020	140	2
16826C-02050	140	3
16826C-02100	140	4
16826C-03010	140	7
16826C-03050	140	8
16826C-03100	140	9
16826C-03110	140	10
16826C-04060	140	11
168HP1-85570	68	11
168HQ0-85820	68	13
171090-44600	1	35
	2	40
172010-07810	11	5

PARTS No.	Fig.	Ref.No.
172010-07810	105	1
	106	2
	110	1
		2
	159	2
172112-41980	63	6
	69	5
172187-61421	123	21
172447-75600	9	6
172455-75290	9	7
172455-75300	9	8
172460-74820	102	26
172510-74410	45	20
	94	18
172510-74440	94	19
172510-74450	94	20
172510-74471	94	21
174501-11150	99	1
174570-61080	124	15
174810-22130	21	9
174840-17190	63	1
174841-29350	99	5
174841-60720	149	3
174841-60730	149	4
174841-61880	124	28
174842-13740	54	1
174845-04320	10	1
175022-49700	9	21
178073-02320	140	5
178073-02340	140	6
178073-04310	140	12
178073-04320	140	13
178076-04140	94	6
178076-04150	94	7
178076-04210	94	8
178076-04300	94	5
178076-05420	140	14
178076-05550	68	2
178076-05560	68	3
178076-05570	68	4
178076-12400	68	5
178076-23300	140	15
178076-23400	140	16
185100-50070	5	7
194065-34170	29	6
		15
	30	4
	79	6
		15
194065-34720	79	8

MODEL : EG765,775,782-KPQ
PC NO : NPC-4990

부품번호찾기

PARTS No.	Fig.	Ref.No.
194065-34720	79	17
194065-38350	99	9
	136	10
	141	1
194065-47830	98	19
194065-60570	6	13
194065-60580	151	2
194066-13130	71	1
194066-28260	49	34
194080-58820	124	5
194080-75790	139	13
194120-34180	78	6
194120-34511	79	7
		16
194120-34540	79	2
		11
194130-37730	84	8
194145-51550	111	7
194145-61570	58	32
194145-61651	125	13
194145-73150	137	38
194146-21150	38	9
194150-01270	58	26
194150-21910	38	10
	129	6
	146	1
194150-22480	84	3
194150-24270	14	11
194150-45320	92	1
194150-52160	113	8
194151-47760	58	31
	97	9
194151-57210	151	1
194151-63250	6	14
194167-61650	95	20
	119	10
	126	6
194170-51210	110	3
194171-13870	25	16
194180-01240	122	1
194180-12471	18	15
194180-25550	51	2
	55	2
194180-34951	80	2
		3
194180-34960	80	4
194180-51640	106	10
194180-61980	14	12
194180-71260	134	13
194180-71271	134	14

PARTS No.	Fig.	Ref.No.
194180-72950	134	18
	135	6
	136	23
194181-14160	30	1
194181-14180	29	3
		12
	30	2
	79	5
		14
194181-14250	30	3
194185-06150	13	1
194190-26840	50	4
194197-25810	52	5
194205-36320	81	2
194205-63550	12	3
		4
194242-51660	110	8
194250-11140	15	3
194274-13580	25	2
194275-27750	25	17
194275-51210	95	19
	104	2
194300-25790	53	5
194301-12730	51	1
194310-24770	46	2
194310-27180	60	7
194310-47790	97	10
194311-13880	49	1
194312-25470	48	3
	49	23
194312-46750	91	12
194320-25650	49	26
194320-31560	71	4
194321-11940	23	4
194321-13230	20	2
194321-13250	20	4
194321-13270	20	6
194323-13290	20	7
194327-25660	49	28
194330-62530	75	10
194335-25640	49	25
194335-25650	49	27
194370-26350	55	7
194420-05210	128	1
194420-39360	67	32
194420-39370	67	33
194420-56620	9	14
194420-62260	102	25
	122	29
194430-25460	49	22

PARTS No.	Fig.	Ref.No.
194430-25460	53	2
194430-25810	49	29
194440-25810	53	6
194440-51620	105	4
		5
	143	3
194440-51630	128	3
194450-11190	38	1
		2
	129	2
		3
		4
		5
194450-12552	18	3
		10
194450-12562	18	4
		11
194450-44230	88	2
194450-48830	164	3
194464-25600	51	7
194464-33130	74	2
194464-48850	164	4
194465-13240	20	3
194465-13260	20	5
194515-01190	8	3
	125	1
	162	1
194515-25530	53	3
194515-25690	53	4
194555-04280	64	1
194555-25550	67	7
194555-25560	67	9
194555-25570	67	10
194555-25760	67	17
194555-25790	67	18
194555-42280	86	9
194555-46380	91	8
194555-56890	104	14
194555-61640	126	4
194555-77120	140	18
194555-77910	91	13
194556-42220	86	7
194640-25860	51	13
194640-26130	49	31
194640-26440	48	4
	49	33
194640-34140	78	4
194640-34150	78	5
194640-46410	92	5
194640-46420	92	6

PARTS No.	Fig.	Ref.No.
194640-62960	154	13
194640-65730	131	19
194641-13210	20	1
194641-13670	23	7
194641-13840	22	4
194660-34701	79	4
		13
194680-26150	49	32
194680-27540	62	8
	65	3
194680-51560	111	8
194680-51670	6	11
	103	14
		15
		16
		17
		18
		19
	105	6
		7
		8
		9
		10
	109	7
	165	36
		37
194680-77770	140	20
194680-78350	110	10
	143	25
	165	39
194697-47150	147	1
194697-62560	153	5
		6
194740-00160	58	22
194820-27370	63	5
		11
	69	4
194850-26370	53	15
194850-31380	48	5
	54	11
194850-49340	94	9
194850-49380	94	10
194850-49400	94	11
194850-49410	94	12
194850-49440	94	13
194850-49450	94	14
194850-49460	94	15
194850-49480	94	16
194850-49490	94	17
194940-47341	96	8

MODEL : EG765,775,782-KPQ
PC NO : NPC-4990

부품번호찾기

PARTS No.	Fig.	Ref.No.
194940-61790	58	42
	95	21
	125	16
		17
		18
	126	10
	143	4
	153	1
	165	38
194950-78250	58	17
194951-14430	67	2
194951-14440	67	3
194990-20170	63	3
		9
	69	2
194990-22040	41	1
194990-22110	109	1
	142	1
	144	1
		2
		3
194990-22120	82	2
	118	1
	128	18
		22
	157	1
	162	2
194990-22130	3	3
		4
	4	3
		4
	5	4
	6	8
	103	1
		2
		3
	114	2
		3
	120	2
	142	2
	144	4
	161	1
	165	34
		35
	167	1
194990-22140	3	5
	6	9
	8	8
	64	2
	85	1

PARTS No.	Fig.	Ref.No.
194990-22140	99	2
		3
	103	4
	111	1
	118	31
	122	5
		6
		7
		8
	143	1
	145	1
	150	1
	159	3
	161	2
	164	1
195188-11210	21	2
		5
195397-27810	134	2
195399-14790	26	4
195715-22590	3	6
	4	5
197810-83230	60	15
197820-84740	150	18
		19
	151	22
197820-84750	150	20
		21
	151	23
197821-85430	158	1
197830-85490	103	32
	122	30
198010-85810	12	5
	104	16
	152	16
		17
		18
	153	16
198071-01340	6	4
198071-01390	6	6
198071-04331	9	18
198071-04490	124	1
198071-13780	25	9
198071-15612	31	5
198071-15720	33	2
198071-15740	33	3
198071-17330	136	8
198071-21140	38	8
198071-24340	43	19
	44	3
198071-25590	49	24

PARTS No.	Fig.	Ref.No.
198071-25590	67	13
198071-25610	67	14
198071-37510	82	12
198071-37781	83	7
198071-37791	83	8
198071-37820	83	9
198071-48350	101	2
198071-48390	164	2
198071-53610	118	6
198071-53660	118	8
		15
198071-53670	118	9
198071-53710	118	17
198071-53770	118	20
198071-56290	6	12
198071-57110	121	1
198071-58810	147	57
		60
	155	1
198071-61890	117	18
	125	20
		21
	126	13
	127	3
		4
	152	1
	155	2
	167	3
198071-62791	153	11
198071-62800	129	14
198071-62890	129	15
198071-65610	125	28
		29
198071-78420	117	19
	123	26
		27
	125	30
		31
	143	23
198071-78790	142	11
198071-85440	157	2
		3
198072-13760	25	7
198072-17440	34	12
198072-17840	34	16
198072-18320	134	1
198072-25520	67	5
198072-25570	67	11
198072-60590	125	3
		4

PARTS No.	Fig.	Ref.No.
198075-18311	60	6
198091-25570	67	12
198091-25640	67	16
198092-71720	134	17
198093-61560	167	2
198093-82510	130	18
	147	35
	155	6
198093-84810	31	24
		25
	154	19
	165	41
198093-85650	121	2
	153	15
	155	20
		21
		22
198093-86180	106	14
198094-62720	129	8
198094-62750	129	11
198094-62770	129	12
198094-62790	129	13
198094-82540	151	3
198094-82550	150	2
	151	4
		5
		6
198094-83640	151	13
198094-85570	155	16
198094-86060	160	2
	161	3
198094-86410	158	2
198094-86560	160	3
198094-86580	161	18
198119-25510	67	4
198119-25520	67	6
198119-25620	67	15
198119-27150	62	1
	65	2
198121-55510	143	14
198121-61420	124	18
198121-77280	140	19
198127-83150	128	25
		26
	155	7
198127-83210	164	12
198129-27290	63	10
198129-29310	99	6
198129-78710	114	8
	144	14

MODEL : EG765,775,782-KPQ
PC NO : NPC-4990

부품번호찾기

PARTS No.	Fig.	Ref.No.
198129-78710	164	10
198129-78720	142	8
	164	11
198133-02120	102	1
	122	3
198133-11132	15	5
198133-13240	55	1
198133-13680	17	4
198133-13790	17	5
	25	11
198133-13810	19	3
198133-17370	136	9
198133-22510	82	5
198133-22530	82	6
198133-25860	51	14
198133-27781	60	8
198133-27820	60	9
198133-52170	3	9
		10
	4	8
		9
	115	2
198133-62050	124	29
198133-64400	156	2
198138-29990	99	7
198141-11111	15	4
198149-25790	51	9
198149-25890	51	15
198151-61080	123	12
198151-73230	137	39
198153-04290	9	3
198153-04670	10	11
198153-13860	25	15
198153-14110	27	1
198153-46920	93	1
198153-51020	104	12
198153-51040	104	13
198153-51510	10	12
198153-51700	103	7
198153-51810	84	15
	113	2
198153-52150	104	11
198153-53410	117	16
198153-65351	131	3
198153-71121	134	4
198153-71131	134	5
198153-71140	134	6
198153-71150	134	7
198153-71501	134	8
198153-71601	134	9

PARTS No.	Fig.	Ref.No.
198153-71701	134	10
198153-71810	134	11
198153-74100	137	12
		30
198153-83710	150	14
	151	16
198153-83720	150	15
	151	17
198153-83730	150	16
	151	18
198153-83870	154	15
		16
198153-86920	154	21
198155-51290	124	4
198155-73620	137	7
		24
198163-65350	133	7
198163-65930	133	12
198163-65940	133	13
198165-01130	58	24
198165-25840	49	30
198190-27170	58	6
198190-27180	58	8
198190-27230	58	10
198196-83170	58	45
	96	11
	125	32
198200-18350	61	1
198208-87410	165	10
198208-87980	165	21
198208-89530	164	27
198212-24140	43	10
198212-24910	46	3
198212-25680	51	8
198212-26240	53	10
198212-26260	53	12
198212-26380	53	16
198212-26440	53	17
198212-26580	53	18
198212-26590	53	19
198212-27990	65	7
198212-33150	74	4
198213-24700	140	17
198217-33650	77	11
198220-11520	14	6
	16	3
		4
	138	1
198220-11530	14	8
198220-22520	144	5

PARTS No.	Fig.	Ref.No.
198220-25830	51	10
198220-25840	51	11
198220-37900	75	8
	83	10
		11
	84	14
198220-45350	92	2
198220-45370	92	3
198220-46400	92	4
198220-48750	36	4
198220-51340	164	5
198220-52180	103	24
198220-61340	122	25
198220-61351	102	24
	122	26
		27
	164	9
198220-61800	123	25
198220-62220	136	2
198220-63340	156	1
198220-63850	58	43
	143	5
	153	12
	162	3
198220-85290	129	19
198223-52150	113	6
198230-61560	31	20
		21
		22
	123	24
	124	24
		25
198230-61960	122	28
198240-11550	16	5
198240-21270	39	1
	138	2
198240-24530	43	5
198240-48850	102	10
198240-56630	9	15
198245-51210	109	2
		3
		4
		5
198248-87651	167	19
198251-11220	23	3
198251-13670	19	2
198255-24460	43	20
198255-82650	148	6
	150	3
	151	7

PARTS No.	Fig.	Ref.No.
198255-82660	150	4
	151	8
198255-82690	147	47
198255-82701	147	48
198255-82850	150	5
198255-83510	155	9
		10
198255-83550	147	63
	155	11
		12
198265-04950	11	3
198265-48810	102	8
198266-17260	34	3
198266-17330	34	5
198266-17360	34	7
198266-17402	34	10
198266-17440	34	13
198266-17481	34	14
198266-17492	34	15
198266-24980	87	1
198266-26390	26	5
198266-32670	73	5
198266-32680	78	1
198266-43391	87	8
198266-43400	87	9
198266-43421	87	10
198266-43480	87	11
198268-01151	6	1
198268-34850	29	7
		16
	79	9
		18
198268-42922	12	1
		2
198268-43500	91	6
198268-46552	97	1
198268-46580	95	10
	97	2
198268-46600	95	11
	97	3
198268-46610	95	12
	97	4
198268-46820	94	29
198268-46831	94	30
198268-46860	94	2
198268-46871	94	32
198268-46911	94	4
198268-46980	93	2
198268-47451	97	13
198268-51290	110	6

MODEL : EG765,775,782-KPQ
PC NO : NPC-4990

부품번호찾기

PARTS No.	Fig.	Ref.No.
198268-56600	9	13
198268-61470	124	20
198268-61490	123	23
198268-61501	124	22
198268-63350	130	11
198268-63360	130	12
198268-71710	134	16
198268-72711	136	12
198268-72720	136	13
198268-72740	136	14
198268-73630	137	8
		26
198268-75750	139	12
198268-75810	139	3
198268-75820	139	4
198268-78610	136	24
198268-82270	147	22
		23
198268-84320-1	152	9
198269-34140	80	1
198269-52190	114	4
198273-01230	59	1
198273-27860	63	18
198273-27890	63	19
198273-28520	83	1
198280-86430	158	3
198290-37510	31	18
	42	4
	75	7
	84	1
198290-78550	58	44
	97	14
198320-31530	71	2
198320-31550	71	3
198320-31570	71	5
198320-31630	71	6
198320-31820	71	7
198320-32111	71	8
198327-51530	111	4
198360-03260	159	1
198360-53630	118	3
198360-78571	144	10
		11
198361-77371	141	5
198361-77380	141	4
198401-13720	25	4
198401-13790	25	12
198401-14150	27	4
198415-25840	51	12
198440-11080	15	2

PARTS No.	Fig.	Ref.No.
198440-11090	15	1
198440-25430	49	20
198440-34130	78	3
198448-01110	58	23
198448-01172	58	25
198448-01390	5	1
198448-04810	5	2
198448-04840	5	3
198448-04930	11	1
198448-04950	11	4
198448-13410	21	7
198448-13420	21	3
198448-14610	28	1
198448-14670	28	3
198448-15280	31	9
198448-15450	31	15
	42	1
198448-15650	31	16
198448-15700	33	1
198448-15750	31	17
198448-17190	35	3
198448-18110	60	2
198448-21280	39	2
198448-22190	40	2
198448-22520	42	3
198448-24940	43	23
198448-28220	67	23
198448-28330	67	26
198448-28340	67	27
198448-28370	67	29
198448-28430	45	13
198448-33120	74	1
198448-33220	75	1
198448-33280	46	4
198448-33310	75	2
198448-33340	75	4
198448-33390	75	6
198448-37250	82	7
198448-37360	82	4
		8
		11
198448-37450	84	4
198448-37530	84	5
198448-37600	84	6
198448-43331	91	1
198448-43340	91	2
198448-45150	89	2
198448-46300	91	7
198448-46610	69	13
	90	2

PARTS No.	Fig.	Ref.No.
198448-46621	91	9
198448-46630	91	10
198448-46660	91	11
198448-47170	98	3
		4
198448-47850	98	21
198448-48140	99	14
	100	1
198448-48340	99	19
198448-48570	99	29
198448-48980	101	3
198448-51320	104	7
198448-51450	99	38
198448-51460	3	7
	4	6
	141	2
		3
	164	6
198448-51510	111	2
198448-51910	3	8
	4	7
	103	22
		23
	104	10
198448-52210	116	2
198448-52250	64	12
	114	5
198448-52260	143	8
198448-52280	143	9
198448-53320	117	4
		14
198448-56050	119	8
198448-56150	119	5
198448-60080	123	6
	164	7
198448-60960	3	14
198448-61661	126	8
198448-65590	125	27
198448-75320	139	8
198448-75440	139	10
198448-78560	142	5
	144	9
198450-51510	111	3
198451-28750	49	35
	53	20
198451-78570	58	18
198451-78640	58	19
198460-83350	128	27
		28
	129	17

PARTS No.	Fig.	Ref.No.
198460-83350	129	18
	145	9
	150	6
		7
	151	9
		10
		11
	155	8
198461-04490	124	2
		3
198461-52950	103	25
	106	11
	110	9
198461-60590	119	9
	126	2
	127	1
		2
	146	2
198463-03140	8	6
198463-61630	126	3
198463-61640	126	5
198463-61650	126	7
198463-62040	128	5
198463-62170	146	3
198463-62320	127	8
198463-62330	127	10
198463-62430	128	16
198463-62440	128	20
198463-62460	146	4
198463-62470	146	5
198463-82230	155	5
198463-82350	147	24
198463-82550	147	38
198463-82632	148	4
198463-82640	148	5
198463-83110	149	5
198463-83150	149	6
198463-83160	149	7
198463-83230	149	8
198463-83250	149	9
198463-83411	150	8
198463-83421	150	9
198463-83432	150	10
198463-83451	150	11
198463-83540	150	12
198463-83571	150	13
198463-83610	151	12
198463-83740	151	19
198463-83760	150	17
198463-83780	151	20

MODEL : EG765,775,782-KPQ
PC NO : NPC-4990

부품번호찾기

PARTS No.	Fig.	Ref.No.
198463-83790	151	21
198463-84150	152	5
198463-84250	152	8
198463-84330	152	10
198463-84750	151	24
198463-84760	152	15
198463-85740	154	20
198463-85870	155	23
198463-86651	104	17
198463-86771	162	5
198463-86790	162	6
198463-86820	162	7
198463-86851	152	19
198463-87630	165	47
198475-37690	84	13
198475-37770	82	14
198475-37780	82	15
198475-65030	125	25
		26
198475-74700	137	15
		33
198487-25550	67	8
198492-82590	147	41
198492-84720	152	14
198535-13790	25	13
198535-14130	27	3
198535-15580	32	5
198535-15590	32	6
198535-24120	43	9
198535-28241	67	24
198535-37301	82	9
198535-48080	101	1
198535-52110	106	5
198535-52120	106	6
198535-52130	106	7
198535-52140	106	8
198535-52410	106	4
198535-54500	118	27
198535-60330	122	12
198535-61250	124	16
198535-65670	132	11
198535-78420	143	16
198535-78430	143	17
198535-78440	143	18
198535-78450	143	19
198535-78460	143	20
198535-78470	143	21
198535-83650	151	15
198535-86300	161	4
198550-60650	125	5

PARTS No.	Fig.	Ref.No.
198550-86410	161	15
198550-86420	161	16
198550-86430	161	17
198550-86540	159	6
198550-86570	159	8
198550-86590	159	7
198550-86610	159	9
198550-86640	159	10
198550-86680	159	14
1A1040-41610	126	1
1A2320-91320	122	31
1A6150-73700	137	11
		29
1A6150-91251	133	14
1A6280-85540	147	64
1A6381-52520	128	10
		13
1A6481-62650	128	19
		23
1A6502-34920	79	3
		12
1A6680-21460	14	10
1A6750-29850	68	6
1A7000-51430	104	8
1A7000-51440	104	9
1A7000-52820	103	8
1A7000-57210	120	4
1A7020-54510	118	28
1A7020-54540	118	29
1A7020-54560	118	30
1A7030-80940	165	40
1A7030-84141	152	4
1A7030-86870	152	20
1A7030-86980	165	3
1A7030-87040	165	4
1A7030-87120	163	10
1A7030-87140	164	16
1A7030-87151	165	5
1A7030-87190	165	7
1A7030-87211	166	2
1A7030-87220	166	3
1A7030-87230	166	4
1A7030-87240	166	11
1A7030-87251	166	12
1A7030-87260	167	4
1A7030-87270	166	13
1A7030-87280	166	14
1A7030-87290	166	15
1A7030-87300	166	16
1A7030-87310	166	17

PARTS No.	Fig.	Ref.No.
1A7030-87330	166	18
1A7030-87340	166	19
1A7030-87350	166	20
1A7030-87360	166	21
1A7030-87411	167	6
1A7030-87590	167	14
1A7030-87720	165	49
1A7030-87730	165	50
1A7030-87790	165	8
		11
1A7030-87810	165	12
1A7030-87820	165	51
1A7030-87850	165	13
1A7030-87881	163	3
1A7030-87911	163	18
1A7030-87970	165	18
1A7030-87990	165	22
1A7030-88050	164	20
1A7030-88060	165	23
1A7030-88070	166	22
1A7030-88090	166	24
1A7030-88100	166	25
1A7030-88110	166	26
1A7030-88120	166	27
1A7030-88130	166	28
1A7030-88140	166	29
1A7030-88150	166	30
1A7030-88160	166	31
1A7030-88170	166	32
1A7030-88180	166	5
1A7030-88190	166	6
1A7030-88200	166	7
1A7030-88210	165	9
1A7030-88230	166	8
1A7030-88250	166	33
1A7030-88680	165	52
1A7030-88710	163	14
	165	32
1A7030-88760	163	11
		13
	165	20
1A7030-88820	163	6
	166	9
1A7030-88840	163	4
		8
	165	17
	166	10
1A7030-89860	163	21
1A7030-89870	163	22
1A7030-89930	163	23

PARTS No.	Fig.	Ref.No.
1A7030-89940	163	24
1A7030-89950	163	25
1A7030-89960	163	26
1A7030-89970	163	27
1A7030-89980	163	28
1A7090-24430	45	4
1A7260-18540	114	1
1A7260-43450	91	5
1A7260-52190	115	3
1A7260-53350	117	15
1A7260-78150	142	3
1A7260-78610	113	17
1A7260-78700	142	7
1A7270-83640	151	14
1A7320-61140	160	1
1A7320-64510	156	3
1A7320-82150	148	1
1A7320-82380	147	9
		16
1A7320-82460	147	10
		18
1A7320-82750	147	51
1A7320-82760	147	53
1A7320-82770	147	55
1A7320-85810	156	4
1A7320-86640	159	13
1A7320-86650	159	12
1A7320-87892	163	17
1A7320-87902	163	16
1A7320-87922	163	19
1A7320-87990	163	20
1A7340-52290	143	10
1A7350-26360	53	13
1A7350-33140	74	3
1A7400-63630	127	14
1A7450-01250	122	2
1A7450-01340	6	5
1A7450-03100	8	4
1A7450-03110	8	1
1A7450-03130	8	5
1A7450-03170	8	7
1A7450-03200	8	2
1A7450-04150	9	10
1A7450-04210	9	11
1A7450-04270	129	1
1A7450-04400	9	2
1A7450-04480	10	2
1A7450-04490	9	19
1A7450-04500	10	3
1A7450-04530	10	4

MODEL : EG765,775,782-KPQ
PC NO : NPC-4990

부품번호찾기

PARTS No.	Fig.	Ref.No.
1A7450-04560	10	5
1A7450-04590	10	6
1A7450-04600	10	7
1A7450-04630	10	8
1A7450-04650	10	9
1A7450-04660	10	10
1A7450-06100	3	1
1A7450-06150	3	2
	4	2
1A7450-06201	13	2
1A7450-11311	15	6
1A7450-11330	14	3
1A7450-11340	14	4
1A7450-11350	14	5
1A7450-11401	123	1
1A7450-11410	123	2
1A7450-11431	123	3
1A7450-11501	16	1
1A7450-11520	14	7
1A7450-11530	14	9
1A7450-11550	16	6
1A7450-11901	17	1
1A7450-11921	17	2
1A7450-11950	17	3
1A7450-12311	18	1
1A7450-12321	18	8
1A7450-12331	18	2
1A7450-12341	18	9
1A7450-12351	18	6
1A7450-12361	18	13
1A7450-13100	19	1
1A7450-13220	16	7
1A7450-13300	21	1
1A7450-13380	21	6
1A7450-13451	23	1
1A7450-13510	22	1
1A7450-13520	22	2
1A7450-13540	25	1
1A7450-13600	23	2
1A7450-13610	23	5
1A7450-13820	19	4
1A7450-14640	28	2
1A7450-14710	28	4
1A7450-14750	28	5
1A7450-15310	31	3
1A7450-15401	31	12
1A7450-15510	32	1
1A7450-15530	32	3
1A7450-15570	32	4
1A7450-15580	32	2

PARTS No.	Fig.	Ref.No.
1A7450-17100	35	1
1A7450-17110	35	2
1A7450-17150	34	1
1A7450-17302	34	2
1A7450-17310	34	4
1A7450-17350	34	6
1A7450-17380	34	8
1A7450-17390	34	9
1A7450-17410	18	16
1A7450-17420	18	17
1A7450-17501	35	9
1A7450-17550	35	10
1A7450-17560	35	11
1A7450-17570	35	12
1A7450-17711	36	1
1A7450-17750	36	2
1A7450-17810	36	3
1A7450-17910	37	1
1A7450-19100	115	1
1A7450-21060	38	3
1A7450-22401	82	3
1A7450-24140	43	2
1A7450-24150	43	11
1A7450-24160	43	12
1A7450-24170	43	3
		4
1A7450-24180	38	12
	43	13
1A7450-24190	43	14
1A7450-24230	43	15
1A7450-24240	43	16
1A7450-24250	43	17
1A7450-24270	43	18
1A7450-24600	46	1
1A7450-24810	47	1
1A7450-24821	47	2
1A7450-24860	47	3
1A7450-24870	47	4
1A7450-24880	47	5
1A7450-24920	43	21
1A7450-24930	43	22
1A7450-24980	87	2
1A7450-25790	52	4
1A7450-26010	54	3
1A7450-26020	54	4
1A7450-26030	54	5
1A7450-26050	54	2
1A7450-26070	55	3
1A7450-26090	65	1
1A7450-26120	54	8

PARTS No.	Fig.	Ref.No.
1A7450-26130	54	9
1A7450-26140	54	10
1A7450-26190	53	7
1A7450-26210	53	8
1A7450-26220	53	9
1A7450-26240	53	11
1A7450-26310	55	4
1A7450-26321	55	5
1A7450-26340	55	6
1A7450-26362	55	8
1A7450-26370	55	9
1A7450-26381	55	10
1A7450-26431	55	11
1A7450-27180	63	2
	69	1
1A7450-27250	63	4
	69	3
1A7450-27290	62	2
1A7450-27490	62	4
1A7450-27531	62	7
1A7450-27550	64	7
1A7450-27613	64	8
1A7450-27652	64	9
1A7450-27720	63	12
1A7450-27731	63	8
1A7450-27790	65	4
1A7450-27850	63	16
1A7450-27881	65	5
1A7450-27910	63	17
1A7450-27950	65	6
1A7450-27990	58	40
	66	1
1A7450-28100	67	19
1A7450-28140	67	21
1A7450-28190	67	22
1A7450-28250	67	25
1A7450-28360	67	28
1A7450-28710	67	30
1A7450-28720	67	31
1A7450-31401	70	1
1A7450-32311	72	2
1A7450-32610	73	1
1A7450-32640	73	2
1A7450-32650	73	3
1A7450-32660	73	4
1A7450-32810	73	6
1A7450-32820	73	7
1A7450-33380	75	5
1A7450-33410	76	1
1A7450-33420	76	2

PARTS No.	Fig.	Ref.No.
1A7450-33510	77	1
1A7450-33520	77	2
1A7450-33530	77	3
		4
		5
1A7450-33540	77	6
1A7450-33550	77	7
1A7450-33560	77	8
1A7450-33570	77	9
1A7450-33580	77	10
1A7450-34110	78	2
1A7450-36311	81	1
1A7450-36321	81	3
1A7450-36351	81	4
1A7450-36380	81	5
1A7450-36390	81	6
1A7450-36520	81	7
1A7450-36710	81	8
1A7450-36730	81	9
1A7450-36790	81	10
1A7450-37202	82	1
1A7450-37370	83	2
1A7450-37401	82	10
1A7450-37461	83	3
1A7450-37471	83	5
1A7450-37540	83	4
		6
1A7450-37550	82	13
1A7450-37610	84	2
1A7450-37620	84	7
1A7450-37650	84	12
1A7450-41110	85	2
1A7450-42101	86	1
1A7450-42150	86	4
1A7450-42181	86	5
1A7450-42191	86	6
1A7450-42260	86	8
1A7450-42510	87	3
1A7450-43100	87	4
1A7450-43270	87	6
1A7450-43280	87	5
1A7450-43310	87	13
1A7450-43320	86	10
1A7450-43330	87	14
1A7450-43370	87	15
1A7450-43380	86	11
1A7450-43390	86	12
1A7450-43410	91	3
1A7450-43461	87	18
1A7450-43611	87	19

MODEL : EG765,775,782-KPQ
PC NO : NPC-4990

부품번호찾기

PARTS No.	Fig.	Ref.No.
1A7450-43641	87	20
1A7450-43680	87	21
1A7450-44210	88	1
1A7450-44260	88	3
1A7450-44410	88	4
1A7450-44420	88	5
1A7450-44510	88	6
1A7450-44540	88	7
1A7450-45102	89	1
1A7450-46110	95	1
1A7450-46171	95	2
1A7450-46201	95	3
1A7450-46230	96	1
1A7450-46280	96	2
1A7450-46390	95	5
1A7450-46400	95	7
1A7450-46450	96	3
1A7450-46470	96	5
1A7450-46510	95	9
1A7450-46580	90	1
1A7450-46620	96	6
1A7450-46690	95	13
1A7450-46700	95	14
1A7450-46750	95	16
1A7450-46760	95	17
1A7450-46810	94	1
1A7450-46880	94	3
1A7450-47101	98	1
1A7450-47190	98	5
1A7450-47200	98	6
1A7450-47400	95	18
1A7450-47510	144	6
1A7450-47520	144	7
1A7450-47530	98	8
1A7450-47540	98	9
1A7450-47610	98	10
1A7450-47700	98	11
1A7450-47710	98	13
1A7450-47720	98	14
1A7450-47770	98	15
1A7450-47791	98	16
1A7450-47800	98	17
1A7450-47810	98	18
1A7450-47840	98	20
1A7450-47850	98	22
1A7450-47870	134	3
1A7450-47890	98	23
1A7450-47970	98	2
		7
1A7450-48040	99	10

PARTS No.	Fig.	Ref.No.
1A7450-48070	99	11
1A7450-48100	99	12
1A7450-48111	99	13
1A7450-48150	99	15
1A7450-48180	100	2
1A7450-48300	99	17
1A7450-48340	99	20
1A7450-48350	99	22
1A7450-48380	99	23
1A7450-48440	99	24
1A7450-48471	99	25
1A7450-48490	100	3
1A7450-48530	99	26
1A7450-48540	99	27
1A7450-48551	99	28
1A7450-48571	100	4
1A7450-48590	86	13
1A7450-48630	99	31
1A7450-48660	99	32
1A7450-48730	99	34
1A7450-48751	102	2
1A7450-48760	102	3
1A7450-48770	102	4
1A7450-48780	102	6
1A7450-48790	102	7
1A7450-48850	102	11
1A7450-48891	102	15
1A7450-49010	99	35
1A7450-49020	99	36
1A7450-49040	99	37
1A7450-51090	103	5
1A7450-51114	103	6
1A7450-51200	104	1
1A7450-51220	107	1
1A7450-51230	108	1
1A7450-51240	109	6
1A7450-51270	103	10
1A7450-51350	103	11
1A7450-51421	103	12
1A7450-51510	111	5
1A7450-51541	111	6
1A7450-51710	103	20
1A7450-51820	84	16
1A7450-51930	112	1
1A7450-52110	113	3
1A7450-52130	113	4
1A7450-52180	106	9
1A7450-52210	113	11
1A7450-52230	113	12
1A7450-52310	143	11

PARTS No.	Fig.	Ref.No.
1A7450-52330	143	12
1A7450-52450	113	15
1A7450-52510	144	8
1A7450-52580	113	16
1A7450-53200	117	2
1A7450-53230	117	3
		13
1A7450-53243	125	2
1A7450-53252	117	5
1A7450-53262	117	8
1A7450-53290	117	11
	123	4
		5
1A7450-53300	117	12
1A7450-53370	117	6
		9
1A7450-53380	117	7
		10
1A7450-56170	119	2
1A7450-56180	119	3
1A7450-58211	105	13
1A7450-60231	122	11
1A7450-60372	122	13
1A7450-60470	124	6
1A7450-60501	122	14
1A7450-60551	122	15
1A7450-60610	124	7
1A7450-60620	124	8
1A7450-60630	124	9
1A7450-60680	122	17
1A7450-60690	122	18
1A7450-60700	122	19
1A7450-60710	122	20
1A7450-60720	122	21
1A7450-60850	124	10
1A7450-60860	124	11
1A7450-60870	124	12
1A7450-60880	124	13
1A7450-60890	124	14
1A7450-60910	122	23
1A7450-60920	122	24
1A7450-60980	123	7
1A7450-61020	123	9
1A7450-61030	123	10
1A7450-61190	123	16
1A7450-61200	123	17
1A7450-61240	123	18
1A7450-61250	123	19
1A7450-61290	124	17
1A7450-61311	125	6

PARTS No.	Fig.	Ref.No.
1A7450-61330	125	7
1A7450-61350	125	8
1A7450-61360	125	9
1A7450-61370	125	10
1A7450-61400	117	17
1A7450-61410	123	20
1A7450-61420	123	22
1A7450-61460	124	19
1A7450-61470	124	21
1A7450-61500	124	23
1A7450-61510	125	11
1A7450-61600	125	12
1A7450-61620	124	26
1A7450-61630	124	27
1A7450-61650-1	125	14
1A7450-61750	125	15
1A7450-61790	126	11
1A7450-61880	125	19
1A7450-61890	125	22
1A7450-61960	125	23
1A7450-62201	128	9
1A7450-62211	128	11
1A7450-62221	128	12
1A7450-62231	128	14
1A7450-62240	127	5
1A7450-62300	127	7
1A7450-62320	127	9
	152	2
1A7450-62330	153	2
1A7450-62340	153	3
1A7450-62390	128	15
1A7450-62431	128	17
1A7450-62441	128	21
1A7450-62580	153	7
1A7450-62590	153	8
1A7450-62600	129	7
1A7450-62761	153	10
1A7450-63140	130	4
1A7450-63160	130	5
1A7450-63171	130	6
1A7450-63181	130	7
1A7450-71241	134	12
1A7450-72301	135	2
1A7450-72411	98	25
	135	3
	136	4
1A7450-72451	135	4
	136	5
1A7450-72480	135	5
	136	6

MODEL : EG765,775,782-KPQ
PC NO : NPC-4990

부품번호찾기

PARTS No.	Fig.	Ref.No.
1A7450-04560	10	5
1A7450-04590	10	6
1A7450-04600	10	7
1A7450-04630	10	8
1A7450-04650	10	9
1A7450-04660	10	10
1A7450-06100	3	1
1A7450-06150	3	2
	4	2
1A7450-06201	13	2
1A7450-11311	15	6
1A7450-11330	14	3
1A7450-11340	14	4
1A7450-11350	14	5
1A7450-11401	123	1
1A7450-11410	123	2
1A7450-11431	123	3
1A7450-11501	16	1
1A7450-11520	14	7
1A7450-11530	14	9
1A7450-11550	16	6
1A7450-11901	17	1
1A7450-11921	17	2
1A7450-11950	17	3
1A7450-12311	18	1
1A7450-12321	18	8
1A7450-12331	18	2
1A7450-12341	18	9
1A7450-12351	18	6
1A7450-12361	18	13
1A7450-13100	19	1
1A7450-13220	16	7
1A7450-13300	21	1
1A7450-13380	21	6
1A7450-13451	23	1
1A7450-13510	22	1
1A7450-13520	22	2
1A7450-13540	25	1
1A7450-13600	23	2
1A7450-13610	23	5
1A7450-13820	19	4
1A7450-14640	28	2
1A7450-14710	28	4
1A7450-14750	28	5
1A7450-15310	31	3
1A7450-15401	31	12
1A7450-15510	32	1
1A7450-15530	32	3
1A7450-15570	32	4
1A7450-15580	32	2

PARTS No.	Fig.	Ref.No.
1A7450-17100	35	1
1A7450-17110	35	2
1A7450-17150	34	1
1A7450-17302	34	2
1A7450-17310	34	4
1A7450-17350	34	6
1A7450-17380	34	8
1A7450-17390	34	9
1A7450-17410	18	16
1A7450-17420	18	17
1A7450-17501	35	9
1A7450-17550	35	10
1A7450-17560	35	11
1A7450-17570	35	12
1A7450-17711	36	1
1A7450-17750	36	2
1A7450-17810	36	3
1A7450-17910	37	1
1A7450-19100	115	1
1A7450-21060	38	3
1A7450-22401	82	3
1A7450-24140	43	2
1A7450-24150	43	11
1A7450-24160	43	12
1A7450-24170	43	3
		4
1A7450-24180	38	12
	43	13
1A7450-24190	43	14
1A7450-24230	43	15
1A7450-24240	43	16
1A7450-24250	43	17
1A7450-24270	43	18
1A7450-24600	46	1
1A7450-24810	47	1
1A7450-24821	47	2
1A7450-24860	47	3
1A7450-24870	47	4
1A7450-24880	47	5
1A7450-24920	43	21
1A7450-24930	43	22
1A7450-24980	87	2
1A7450-25790	52	4
1A7450-26010	54	3
1A7450-26020	54	4
1A7450-26030	54	5
1A7450-26050	54	2
1A7450-26070	55	3
1A7450-26090	65	1
1A7450-26120	54	8

PARTS No.	Fig.	Ref.No.
1A7450-26130	54	9
1A7450-26140	54	10
1A7450-26190	53	7
1A7450-26210	53	8
1A7450-26220	53	9
1A7450-26240	53	11
1A7450-26310	55	4
1A7450-26321	55	5
1A7450-26340	55	6
1A7450-26362	55	8
1A7450-26370	55	9
1A7450-26381	55	10
1A7450-26431	55	11
1A7450-27180	63	2
	69	1
1A7450-27250	63	4
	69	3
1A7450-27290	62	2
1A7450-27490	62	4
1A7450-27531	62	7
1A7450-27550	64	7
1A7450-27613	64	8
1A7450-27652	64	9
1A7450-27720	63	12
1A7450-27731	63	8
1A7450-27790	65	4
1A7450-27850	63	16
1A7450-27881	65	5
1A7450-27910	63	17
1A7450-27950	65	6
1A7450-27990	58	40
	66	1
1A7450-28100	67	19
1A7450-28140	67	21
1A7450-28190	67	22
1A7450-28250	67	25
1A7450-28360	67	28
1A7450-28710	67	30
1A7450-28720	67	31
1A7450-31401	70	1
1A7450-32311	72	2
1A7450-32610	73	1
1A7450-32640	73	2
1A7450-32650	73	3
1A7450-32660	73	4
1A7450-32810	73	6
1A7450-32820	73	7
1A7450-33380	75	5
1A7450-33410	76	1
1A7450-33420	76	2

PARTS No.	Fig.	Ref.No.
1A7450-33510	77	1
1A7450-33520	77	2
1A7450-33530	77	3
		4
		5
1A7450-33540	77	6
1A7450-33550	77	7
1A7450-33560	77	8
1A7450-33570	77	9
1A7450-33580	77	10
1A7450-34110	78	2
1A7450-36311	81	1
1A7450-36321	81	3
1A7450-36351	81	4
1A7450-36380	81	5
1A7450-36390	81	6
1A7450-36520	81	7
1A7450-36710	81	8
1A7450-36730	81	9
1A7450-36790	81	10
1A7450-37202	82	1
1A7450-37370	83	2
1A7450-37401	82	10
1A7450-37461	83	3
1A7450-37471	83	5
1A7450-37540	83	4
		6
1A7450-37550	82	13
1A7450-37610	84	2
1A7450-37620	84	7
1A7450-37650	84	12
1A7450-41110	85	2
1A7450-42101	86	1
1A7450-42150	86	4
1A7450-42181	86	5
1A7450-42191	86	6
1A7450-42260	86	8
1A7450-42510	87	3
1A7450-43100	87	4
1A7450-43270	87	6
1A7450-43280	87	5
1A7450-43310	87	13
1A7450-43320	86	10
1A7450-43330	87	14
1A7450-43370	87	15
1A7450-43380	86	11
1A7450-43390	86	12
1A7450-43410	91	3
1A7450-43461	87	18
1A7450-43611	87	19

MODEL : EG765,775,782-KPQ
PC NO : NPC-4990

부품번호찾기

PARTS No.	Fig.	Ref.No.
1A7450-43641	87	20
1A7450-43680	87	21
1A7450-44210	88	1
1A7450-44260	88	3
1A7450-44410	88	4
1A7450-44420	88	5
1A7450-44510	88	6
1A7450-44540	88	7
1A7450-45102	89	1
1A7450-46110	95	1
1A7450-46171	95	2
1A7450-46201	95	3
1A7450-46230	96	1
1A7450-46280	96	2
1A7450-46390	95	5
1A7450-46400	95	7
1A7450-46450	96	3
1A7450-46470	96	5
1A7450-46510	95	9
1A7450-46580	90	1
1A7450-46620	96	6
1A7450-46690	95	13
1A7450-46700	95	14
1A7450-46750	95	16
1A7450-46760	95	17
1A7450-46810	94	1
1A7450-46880	94	3
1A7450-47101	98	1
1A7450-47190	98	5
1A7450-47200	98	6
1A7450-47400	95	18
1A7450-47510	144	6
1A7450-47520	144	7
1A7450-47530	98	8
1A7450-47540	98	9
1A7450-47610	98	10
1A7450-47700	98	11
1A7450-47710	98	13
1A7450-47720	98	14
1A7450-47770	98	15
1A7450-47791	98	16
1A7450-47800	98	17
1A7450-47810	98	18
1A7450-47840	98	20
1A7450-47850	98	22
1A7450-47870	134	3
1A7450-47890	98	23
1A7450-47970	98	2
		7
1A7450-48040	99	10

PARTS No.	Fig.	Ref.No.
1A7450-48070	99	11
1A7450-48100	99	12
1A7450-48111	99	13
1A7450-48150	99	15
1A7450-48180	100	2
1A7450-48300	99	17
1A7450-48340	99	20
1A7450-48350	99	22
1A7450-48380	99	23
1A7450-48440	99	24
1A7450-48471	99	25
1A7450-48490	100	3
1A7450-48530	99	26
1A7450-48540	99	27
1A7450-48551	99	28
1A7450-48571	100	4
1A7450-48590	86	13
1A7450-48630	99	31
1A7450-48660	99	32
1A7450-48730	99	34
1A7450-48751	102	2
1A7450-48760	102	3
1A7450-48770	102	4
1A7450-48780	102	6
1A7450-48790	102	7
1A7450-48850	102	11
1A7450-48891	102	15
1A7450-49010	99	35
1A7450-49020	99	36
1A7450-49040	99	37
1A7450-51090	103	5
1A7450-51114	103	6
1A7450-51200	104	1
1A7450-51220	107	1
1A7450-51230	108	1
1A7450-51240	109	6
1A7450-51270	103	10
1A7450-51350	103	11
1A7450-51421	103	12
1A7450-51510	111	5
1A7450-51541	111	6
1A7450-51710	103	20
1A7450-51820	84	16
1A7450-51930	112	1
1A7450-52110	113	3
1A7450-52130	113	4
1A7450-52180	106	9
1A7450-52210	113	11
1A7450-52230	113	12
1A7450-52310	143	11

PARTS No.	Fig.	Ref.No.
1A7450-52330	143	12
1A7450-52450	113	15
1A7450-52510	144	8
1A7450-52580	113	16
1A7450-53200	117	2
1A7450-53230	117	3
		13
1A7450-53243	125	2
1A7450-53252	117	5
1A7450-53262	117	8
1A7450-53290	117	11
	123	4
		5
1A7450-53300	117	12
1A7450-53370	117	6
		9
1A7450-53380	117	7
		10
1A7450-56170	119	2
1A7450-56180	119	3
1A7450-58211	105	13
1A7450-60231	122	11
1A7450-60372	122	13
1A7450-60470	124	6
1A7450-60501	122	14
1A7450-60551	122	15
1A7450-60610	124	7
1A7450-60620	124	8
1A7450-60630	124	9
1A7450-60680	122	17
1A7450-60690	122	18
1A7450-60700	122	19
1A7450-60710	122	20
1A7450-60720	122	21
1A7450-60850	124	10
1A7450-60860	124	11
1A7450-60870	124	12
1A7450-60880	124	13
1A7450-60890	124	14
1A7450-60910	122	23
1A7450-60920	122	24
1A7450-60980	123	7
1A7450-61020	123	9
1A7450-61030	123	10
1A7450-61190	123	16
1A7450-61200	123	17
1A7450-61240	123	18
1A7450-61250	123	19
1A7450-61290	124	17
1A7450-61311	125	6

PARTS No.	Fig.	Ref.No.
1A7450-61330	125	7
1A7450-61350	125	8
1A7450-61360	125	9
1A7450-61370	125	10
1A7450-61400	117	17
1A7450-61410	123	20
1A7450-61420	123	22
1A7450-61460	124	19
1A7450-61470	124	21
1A7450-61500	124	23
1A7450-61510	125	11
1A7450-61600	125	12
1A7450-61620	124	26
1A7450-61630	124	27
1A7450-61650-1	125	14
1A7450-61750	125	15
1A7450-61790	126	11
1A7450-61880	125	19
1A7450-61890	125	22
1A7450-61960	125	23
1A7450-62201	128	9
1A7450-62211	128	11
1A7450-62221	128	12
1A7450-62231	128	14
1A7450-62240	127	5
1A7450-62300	127	7
1A7450-62320	127	9
	152	2
1A7450-62330	153	2
1A7450-62340	153	3
1A7450-62390	128	15
1A7450-62431	128	17
1A7450-62441	128	21
1A7450-62580	153	7
1A7450-62590	153	8
1A7450-62600	129	7
1A7450-62761	153	10
1A7450-63140	130	4
1A7450-63160	130	5
1A7450-63171	130	6
1A7450-63181	130	7
1A7450-71241	134	12
1A7450-72301	135	2
1A7450-72411	98	25
	135	3
	136	4
1A7450-72451	135	4
	136	5
1A7450-72480	135	5
	136	6

MODEL : EG765,775,782-KPQ
PC NO : NPC-4990

부품번호찾기

PARTS No.	Fig.	Ref.No.
1A7450-72611	136	7
1A7450-72620	136	11
1A7450-72761	136	15
1A7450-73020	137	2
1A7450-73030	137	20
1A7450-73410	137	40
1A7450-73420	137	41
1A7450-73500	137	3
1A7450-73510	137	4
1A7450-73520	137	5
1A7450-73570	137	6
		22
1A7450-73600	137	21
1A7450-73610	137	23
1A7450-73620	137	25
1A7450-73700	137	42
1A7450-74010	137	10
		28
1A7450-74500	137	13
		31
1A7450-74540	137	19
		37
1A7450-74600	137	14
		32
1A7450-75100	139	1
1A7450-75110	139	2
1A7450-75141	138	3
1A7450-75151	138	4
1A7450-75700	139	11
1A7450-77201	140	1
1A7450-78353	143	26
1A7450-78480	142	4
1A7450-78571	144	12
1A7450-78691	144	13
1A7450-80610	129	16
1A7460-06100	4	1
1A7460-22150	40	1
1A7460-60960	4	13
1A7470-15410	31	14
1A7470-27080	154	2
1A7470-46330	95	4
1A7470-51210	110	4
1A7470-51220	104	3
1A7470-51280	110	5
1A7470-51380	110	7
1A7470-58110	106	12
1A7470-58150	106	13
1A7470-60600	164	8
1A7470-60660	154	3
1A7470-60671	154	4

PARTS No.	Fig.	Ref.No.
1A7470-60680	154	5
1A7470-60700	149	1
1A7470-60710	149	2
1A7470-60730	154	6
1A7470-60740	154	7
1A7470-61010	123	8
1A7470-62030	128	4
1A7470-62040	128	6
1A7470-62053	128	7
1A7470-62063	128	8
1A7470-62340	127	11
1A7470-62350	127	12
1A7470-62361	153	4
1A7470-62410	145	2
1A7470-62420	145	3
1A7470-62450	145	4
1A7470-62660	153	9
1A7470-62731	129	9
1A7470-62741	129	10
1A7470-63101	130	1
1A7470-63120	130	2
1A7470-63130	130	3
1A7470-63242	130	8
1A7470-63280	130	9
1A7470-63290	130	10
1A7470-63370	130	13
1A7470-63380	130	14
1A7470-63390	130	15
1A7470-63410	130	16
1A7470-63620-1	146	6
1A7470-63640	146	7
1A7470-63660	145	5
1A7470-63680	145	6
1A7470-81012	145	7
1A7470-81190	145	8
1A7470-82070	147	2
1A7470-82100	147	3
1A7470-82110	147	4
1A7470-82200	147	5
1A7470-82250	147	7
1A7470-82260	147	15
1A7470-82270	147	6
1A7470-82280	147	14
1A7470-82370	147	8
1A7470-82380	147	17
1A7470-82400	147	25
1A7470-82410	147	26
1A7470-82420	147	27
1A7470-82440	147	31
1A7470-82450	147	32

PARTS No.	Fig.	Ref.No.
1A7470-82471	147	33
1A7470-82481	147	34
1A7470-82510	147	36
1A7470-82520	147	37
1A7470-82560	147	39
1A7470-82570	147	40
1A7470-82580	147	28
1A7470-82610	148	2
1A7470-82620	148	3
1A7470-82640	147	42
1A7470-82650	147	43
1A7470-82660	147	44
1A7470-82670	147	45
1A7470-82680	147	46
1A7470-82720	147	49
1A7470-82730	147	50
1A7470-82750	147	52
1A7470-82760	147	54
1A7470-82800	147	56
1A7470-82810	147	58
1A7470-82820	147	61
1A7470-82880	147	29
1A7470-82890	147	30
1A7470-82900	147	59
1A7470-82950	147	62
1A7470-84100	152	3
1A7470-84210	152	6
1A7470-84220	152	7
1A7470-84770	154	17
1A7470-84780	154	18
1A7470-85500	155	15
1A7470-85620	155	17
1A7470-85630-1	155	18
1A7470-85640-1	155	19
1A7470-86080	159	5
1A7470-86250	157	4
1A7470-86270	157	5
		7
1A7470-86350	157	6
1A7470-86510	162	4
1A7470-86750	157	8
1A7470-86770	157	9
1A7470-87020	163	1
1A7470-87030	165	1
1A7470-87050	164	13
1A7470-87110	164	14
1A7470-87120	163	15
1A7470-87130	164	15
1A7470-87180	164	17
1A7470-87190	164	18

PARTS No.	Fig.	Ref.No.
1A7470-87200	165	33
	166	1
1A7470-87220	165	42
1A7470-87230	165	43
1A7470-87250	164	19
1A7470-87320	167	5
1A7470-87350	165	44
1A7470-87360	165	45
1A7470-87420	167	7
1A7470-87430	167	8
1A7470-87440	167	9
1A7470-87450	167	10
1A7470-87460	155	24
1A7470-87500	167	11
1A7470-87511	167	12
1A7470-87561	167	13
1A7470-87600	165	46
1A7470-87660	167	15
1A7470-87680	167	20
1A7470-87690	167	21
1A7470-87710	167	22
1A7470-87770	155	25
1A7470-87810	155	26
1A7470-87830	155	27
1A7470-87860	167	16
1A7470-87910	165	14
1A7470-87920	165	15
1A7470-87930	163	5
1A7470-87940	163	7
1A7470-87950	165	16
1A7470-87960	163	9
1A7470-87970	165	19
1A7470-87980	163	12
1A7470-88080	166	23
1A7470-88101	164	21
1A7470-88140	164	22
1A7470-88160	164	23
1A7470-88210	164	24
1A7470-88222	164	25
1A7470-88242	164	26
1A7470-88280	166	34
1A7470-88410	165	24
1A7470-88420	165	25
1A7470-88430	165	26
1A7470-88440	165	27
1A7470-88450	165	28
1A7470-88630	165	29
1A7470-88640	165	30
1A7470-88650	165	31
1A7470-88750	165	53

MODEL : EG765,775,782-KPQ
PC NO : NPC-4990

부품번호찾기

PARTS No.	Fig.	Ref.No.
1A7470-88950	165	54
1A7480-01200	6	3
1A7480-01410	6	7
1A7480-04020	9	1
1A7480-05550	14	1
1A7480-11100	14	2
1A7480-13530	22	3
1A7480-13710	25	3
1A7480-13720	25	5
1A7480-13750	25	6
1A7480-13770	25	8
1A7480-13780	25	10
1A7480-13810	26	1
1A7480-13820	26	2
1A7480-13830	26	3
1A7480-13850	25	14
1A7480-14120	27	2
1A7480-14720	29	2
		11
1A7480-14730	29	4
		13
1A7480-14760	29	5
		14
1A7480-14770	29	1
1A7480-14810	29	8
		17
1A7480-14820	29	9
		18
1A7480-14870	29	10
1A7480-15100	31	1
1A7480-15200	31	2
1A7480-15300	31	10
1A7480-15600	31	4
1A7480-18100	60	1
1A7480-18210	60	3
1A7480-18250	60	4
1A7480-21080	38	4
1A7480-21111	38	6
1A7480-21130	38	7
1A7480-22430	41	2
1A7480-22440	41	4
1A7480-22450	38	11
1A7480-22460	41	5
1A7480-22510	42	2
1A7480-24100	43	1
1A7480-24300	44	1
1A7480-24401	45	1
1A7480-24420	45	3
1A7480-24430	45	5
1A7480-24440	45	6

PARTS No.	Fig.	Ref.No.
1A7480-24451	45	7
1A7480-24460	45	8
1A7480-24470	45	9
1A7480-24481	45	10
1A7480-24490	45	11
1A7480-24510	45	12
1A7480-24530	99	4
1A7480-25110	48	1
1A7480-25120	48	2
1A7480-25201	49	2
1A7480-25220	49	4
1A7480-25230	49	5
1A7480-25240	49	6
1A7480-25250	49	7
1A7480-25260	49	8
1A7480-25271	49	9
1A7480-25280	49	10
1A7480-25290	49	11
1A7480-25300	49	12
1A7480-25310	49	13
1A7480-25320	49	14
1A7480-25340	49	15
1A7480-25350	50	1
1A7480-25360	50	2
1A7480-25370	50	3
1A7480-25400	49	16
1A7480-25410	49	19
1A7480-25430	49	17
1A7480-25440	49	21
1A7480-25550	51	3
1A7480-25560	51	4
1A7480-25570	51	5
1A7480-25590	51	6
1A7480-25710	52	1
1A7480-25740	52	2
1A7480-25750	52	3
1A7480-25954	143	2
1A7480-26900	57	1
1A7480-27012	64	3
1A7480-27021	64	4
1A7480-27070	58	1
1A7480-27090	58	2
1A7480-27110	58	20
1A7480-27120	58	3
1A7480-27130	58	4
1A7480-27140	58	5
1A7480-27150	64	6
1A7480-27170	58	7
1A7480-27180	58	9
1A7480-27260	58	11

PARTS No.	Fig.	Ref.No.
1A7480-27301	58	21
1A7480-27310	58	27
1A7480-27350	58	12
1A7480-27360	58	13
1A7480-27370	58	14
1A7480-27380	58	15
1A7480-27390	58	16
1A7480-27400	58	28
1A7480-27410	62	3
1A7480-27470	58	39
1A7480-27511	62	5
1A7480-27520	62	6
1A7480-27601	58	29
1A7480-28440	45	14
1A7480-28450	45	15
1A7480-29110	68	33
1A7480-29120	68	34
1A7480-29130	69	7
1A7480-29140	69	8
1A7480-29160	69	10
1A7480-29170	69	11
1A7480-29181	69	12
1A7480-29990	99	8
1A7480-46650	96	7
1A7480-47300	97	5
1A7480-47310	97	6
1A7480-47390	97	7
1A7480-47410	96	9
1A7480-47420	96	10
1A7480-48250	99	16
1A7480-48310	38	13
1A7480-48330	99	18
1A7480-48340	99	21
1A7480-48610	99	30
1A7480-48670	99	33
1A7480-48770	102	5
1A7480-48810	102	9
1A7480-48850	102	12
1A7480-48870	102	13
1A7480-48880	102	14
1A7480-48890	102	16
1A7480-48920	102	17
1A7480-48950	102	18
1A7480-48960	102	19
1A7480-49050	102	20
1A7480-49070	102	21
1A7480-51120	105	2
1A7480-51160	106	3
1A7480-51290	143	7
1A7480-52110	113	5

PARTS No.	Fig.	Ref.No.
1A7480-52130	116	1
1A7480-52180	60	14
1A7480-52250	113	14
1A7480-52340	58	41
1A7480-52350	143	13
1A7480-52510	114	6
1A7480-56030	119	1
1A7480-56200	119	4
1A7480-58110	114	7
1A7480-58160	105	11
1A7480-58200	105	12
1A7480-58210	45	19
1A7480-58220	38	14
1A7480-60100	122	10
1A7480-60670	122	16
1A7480-60830	102	22
1A7480-60930	102	23
1A7480-61080	123	13
1A7480-61090	123	14
1A7480-61670	126	9
1A7480-61790	126	12
1A7480-62270	127	6
1A7480-62350	127	13
1A7480-64770	131	1
1A7480-64870	131	16
1A7480-65010	125	24
1A7480-65400	131	17
1A7480-65420	131	4
1A7480-65470	131	5
1A7480-65480	133	3
1A7480-65500	131	6
1A7480-65520	131	7
1A7480-65570	132	4
1A7480-65581	132	7
1A7480-65591	132	8
1A7480-65601	132	9
1A7480-65611	155	3
1A7480-65621	155	4
1A7480-65631	132	10
1A7480-65640	132	5
1A7480-65650	132	6
1A7480-65660	131	8
1A7480-65690	131	9
1A7480-65750	131	11
1A7480-65770	131	20
1A7480-65790	131	21
1A7480-65830	132	3
1A7480-65840	131	13
1A7480-65850	132	1
1A7480-65860	132	2

MODEL : EG765,775,782-KPQ
PC NO : NPC-4990

부품번호찾기

PARTS No.	Fig.	Ref.No.
1A7480-65910	131	15
1A7480-65950	168	3
1A7480-78330	143	6
1A7480-78380	143	22
1A7480-78410	143	27
1A7480-78430	143	28
1A7480-78610	142	6
1A7480-78811	142	9
1A7480-84330	152	11
1A7480-84520	127	15
1A7480-88180	38	15
1A7500-51810	103	21
1A7600-52222	113	13
1A7610-29101	68	1
1A7620-26850	56	1
1A7620-27820	63	14
1A7620-27840	63	15
1A7620-64860	131	2
1A7620-65310	133	1
1A7620-65360	133	2
1A7620-65440	131	18
1A7620-65490	133	4
1A7620-65500	168	1
1A7620-65530	133	5
1A7620-65710	133	8
1A7620-65720	131	10
1A7620-65730	133	9
1A7620-65750	131	12
1A7620-65790	131	22
1A7620-65850	131	14
1A7620-65910	133	11
1A7620-65920	133	10
1A7620-65950	131	24
1A7620-78310	143	15
1A7620-84700	152	12
1A7620-87100	133	6
1A7620-89530	168	4
1A7620-89540	168	5
1A7620-95950	133	15
1A7620-97220	133	16
1A7640-04940	11	2
1A7640-65790	131	23
1A7640-77380	141	6
1A7640-78900	142	10
1A7640-78980	142	13
1A7640-84710	152	13
1A7680-61810	154	8
1A7680-61820	154	9
1A7680-61840	154	10
1A7680-61850	154	11
1A7680-61860	154	12
1A7680-83720	154	14
1A7680-87650	165	48
1A7680-88950	165	55
1A7690-51550	103	13
1A7690-65630	168	2
1A7750-85450	155	13
1A7750-85460	155	14
1A7790-01160	6	2
1A7790-05570	122	4
1A7790-61070	123	11
1A7790-72790	136	16
		17
1A7890-04740	9	20
1A7890-51230	104	5
		6
1A7890-53400	118	2
1A7890-53600	118	5
1A7890-53630	118	7
		14
1A7890-53680	118	10
		16
1A7890-53700	118	13
1A7890-53710	118	11
		18
1A7890-53720	118	12
		19
1A7890-53810	118	21
		24
1A7890-53820	118	22
		25
1A7890-53840	118	23
		26
1A7890-57200	104	15
1A7950-51220	104	4
1A8160-46670	90	3
1C6053-26020	60	13
	154	1
1C6215-48870	6	10
1C6281-52310	31	19
	42	5
	122	9
	136	1
1C6281-52320	41	6
	42	6
	75	9
	83	12
	84	17
1C6460-14340	53	1
	67	1
1C6900-07200	113	1
1C6900-23020	24	1
1C7100-08150	120	1
1E6190-55660	45	16
	46	5
	49	36
1E6190-55710	45	17
	46	6
	49	37
1E6191-54330	49	3
	53	14
	67	20
1E6480-56410	45	18
	49	38
1E6760-74150	130	17
	153	13
		14
1E6910-82500	103	31
1E8050-05510	106	1
1E8450-55230	51	16
1E8540-82050	143	24
1E8545-80080	165	2
		6
1E8545-80210	163	2
1E9170-81270	118	4
1K1140-82500	105	3
1R1002-00311	1	1
	2	1
41850-000110	91	19
41850-000140	45	29
	94	26
41850-000150	91	20
41850-000160	86	21
	91	21
41850-000180	45	30
	86	22
	92	8
41850-000200	45	31
	86	23
	136	20
41850-000220	36	11
	91	22
	99	67
		68
41850-000260	99	69
41850-000340	101	6
41850-000530	136	21
		22
41851-000120	91	23
	92	9
41851-000140	94	27
41851-000160	62	13
	65	12
41851-000180	91	24
41852-000300	43	42
41852-000650	43	43
41852-000750	78	9
41853-000800	87	12
41854-000080	53	26
41854-000500	67	43
41856-010180	91	25
41856-020230	99	70
41856-020400	67	44
41856-020530	94	28
		31
		33
41861-203007	74	10
41868-300000	43	8
794130-71410	98	24
	134	15
	135	1
	136	3
	137	1
794251-13910	72	1
794321-13660	23	6
794660-34710	79	1
794660-34810	79	10